WERZALIT Fassadenbekleidungen und Balkone

Von WERZALIT Deutschland

WERZALIT Deutschland GmbH
Bahnhofstraße Gernrode 45
37339 Gernrode
Deutschland

Tel.: +49 36076 48-0

info@werzalit.com
www.werzalit.com

WERZALIT Fassadenprofile selekta REFINE, selekta RENOLIT und selekta Alu lassen sich vertikal, horizontal, diagonal oder – durch Einsatz einer speziellen Klammerbefestigung – auch mit dem klassischen Stülpschalungseffekt verlegen. Außerdem lassen sie sich problemlos mit anderen Fassadensystemen kombinieren.
Werzalit bietet Balkonbekleidungen als Lang- und Kurzprofile, oder als Platte. Außerdem das typengeprüfte Anbau-Balkonsystem Modula 400.

Werzalit Fassadenbekleidungen

Aus der Serie WERZALIT Fassadenbekleidungen und Balkone von WERZALIT Deutschland

Das Fassadenprofil selekta REFINE vereint ein seit Jahrzehnten bewährtes System aus der HPL (High Pressure Laminate)-Fertigung mit einem neu entwickelten Produktionsverfahren. Diese Kombination ermöglicht innovative Fassadengestaltungen mit UV-Schutz, Langlebigkeit, und geringem Wartungsaufwand.

Werzalit Fassadenbekleidungen

Aus der Serie WERZALIT Fassadenbekleidungen und Balkone von WERZALIT Deutschland

Fassadenprofile

selekta HERITAGE Fassadenprofil

selekta HERITAGE

Harmonisierte Fassadengestaltung durch integrierte Scheinfugen

Das Fassadensystem selekta HERITAGE überzeugt durch eine hohe UV- und Witterungsbeständigkeit in Kombination mit innovativer Materialtechnologie.
Die mehrschichtige Konstruktion wird im Produktionsprozess untrennbar miteinander verpresst und gewährleistet dadurch eine dauerhafte Form- und Funktionsstabilität.
selekta HERITAGE vereint technische Leistungsfähigkeit mit anspruchsvoller Ästhetik für langlebige Fassadenlösungen.

Werzalit Fassadenbekleidungen

Aus der Serie WERZALIT Fassadenbekleidungen und Balkone von WERZALIT Deutschland

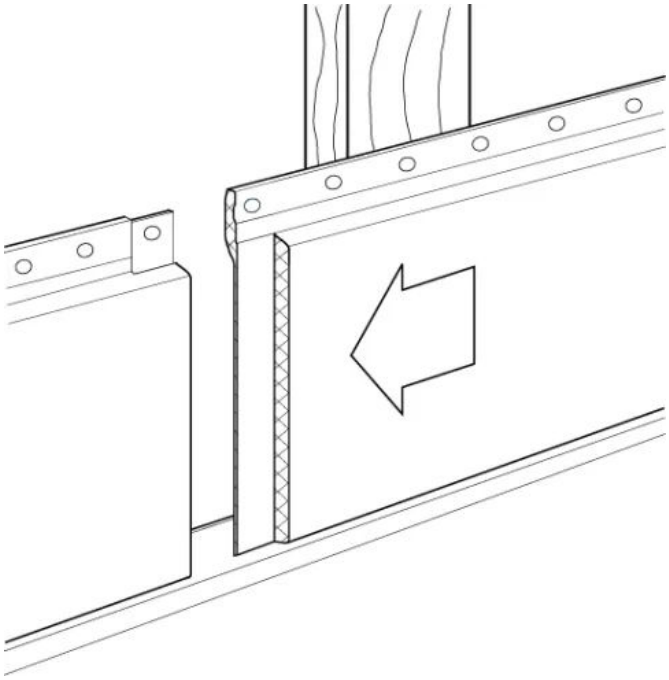

selekta HERITAGE - Stecksystem

Das System ist montagefertig ausgeführt und verfügt über eine präzise Nut-Feder-Verbindung, die sowohl eine horizontale als auch diagonale Verlegung ermöglicht. Die integrierte Scheinfuge sorgt für ein gleichmäßiges, strukturiertes Fugenbild und verleiht der Fassade eine hochwertige, homogene Optik.

Eigenschaften

- Schnelle Montage
- Einheitlicher Fugenabstand durch Stecksystem
- Geschlossene Fugen, kein Fugenband notwendig
- Im Stoßbereich keine Traglatte erforderlich
- Handliche Profile in 2695 mm Länge
- Große Auswahl an Dekoren
- PEFC-zertifiziert | 100 % recycelbar
- 10 Jahre Garantie

selekta HERITAGE mit Scheinfuge im Stoß

Technische Daten

Profilbreite	170 mm
Deckbreite	155 mm (+1/-2 mm)
Decklänge	max. 2695 mm
Profilstärke	18 mm
Material	WERZALIT
Gewicht	1,50 kg/m
Oberfläche	selekta HERITAGE Dekor mit UV-Schutz
Brandschutzklasse	Euroklass D-s2;d0 und B-s2,d0
Lieferlängen	2695 mm
Materialbedarf	6,45 m / m²

Werzalit Fassadenbekleidungen

Aus der Serie WERZALIT Fassadenbekleidungen und Balkone von WERZALIT Deutschland

selekta HERITAG mit Scheinfuge im Stoß

selekta HERITAGE: montagefertige Nut-Feder-Verbindung für die horizontale und diagonale Verlegung

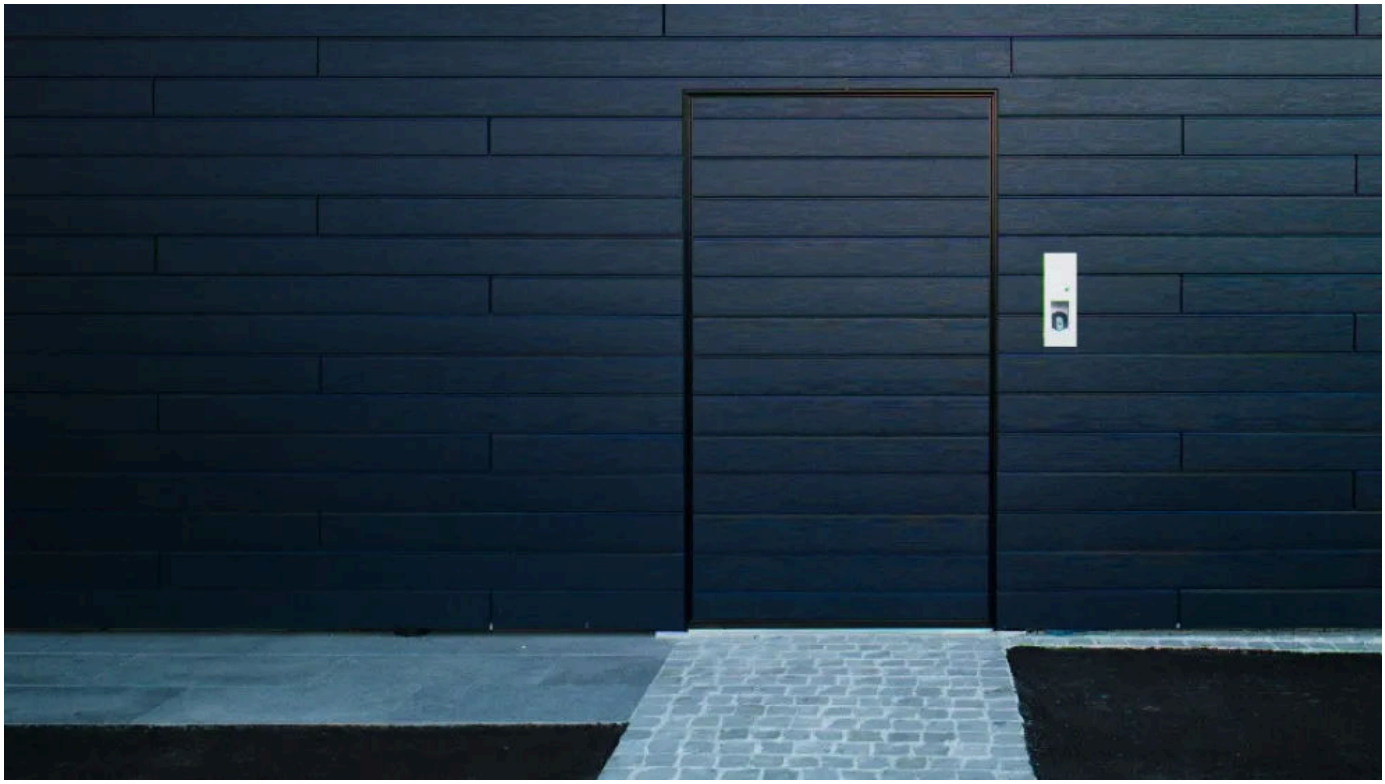

selekta HERITAGE (© Klaus J.A. Mellenthin)

Werzalit Fassadenbekleidungen

Aus der Serie WERZALIT Fassadenbekleidungen und Balkone von WERZALIT Deutschland

selekta REFINE Fassadenprofil

selekta REFINE Dekopan walnut - 157

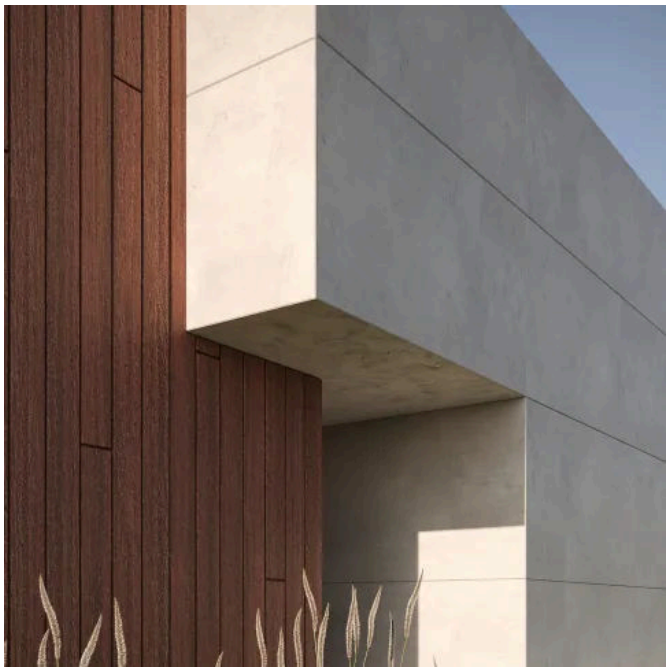

selekta REFINE meranty

selekta REFINE Fassadenprofil

Die Profile lassen sich vertikal, horizontal, diagonal oder – durch Einsatz einer speziellen Klammerbefestigung– auch mit dem klassischen Stülpschalungseffekt verlegen. Außerdem lassen sie sich problemlos mit anderen Fassadensystemen kombinieren.
Durch die leichte Bearbeitbarkeit der Fassadenprofile und die Montage auf bekannten Unterkonstruktionssystemen eignet sich selekta auch zur Kombination mit anderen Fassadensystemen.
Selekta REFINE besteht ausschließlich aus nachwachsenden Materialien. Neben den Standardfarben sind auf Anfrage nahezu alle RAL-Farbtöne erhältlich.

selekta REFINE Fassadenprofil reinweiß

Technische Daten

- Rohlänge 2700 mm und 5400 mm, Deckfläche max. 5400 mm x 155 mm
- Profilstärke: 18 mm
- Material: WERZALIT
- Gewicht: 1,50 kg/m
- Oberfläche: selekta REFINE Dekor mit UV-Schutz
- Brandschutzklasse:
  - **Euroklass D-s2;d0**
  - **Euroklass B-s2;d0**
- Materialbedarf: 6,45 m / m²

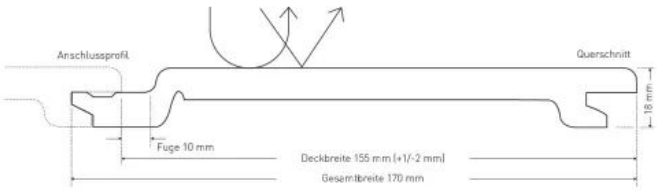

Fassadenprofil selekta REFINE

Werzalit Fassadenbekleidungen

Aus der Serie WERZALIT Fassadenbekleidungen und Balkone von WERZALIT Deutschland

Verlegearten

Verlegeart horizontal - Fassadenprofile selekta

Verlegeart vertikal - Fassadenprofile selekta

Verlegeart diagonal - Fassadenprofile selekta

Stülpschalung - Fassadenprofile selekta

Werzalit selekta Refine cedar

Werzalit selekta Refine walnut

Dekore selekta REFINE

Dekopan dark cedar - 154

Dekopan meranty - 151

Dekopan walnut - 157

Dekopa white oak - 152

Dekopan cedar - 082

Dekopan birch - 156

Dekopan african ebony - 158

Colorpan reinweiß - 701

Werzalit Fassadenbekleidungen

Aus der Serie WERZALIT Fassadenbekleidungen und Balkone von WERZALIT Deutschland

Colorpan cremeweiß - 716

Colorpan hellgrau - 718

Colorpan dunkelgrau - 719

Colorpan anthrazitgrau - 721

Werzalit selekta Refina african-ebony

Werzalit Fassadenbekleidungen

Aus der Serie WERZALIT Fassadenbekleidungen und Balkone von WERZALIT Deutschland

Die Materialien

Die Materialien

selekta REFINE

WERZALIT selekta REFINE Profile bestehen aus einem homogenen Holzwerkstoff aus zerspantem Frischholz, vorwiegend Buche und Kiefer. Die Späne werden unter Beimischung von Harzen unter großem Druck und Hitze untrennbar mit der Oberfläche aus speziellem witterungs- und UV beständig beharztem Kraftpapier verpresst. Es gibt eine große Auswahl an Oberflächendekoren, welche für die Anforderungen an der Fassade geeignet sind.

- **Auch in Brandschutzklasse Euroclass B-s2,d0 erhältlich**

selekta ALU

selekta ALU ist ein stranggepresstes Aluminiumprofil, welches im Pulverbeschichtungsverfahren in einer Auswahl von 4 Holzdekoren bzw. einer quasi unbeschränkten Auswahl an Farben beschichtet werden kann. Aluminium ist ein seit vielen Jahrzehnten bewährtes Material für Fassaden.

Fassadenplatte square

WERZALIT Fassadenplatte square ist eine Hochdrucklaminatplatte (HPL), bei der Schichten aus mit Harzen getränktem Kraftpapier unter großer Hitze und großem Druck verpresst werden. Die Schichtstoffplatten können in sehr großen Flächen und in vielen verschiedenen Dekoren geliefert werden.

WERZALIT Eigenschaften

- Extrem witterungsbeständig und UV-stabil
- Nahezu wartungsfrei
- Einfach zu bearbeiten
- Schnelle, wirtschaftliche Montage
- 10 Jahre Garantie
- PEFC-zertifiziert und 100% recycelbar
- In Deutschland gefertigt

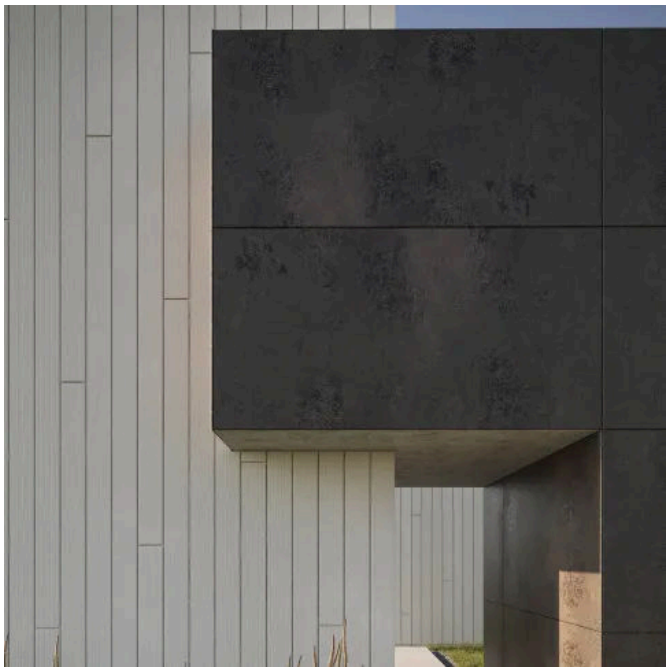

WERZALIT Profile selekta REFINE und Fassadenplatte square

selekta ALU mountain pine und Fassadenplatte square silver grey

Werzalit Fassadenbekleidungen

Aus der Serie WERZALIT Fassadenbekleidungen und Balkone von WERZALIT Deutschland

Klima-Fassade

Die WERZALIT Klima-Fassade

Als vorgehängte, hinterlüftete Fassade schützt selekta REFINE das Bauwerk vor Witterungseinflüssen und Lärm. Wärmedämmung und Fassadenbekleidung sind konstruktiv voneinander getrennt, dazwischen liegt der Hinterlüftungsraum. Bau- und Nutzungsfeuchte wird abgeführt und die Fassade dadurch trocken gehalten, wodurch eine hohe Lebensdauer garantiert wird.
Vorgehängte hinterlüftete Fassaden eignen sich für unterschiedlichste Gebäudetypen, für Büro- und gewerbliche Gebäude ebenso wie für Ein- und Mehrfamilienhäuser.

Broschüre: Fassadensysteme
Broschüre: Fassadenprofile selekta Montage- & Pflegeanleitung
Flyer: REFINE/HERITAGE
Technische Daten: REFINE/HERITAGE

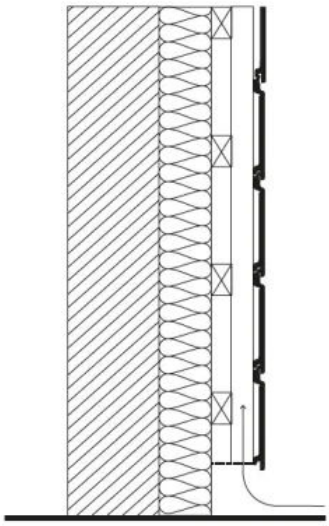

Die WERZALIT Klima-Fassade