Patentiertes Luftdichtungssystem für Schiebe- u. Senkfenster, Pivottüren

Von Air-Lux Technik

Air-Lux Technik AG
Breitschachenstraße 52
9032 Engelburg
Schweiz

Tel.: +41 71 272-2600
Fax: +41 71 272-2601

info@air-lux.ch
www.air-lux.ch

Das patentierte, luftunterstütze Dichtungssystem von air-lux® ermöglicht verschiedene Fassadensysteme:

Lieferprogram

- Schiebefenster
- Senkfenster
- Pivottüren

Senkfenster-System mit luftunterstütztem Dichtungskonzept

Aus der Serie Patentiertes Luftdichtungssystem für Schiebe- u. Senkfenster, Pivottüren von Air-Lux Technik

Das air-lux® Glasfassadensystem mit patentierter, luftunterstützter Dichtung ermöglicht als Ausführungsvariante das im Boden versinkende Senkfenster.

Glasfassadensystem air-lux® für Senkfenster

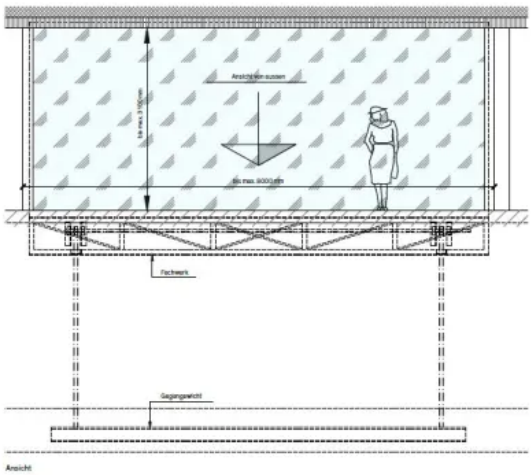

Senkfenster Funktionsgrafik

Komplett geöffnetes Senkfenster

Abmessungen

- **Fensterfläche**: max. 25 m²
- **Gewicht**: keine Einschränkungen
- **Glasdicken**: bis zu 60 mm

Senkfenster-System mit luftunterstütztem Dichtungskonzept

Aus der Serie Patentiertes Luftdichtungssystem für Schiebe- u. Senkfenster, Pivottüren von Air-Lux Technik

Eigenschaften

- 100 % dicht
- Membranfunktion der Dichtung
- 3–fach-Isolierverglasung
- Sehr gute Laufeigenschaften
- Gleichbleibende Performance (keine Abnutzung)

Funktionsweise Senkfenster

Konstruktion

Das Senkfenster steht auf einem stabilen Tragwerk, das mit einem Gegengewicht verbunden ist. Durch das Gegengewicht ist das Senkfenster ausbalanciert und kann mithilfe eines elektrischen Antriebs geräuschlos auf und ab bewegt werden. Im Falle eines Stromausfalls kann das Senkfenster manuell vom Technikraum aus geschlossen werden.

Bedienung

Die Bedienung der Senkfenster läuft über einen Drucktaster mit Totmann-Steuerung und visueller Überwachung der Fahrt. Auf Wunsch ist auch eine vollautomatische Ansteuerung möglich, wobei die Sicherheit hier über Radar oder Infrarot gewährleistet ist. Die air-lux® Senkfenster werden unter Einhaltung der Maschinenrichtlinien hergestellt und montiert.

Technikraum

Da das Senkfenster komplett im Boden verschwindet, ist unterhalb der Verglasung genügend Platz nötig, um das Senkfenster im offenen Zustand zu platzieren. Dieser Technikraum, in dem auch Steuerung, Motor, Antriebswelle sowie das Gegengewicht untergebracht sind, muss für Unterhaltsarbeiten zugänglich sein. Die Dimensionierung des Technikraums wird von air-lux® bestimmt und aufgezeichnet. Regenwasser wird mittels einer verdeckt liegenden Rinne aufgenommen und durch eine Entwässerungsöffnung entwässert.

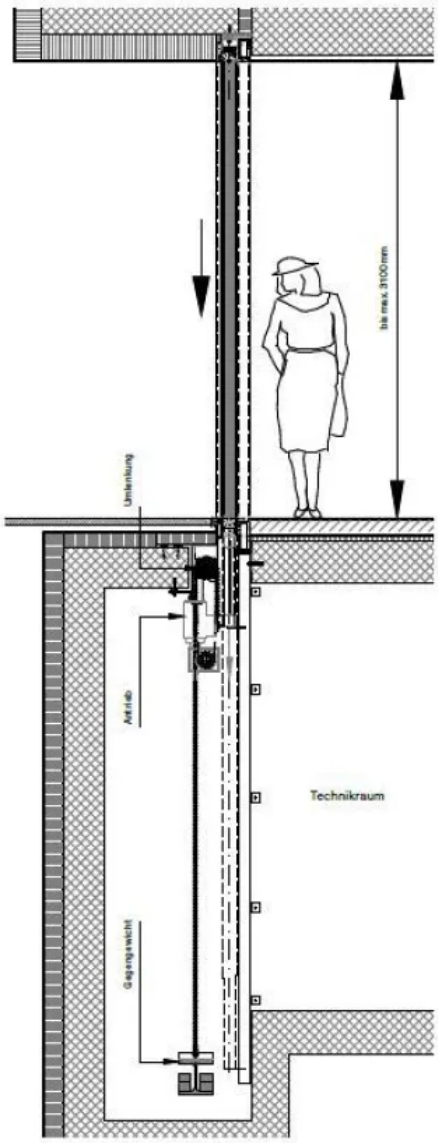

Vertikalschnitt

Senkfenster-System mit luftunterstütztem Dichtungskonzept

Aus der Serie Patentiertes Luftdichtungssystem für Schiebe- u. Senkfenster, Pivottüren von Air-Lux Technik

Wirkungsweise des luftunterstützen Dichtungssystems

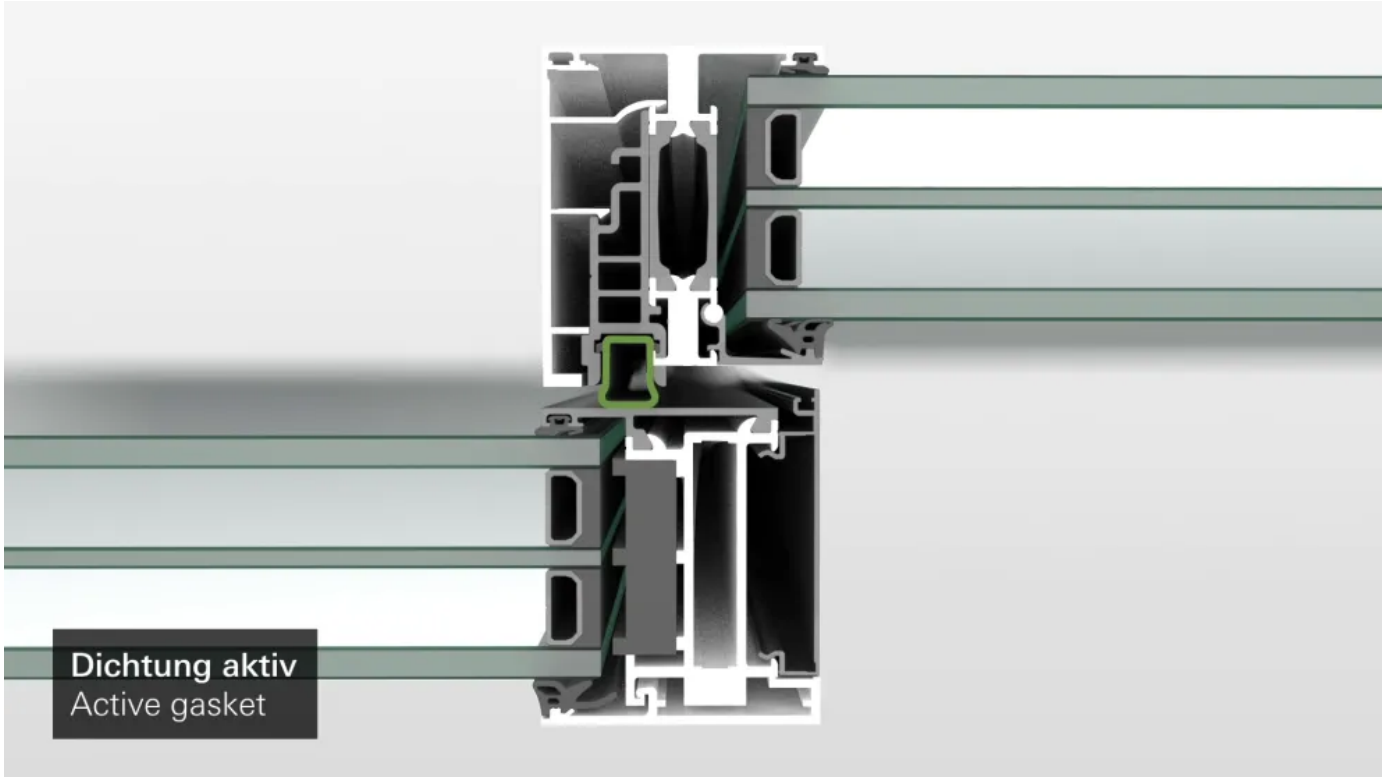

Dichtung aktiv - ”Zu-Position”

Über einen Drucktasterimpuls wird die im Rahmen eingebaute Dichtung aufgeblasen. Die Dichtung drückt sich dadurch an das Schieberprofil und verschließt den Spalt zwischen Schieber und festem Rahmen absolut dicht.

Dichtung inaktiv “Auf-Postion”

Zum Öffnen des Schiebeflügels wird die Dichtung über den Drucktasterimpuls entleert, die Luft entweicht und die Dichtung geht zurück in ihre ursprüngliche, eingerollte Position.

Garantie

10 Jahren Garantie auf das air-lux® Dichtungssystem, die Profiltechnik und Beschläge.

Weitere Informationen im Flyer Senkfenster

Air-Lux Technik AG

Breitschachenstraße 52
9032 Engelburg
Schweiz

Tel. +41 71 272-2600, Fax +41 71 272-2601
info@air-lux.ch, www.air-lux.ch

Absender

Datum:

☐ Per Fax ☐ Per Brief ☐ Für meine Notizen

☐ **Bitte nehmen Sie mit mir Kontakt auf und vereinbaren Sie einen Termin mit mir.**

☐ **Bitte übersenden Sie mir für Ihre Produkte das aktuelle Katalogmaterial.**

☐ **Bitte übersenden Sie mir für Ihre Produkte ausführliche Planungsunterlagen.**

Anfrage zur Produktserie „Patentiertes Luftdichtungssystem für Schiebe- u. Senkfenster, Pivottüren"

Mitteilung: