Produktserien

Planungsrelevante Informationen zu über 400.000 Bau-, Ausstattungs- und Einrichtungsprodukten.

Fenster-Türen-Schiebe-Systeme

Von SALAMANDER myWindow

SALAMANDER Industrie-Produkte GmbH
Jakob-Sigle-Str. 58
86842 Türkheim
Deutschland

Tel.: +49 8245 52-0

fensterplanen@sip.de
salamander-windows.de

Salamander mywindow bietet hochwertige Lösungen für Fenster, Türen und Schiebesysteme, die Design und Funktionalität vereinen.

- **bluEvolution:**
  Fenster- und Türensystem, geeignet für Schallschutz- und Sicherheitsverglasungen, optional:
  - **Greta®Fenster** mit sichtbetonartiger Oberflächen-Textur, aus PVC
  - **evoCore passivHaus_Fenster** mit hochwärmedämmenden Profilen mit PET-Schaum
- **greenEvolution:**
  Fensterlösung aus PVC-Profilen, fünf Designvarianten von modern bis traditionell, Neubau und Sanierung
- **proEvolution:**
  Fensterprofile im besonders schlanken Design, optimiert für hohen Wärmeschutz und Schallschutz
- **evolutionDrive:**
  Schiebesystem für große Glasflächen, als Hebeschiebetür oder verschiedene, auch barrierefreie Schiebeelemente

Schiebesysteme für große Verglasungen – evolutionDrive

Aus der Serie Fenster-Türen-Schiebe-Systeme von SALAMANDER myWindow

evolutionDrive Schiebesysteme dienen als stilvolle Verbindung von Innen und Außen. Großdimensionierte Verglasungen bis 6,5 Meter lassen sich ebenso realisieren wie barrierefreie Übergänge mit Nullschwelle. Die wärmedämmenden Konstruktionen und schmalen Ansichten der Salamander Schiebesysteme stehen auch als platzsparende Parallel-Abstell-Schiebesysteme oder variables System für Schiebetüren und Schiebefenster zur Verfügung.

Schiebesysteme für große Verglasungen – evolutionDrive

Aus der Serie Fenster-Türen-Schiebe-Systeme von SALAMANDER myWindow

Hebeschiebetür evolutionDrive_HST

Komfortable Hebeschiebetür für die Verbindung nach draußen

Die evolutionDrive Hebeschiebetür gibt es 100 % Recyclingfenster Greta®Fenster.

evolutionDrive_HST ist auf optimale Stabilität ausgelegt und ermöglicht hohe Glasanteile.

evolutionDrive_HST

Mit der evolutionDrive Hebeschiebetür sind großdimensionierte Fenster- und Öffnungselemente realisierbar. Die leichtgängige Mechanik unterstützt eine einfache Bedienung, selbst bei großen Elementen.

Die Schiebekonstruktion ist auf optimale Stabilität ausgelegt und mit hochwertigen Dichtungen vor Wind, Hagel und Schlagregen geschützt. Die Mitteldichtung gewährleistet einen effizienten Wärmeschutz.

In Kombination mit der levelZer0-Schwelle ist ein nahezu schwellenloser Übergang zwischen Innen und Außen für Barrierefreiheit nach DIN 18040 möglich.

Merkmale:

- Maximale Größen (mit Standardflügel): Breite bis max. 6.500 mm x Höhe bis max. 2.700 mm
- Öffnungsschemata: A, C, D, G1, K
- Bautiefe Flügel: 82 mm, Bautiefe Zarge: 194 mm
- Ansichtshöhe Flügel: 100 mm, Bautiefe Zarge: 55 mm
- Dämmung: bis zu U_w = 0,64 W/(m²K), U_f = 1,3 W/(m²K)
- Schallschutz: bis 43 dB
- Einbruchhemmung: bis RC 2

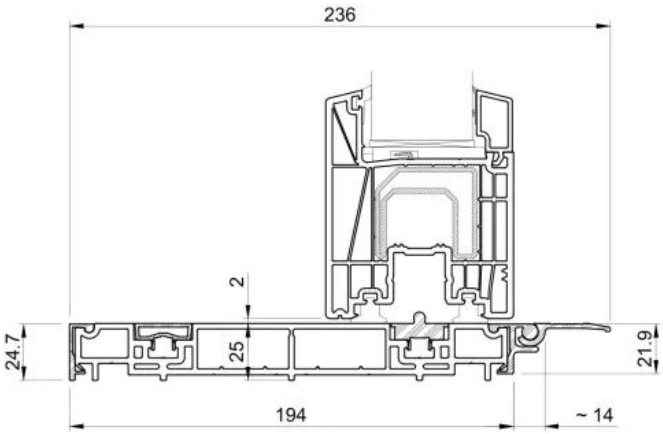

Die levelZer0-Schwelle für die Hebeschiebetür besteht aus postindustriellen Greta®Fenster_loop Recyclingmaterial

Schiebesysteme für große Verglasungen – evolutionDrive

Aus der Serie Fenster-Türen-Schiebe-Systeme von SALAMANDER myWindow

Das System Schwelle levelZer0, bodengleich eingebaut mit Unterbaudämmprofil und Entwässerung, erfüllt die Barrierefreiheit nach DIN 18040.

Schiebesysteme für große Verglasungen – evolutionDrive

Aus der Serie Fenster-Türen-Schiebe-Systeme von SALAMANDER myWindow

Schiebeelement evolutionDrive_plus

Platzsparendes Schiebeelement für Raumgewinn im Freien

Die schlanken Profile und niedrige Bautiefe von evolutionDrive_plus eignet sich für die Renovierung.

Das evolutionDrive_plus Parallel-Abstell-Schiebesystem ist eine platzsparende Schiebetürlösung.

evolutionDrive_plus

Das Parallel-Abstell-Schiebesystem evolutionDrive_plus unterstützt eine raumöffnende Wirkung durch großzügige Glasflächen. Selbst in engen Raumsituationen schafft evolutionDrive_plus eine platzsparende Lösung für die Verbindung nach draußen. Gleichzeitig gewährleistet das patentiertes Schiebesystem die komplette Dichtigkeit.

Die Kunststoffschwelle mit Aluminiumtrittschutz wurde für ein- und zweiflügelige Türen konzipiert und bietet auch spezielle Adapterprofile für den behindertengerechten Übergang über den Schwellenbereich.

Merkmale:

- Maximale Größen (mit Standardflügel): Breite bis max. 4.000 mm x Höhe bis max. 2.600 mm
- Öffnungsschemata: A, C
- Bautiefe: 152 mm
- Ansichtshöhe Flügel: 95 mm, Bautiefe Zarge: 54 mm
- Dämmung: bis zu U_w = 0,71 W/(m²K)
- Schallschutz: bis 44 dB
- Einbruchhemmung: bis RC 2

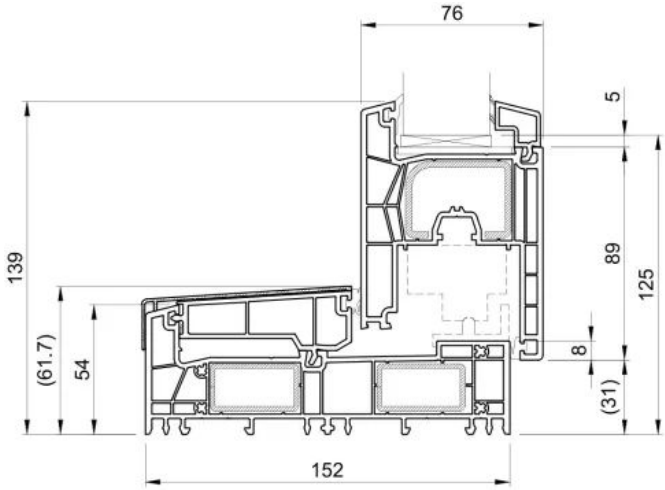

Eine Kunststoffschwelle mit Aluminiumtrittschutz ermöglicht einen behindertengerechten Übergang ins Freie.

Schiebesysteme für große Verglasungen – evolutionDrive

Aus der Serie Fenster-Türen-Schiebe-Systeme von SALAMANDER myWindow

Schiebefenster-/tür evolutionDrive_SF

Variable Schiebefenster- oder Schiebetürkonstruktion

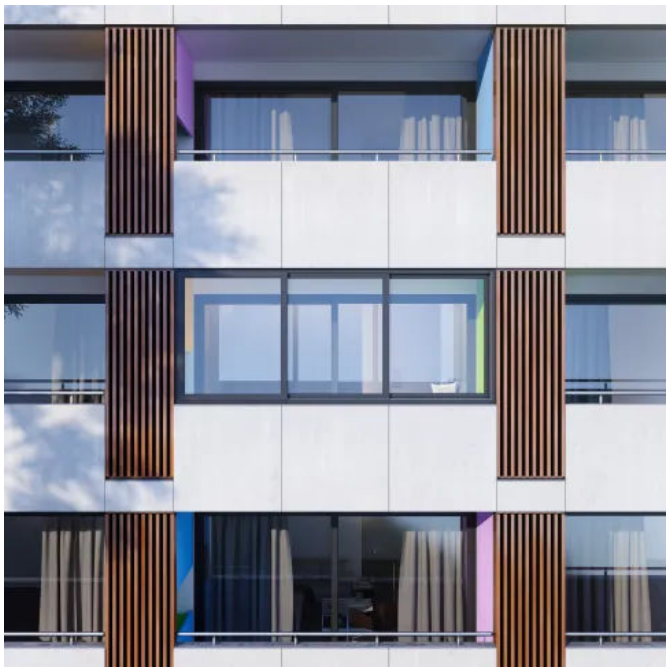

evolutionDrive_SF ist variabel einsetzbar als Schiebefenster oder Schiebetür.

In Räumen ohne Option für schwenkbare Fenster bieten Schiebesysteme Vorteile.

evolutionDrive_SF

evolutionDrive_SF erlaubt einen variablen Einsatz als Schiebefenster- oder Schiebetürkonstruktion innerhalb eines smarten Bedienkonzepts. Die Ansicht kann durch die durch die SlimLock- und ClipOn Track-Technologie schmal gehalten werden. Mit einer Rahmenbautiefe von 76 mm entspricht das schlanke Profil einem modernen Baustil.

evolutionDrive_SF ist mit den Anschlussprofilen und Verglasungstechniken der Serie greenEvolution kompatibel.

Schiebesysteme für große Verglasungen – evolutionDrive

Aus der Serie Fenster-Türen-Schiebe-Systeme von SALAMANDER myWindow

Merkmale:

- Maximale Größen (mit Standardflügel):
  - Schiebetür: Breite bis max. 3.500 mm x Höhe bis max. 2.600 mm
  - Schiebefenster: Breite bis max. 3.500 mm x Höhe bis max. 1.600 mm
- Bautiefe: 76 mm
- Ansichtshöhe Flügel: 72 mm, Ansichtshöhe Rahmen: 62 mm
- Dämmung (bei einer Referenzgröße von 3,50 x 2,48 m):
  - bis zu $U_w = 1{,}2$ W/(m²K)
  - mit $U_f = 1{,}8$ W/(m²K)

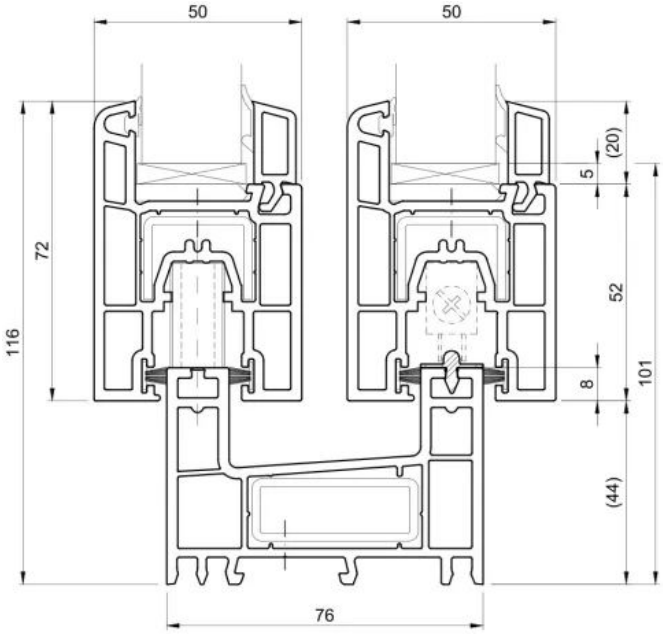

Eine Kunststoffschwelle mit Aluminiumtrittschutz ermöglicht einen behindertengerechten Übergang ins Freie.

Farben, Dekore & Downloads

Ausgefallene Farben und exklusive Dekore

Salamander Fenster bieten ein umfangreiches Sortiment an Farben und Dekoren. Die hochwertigen Folienbeschichtungen sind wartungs- und pflegefreundlich und schützen zusätzlich vor Witterung.

Texturbeispiele Standard Collection:

Golden Oak

Metbrush Alu_Premium

Weinrot Struktur

Anthrazitgrau Satin

Die matt_cleanCOOL- und COOLWood-Collection veredeln die Oberfläche mit mattem Finish oder perfekter Holzoptik – und kombinieren diese mit der pflegeleichten, schmutzabweisenden clean oder der UV-reflektierenden COOL Beschichtung.

Mit den exklusiven realMaterial-Oberflächen ist eine hochwertige Materialästhetik in Leder-, Aluminium-, Edelstahl-, Kupfer-, oder Holzoptik möglich - unabhängig ob für die Innen-oder Außengestaltung.

Texturbeispiele matt_cleanCOOL | COOLWood | realMaterial Collection:

Schiebesysteme für große Verglasungen – evolutionDrive

Aus der Serie Fenster-Türen-Schiebe-Systeme von SALAMANDER myWindow

mattAnthracite_cleanCOOL

mattMalt_COOLWood

loopedLeather | Bison_schwarz

realCopper | Kupfer

Weitere Informationen

Schiebesysteme evolutionDrive | Farben & Dekore

Downloads

evolutionDriveHST Broschüre | evolutionDriveHST levelZer0 Broschüre

evolutionDrivePlus Broschüre | evolutionDrive SF Broschüre