Sanibroy: Kleinhebeanlagen

Von SFA Deutschland

SFA Deutschland GmbH
Waldstr. 23, Gebäude B 5
63128 Dietzenbach
Deutschland

Tel.: +49 6074 309280
Fax: +49 6074 3092890

info@sfa-deutschland.de
www.sanibroy.de

Eine zusätzliche Toilette zu installieren, ist in einem größeren Haushalt oft eine Notwendigkeit und muss unter Umständen auf kleinstem Raum geschehen, weit entfernt vom nächsten Fallrohr oder im Keller unterhalb der Rückstauebene. Dabei gilt es, die technischen Anforderungen mit den ästhetischen Vorstellungen zu verbinden.
Ob ein modernes, wandhängendes WC inklusive Fördersystem oder eine Fäkalienhebeanlage für ein komplettes Badezimmer – Sanibroy bietet passende Lösungen für jede Situation:

Fäkalienhebeanlagen
Schmutzwasserhebeanlagen
Kompakt WCs
Kondensatpumpen

Fäkalienhebeanlagen

Aus der Serie Sanibroy: Kleinhebeanlagen von SFA Deutschland

Mit den kompakten Fäkalienhebeanlagen von SFA ist es möglich, überall und ohne größere Umbauarbeiten sanitäre Einrichtungen im Haus zu installieren.

Fäkalienhebeanlagen

Varianten

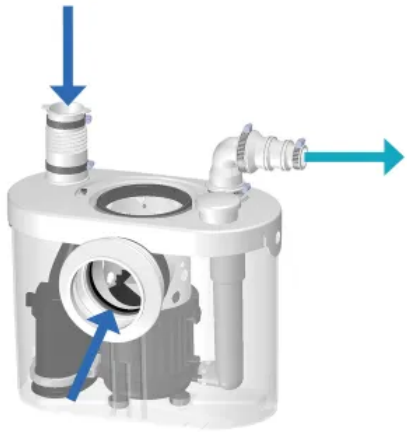

Sanibroy Pro UP

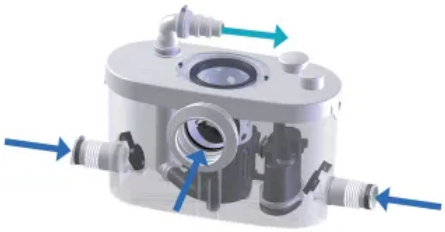

Sanipro XR UP

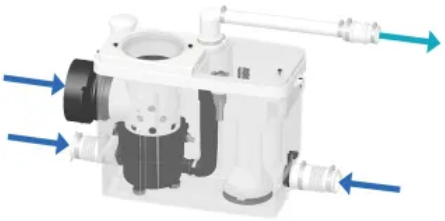

Sanipack Pro UP

	Einsatzbereich	Förderhöhe	Förderleistung	Durchmesser Einlass	Druckleitungsdurchmesser	Anzahl Einlässe
Sanibroy Pro UP	WC, Waschtisch	5 m	85 l/min	40, 100 mm	22/28/32 mm	2
Sanipro XR UP	WC, Waschtisch, Bidet, Duschkabine	5 m	85 l/min	40, 100 mm	22/28/32 mm	4

Fäkalienhebeanlagen

Aus der Serie Sanibroy: Kleinhebeanlagen von SFA Deutschland

	Einsatzbereich	Förderhöhe	Förderleistung	Durchmesser Einlass	Druckleitungsdurchmesser	Anzahl Einlässe
Sanipack Pro UP	Wandhängendes WC, Waschtisch, Bidet, Duschkabine	5 m	95 l/min	40, 100 mm	22/28/32 mm	3

Schmutzwasserhebeanlagen

Aus der Serie Sanibroy: Kleinhebeanlagen von SFA Deutschland

Schmutzwasserhebeanlagen von Sanibroy ermöglichen den horizontalen Transport des Abwassers über weitere Distanzen oder pumpen es auf ein höheres Niveau, so dass es sicher und hygienisch in die Kanalisation eingeleitet werden kann. Sie sind z. B. dann erforderlich, wenn Sanitärobjekte oder Geräte unterhalb der Rückstauebene oder weit entfernt vom Hauptkanal installiert werden sollen.

Schmutzwasserhebeanlagen

Wenn Sanitärobjekte wie Waschbecken und Duschen oder Geräte wie Waschmaschine und Geschirrspüler unterhalb der Rückstauebene oder weit entfernt vom Hauptkanal installiert werden sollen, ist eine Anpassung der Abwasserentsorgung erforderlich.
Schmutzwasserhebeanlagen von Sanibroy bieten eine umfassende Lösung: Sie ermöglichen den horizontalen Transport des Abwassers über weitere Distanzen oder pumpen es auf ein höheres Niveau, so dass es sicher und hygienisch in die Kanalisation eingeleitet werden kann.

Varianten

Da unterschiedliche Einsatzorte spezielle Anforderungen mit sich bringen, hängt die Wahl der geeigneten Anlage von Faktoren wie der notwendigen Förderhöhe bzw. Förderleistung, dem Nutzvolumen und der Temperaturbeständigkeit ab.

Schmutzwasserhebeanlagen

Aus der Serie Sanibroy: Kleinhebeanlagen von SFA Deutschland

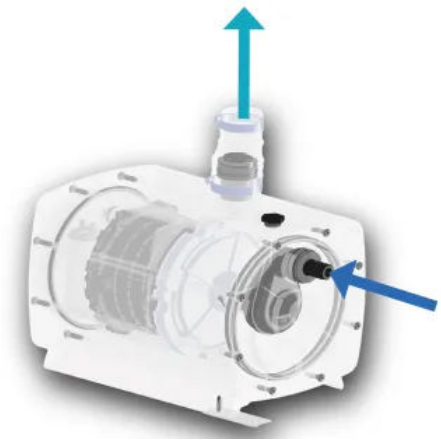

Sanifloor +

Sanivite +

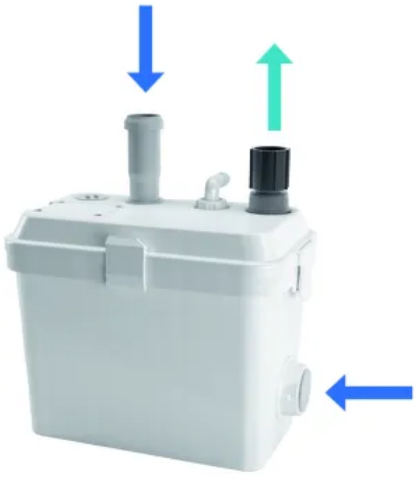

Sanifast S

	Einsatzbereich	Förder-höhe	Förder-leistung	Max. Wasser-temperatur	ø Einlass	ø Druck-leitung	Motor-leistung
Sanifloor + 1	Walk-In-Dusche	3 m	30 l/min	35 Grad Celsius	16 mm	32 mm	400 W
Sanifloor + 3	Duschwanne	3 m	30 l/min	35 Grad Celsius	16 mm	32 mm	400 W
Sanivite +	Duschkabine, Waschtisch, Badewanne, Waschmaschine, Geschirrspüler, Spüle	5 m	85 l/min	60 Grad Celsius	40 mm	32 mm	400 W
Sanifast S	Duschkabine, Waschtisch, Badewanne, Waschmaschine, Geschirrspüler, Spüle	11 m	200 l/min	90 Grad Celsius	DN 40/50	32 mm	300-850 W

Kompakt-WCs

Aus der Serie Sanibroy: Kleinhebeanlagen von SFA Deutschland

Die Kompakt-WCs von Sanibroy sind die Lösung für die Nachrüstung eines Badezimmers. Besonders platzsparend und mit Anschluss für einen Waschtisch ermöglichen sie eine Nasszelle in jedem Raum – altersgerecht im Erdgeschoss, im Keller oder Dachgeschoss.

Kompakt-WCs

Die Kompakt-WCs von Sanibroy sind die Lösung für die Nachrüstung eines Badezimmers. Besonders platzsparend und mit Anschluss für einen Waschtisch ermöglichen sie eine Nasszelle in jedem Raum – altersgerecht im Erdgeschoss, im Keller oder Dachgeschoss.
Die Produktreihe Sanicompact von Sanibroy bietet platzsparende Toiletten mit hohem Komfort und komplettem Zubehör. Die integrierte Hebeanlage ermöglicht einen minimalen Anschluss an die Abwasserleitung ohne Gefälle, sodass das WC schnell und einfach installiert werden kann. Zusätzlich ist lediglich ein einfacher Wasser- und Stromanschluss erforderlich.
Der Spül- und Abpumpmechanismus funktioniert bequem per Knopfdruck – die integrierte Hebeanlage führt das Abwasser zuverlässig ab, in Sekundenschnelle bis zu 3 Meter hoch oder 30 Meter weit zum nächsten Fallrohr. Die integrierte Schneidwerktechnologie von Sanibroy sorgt für eine hohe Förderleistung und lange Lebensdauer.
Mit zusätzlichen Extras bietet Sanicompact neben der technisch ausgereiften Lösung auch vollen Komfort, zum Beispiel mit einer Absenkautomatik des Toilettendeckels. Die Silence-Technologie sorgt zudem für einen leisen und diskreten Betrieb. Um die Hygiene rund ums Bad zu erhöhen, gehört bei Sanibroy der abnehmbare Toilettensitz bei fast jedem Modell zur Grundausstattung.

Kompakt-WCs

Aus der Serie Sanibroy: Kleinhebeanlagen von SFA Deutschland

Varianten

SANICOMPACT® 43

SANICOMPACT® PRO

SANICOMPACT® LUXE

SANICOMPACT® COMFORT

SANICOMPACT® COMFORT+

SANICOMPACT® COMFORT BOX

	Beschreibung	Förder-höhe	Förder-leistung	Ø Abgangs-leitung	Strom-versorgung	Motor-leistung
SANICOMPACT® 43	Keramik-WC mit integrierter Hebeanlage	3 m	105 l/min	DN 25/32 mm	220-240 V / 50 Hz	550 W
SANICOMPACT® PRO	Keramik-WC mit integrierter Hebeanlage	3 m	105 l/min	DN 25/32 mm	220-240 V / 50 Hz	550 W
SANICOMPACT® LUXE	Keramik-WC mit integrierter Hebeanlage	3 m	105 l/min	DN 25/32 mm	220-240 V / 50 Hz	550 W
SANICOMPACT® COMFORT	Wandhängendes WC mit integrierter Schneidwerk-Hebeanlage	3 m	105 l/min	DN 25/32 mm	220-240 V / 50 Hz	550 W
SANICOMPACT® COMFORT+	Wandhängendes WC mit integrierter Schneidwerk-Hebeanlage	3 m	105 l/min	DN 25/32 mm	220-240 V / 50 Hz	500 W
SANICOMPACT® COMFORT BOX	Wandhängendes WC mit integrierter Schneidwerk-Hebeanlage	3 m	105 l/min	DN 25/40 mm	220-240 V / 50 Hz	550 W

Kondensatpumpen

Aus der Serie Sanibroy: Kleinhebeanlagen von SFA Deutschland

Sanicondens Kondensatpumpen in drei Varianten zum Fördern von Kondensaten sowie Lösungen zur Neutralisierung des Säuregehaltes der Kondensate vor der Entsorgung.

Kondensatpumpen

Kondensate entstehen als verflüssigte Bestandteile des Abgases bei der Verbrennung von beispielsweise Öl oder Gas. Diese Kondensate sind aggressiv und können bestimmte Werkstoffe angreifen. Um sie vor Beschädigung zu schützen, muss kondensathaltiges Abwasser neutralisiert oder zumindest verdünnt werden, bevor es in das Abwassersystem geleitet wird. Die Mindestanforderungen und Mengenbestimmungen werden auch in den Vorschriften der Deutschen Vereinigung für Wasserwirtschaft, Abwasser und Abfall e.V. (DWA) geregelt.
Die Produktreihe Sanicondens bietet verschiedene Pumpen zum Fördern von Kondensaten sowie Lösungen zur Neutralisierung des Säuregehaltes der Kondensate vor der Entsorgung an. Auch Klimaanlagen erzeugen Kondensat, dessen Entsorgung sich jedoch als problematisch erweist, wenn das Klimagerät unterhalb der Rückstauebene aufgestellt ist. Hier ist der Einsatz einer Kondensatpumpe erforderlich, um das Kondensat in die Kanalisation abzuleiten.

Kondensatpumpen

Aus der Serie Sanibroy: Kleinhebeanlagen von SFA Deutschland

Kondensatpumpe

Varianten

Sanicondes Pro N

Sanicondes Best Flat

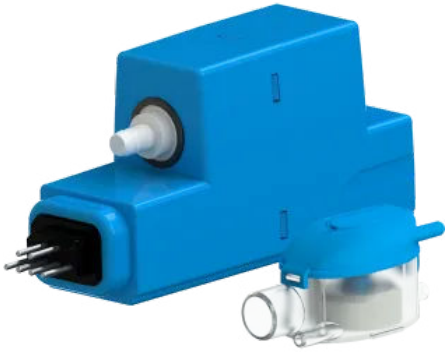

Sanicondens Clim Mini S / Pack S

	Einsatzgebiet	Förder-höhe	Förder-leistung	Ø Abgangs-leitung	Gas-Therme	Öl-Therme	Einlässe	Tank-volumen	Geräusch-pegel
Sanicondes Pro N	Klimaanlage, Kühlregal, Luftentfeuchter, Deckenkassette, Wärmepumpe	4,5 m	6,3 l/min	10 x 1	50 kW	30 kW	2 (DN 28)	2,2 l	< 45 dB
Sanicondes Best Flat	Klimaanlage, Kühlregal, Luftentfeuchter, Deckenkassette, Wärmepumpe	4,5 m	6,3 l/min	10 x 1	80 KW	50 kW	2 (DN 28)	3,5 l	< 45 dB

Kondensatpumpen

Aus der Serie Sanibroy: Kleinhebeanlagen von SFA Deutschland

	Einsatzgebiet	Förder-höhe	Förder-leistung	Ø Abgangs-leitung	Gas-Therme	Öl-Therme	Einlässe	Tank-volumen	Geräusch-pegel
Sanicondens Clim Mini S / Pack S	Klimaanlage	6 m	9 l/h	8 – 10 mm	-	-	DN 18		21 dB

SFA Deutschland GmbH

Waldstr. 23, Gebäude B 5
63128 Dietzenbach
Deutschland

Tel. +49 6074 309280, Fax +49 6074 3092890
info@sfa-deutschland.de, www.sanibroy.de

Absender

Datum:

☐ Per Fax ☐ Per Brief ☐ Für meine Notizen

☐ **Bitte nehmen Sie mit mir Kontakt auf und vereinbaren Sie einen Termin mit mir.**

☐ **Bitte übersenden Sie mir für Ihre Produkte das aktuelle Katalogmaterial.**

☐ **Bitte übersenden Sie mir für Ihre Produkte ausführliche Planungsunterlagen.**

Anfrage zur Produktserie „Sanibroy: Kleinhebeanlagen"

Mitteilung: