Sanitärraumausstattungen aus MIRANIT

Von KWC Aquarotter

KWC Aquarotter GmbH
Parkstr. 1-5
14974 Ludwigsfelde
Deutschland

Tel.: +49 3378 8180
Fax: +49 3378 818100

info.de@kwc-professional.com
kwc-professional.com

Einzel-, Doppel-, Reihen- und Aufsatzwaschtische aus bruchfestem, kunstharzgebundenem Mineralgranit für die moderne und zeitlos elegante Ausstattung von Sanitärräumen in Schulen, Kinderbetreuungseinrichtungen, Sportstätten, Hotels, Gastronomie und gewerblichen Betrieben.

Die monolithisch – ohne Klebenaht und Fugen – gefertigten Waschtische besitzen eine hohe Stabilität und sind dank der glatten, porenfreien und pflegeleichten Gelcoatoberfläche hygienisch und äußerst widerstandsfähig.

Material, Oberflächeneigenschaften, Farben
Mineralgranit mit Gelcoatoberfläche, hochglänzend

Sanitärraumausstattungen aus Mineralgranit von KWC Professional sind
- hygienisch
- pflegeleicht
- widerstandsfähig gegen mechanische Beanspruchung und bruchfest
- temperaturbeständig bis 80 °C
- Standardfarbe Alpinweiß
- beständig gegen leichte Säuren und Laugen

Maßgefertigte VARIUSsign Reihenwaschtische aus Mineralgranit sind bis zu einer Länge von 3,60 m realisierbar.

Reihen-Waschtische aus MIRANIT

Aus der Serie Sanitärraumausstattungen aus MIRANIT von KWC Aquarotter

Reihenwaschtische von KWC Professional aus MIRANIT kommen in gewerblichen und öffentlichen Waschräumen zum Einsatz. Durch die modulare Gestaltung lassen sich Raumgeometrien optimal nutzen.

Reihenwaschtische RONDA und QUADRO

Die bewährten Waschtischmodelle RONDA und QUADRO aus MIRANIT bietet KWC Professional auch als Dreifach-Waschtisch an. Die runden oder eckigen Mulden sind nahtlos eingeformt. Optional können verschiedene Ablaufarmaturen dazu gewählt werden: Siebventil, Haubenventil oder Exzenter-Ab- und Überlaufgarnitur. Die Reihenwaschtische können mit Standarmaturen oder Wandarmaturen (ohne Bohrung) ausgestattet werden. Auch hier bietet KWC Professional eine breite Auswahl passenden Zubehörs.

Seifenspenderbohrungen und weitere Farbtöne auf Anfrage.

Reihenwaschtisch Quadro

Reihenwaschtisch RONDA

Reihen-Waschtische aus MIRANIT

Aus der Serie Sanitärraumausstattungen aus MIRANIT von KWC Aquarotter

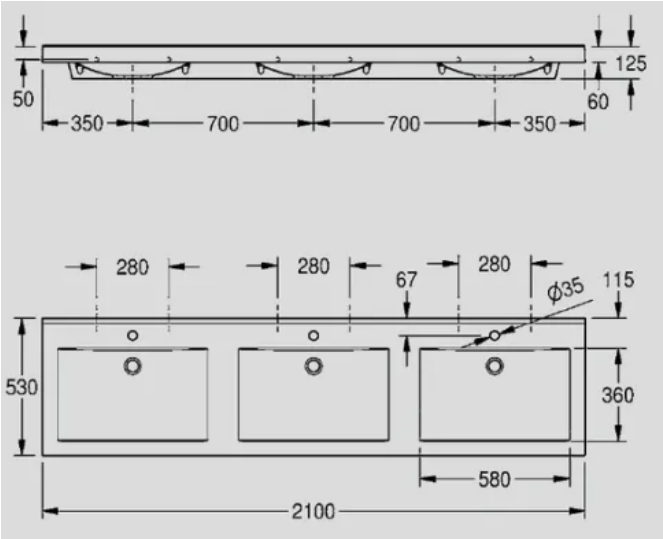

Abmessungen Reihenwaschtisch QUADRO

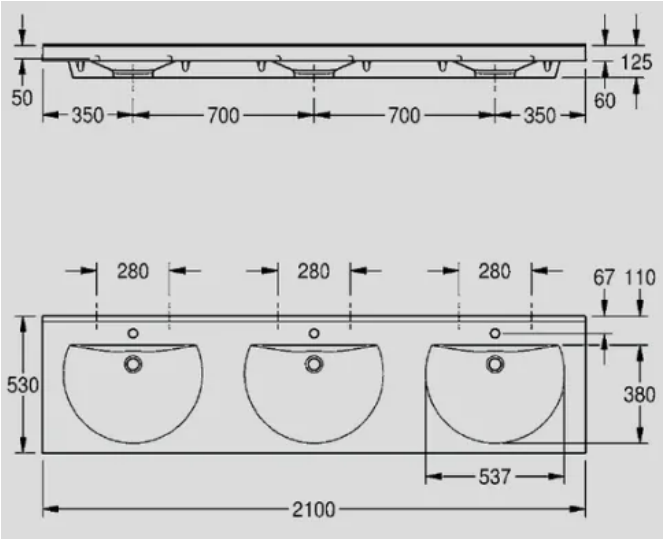

Abmessungen Reihenwaschtisch RONDA

Reihenwaschtische FUTURA exklusiv

FUTURA exklusiv Reihenwaschanlagen aus kunstharzgebundenem Mineralwerkstoff wurden zur Erfüllung der Forderungen entwickelt, die in der Arbeitsstättenrichtlinie für Waschräume (35/1-4) festgelegt sind:

„Die Waschgelegenheiten dürfen keine scharfwinkeligen Ecken oder Übergänge aufweisen. Das Schmutzwasser muss schnell und auf kürzestem Wege abfließen. Die Oberfläche der Rinnen, Becken und Duschwannen muss glatt und porenfrei sein.“

Mit einer freien Bodenfläche von mindestens 0,7 x 0,7 m vor jeder Waschgelegenheit ist auch der Abstand der Waschplätze voneinander mit 700 mm festgelegt. Für die Verkehrswege zwischen Waschtischanlage und gegenüberliegender Wand bzw. zwischen 2 Anlagen soll mindestens 1,40 m bzw. 1,80 m zur Verfügung stehen. Oberkanten von Reihenwaschtischen sollen sich 700 bis 800 mm über dem Fußboden befinden. Die Tiefe der Waschstelle soll ca. 550 mm betragen.

FUTURA exklusiv Reihenwaschanlagen setzen sich aus Zweier- bzw. Dreier-Waschplatzeinheiten zusammen. Die Anlagen werden einreihig an der Wand oder paarig freistehend im Raum montiert und sind mit speziellen Waschplatzarmaturen auszustatten. Die Kombination der Einheiten ermöglicht eine beliebige Gesamtlänge der Anlagen und damit eine optimale Raumnutzung

FUTURA exklusiv Varianten

- Waschplatzbreite 600, 700 und 800 mm
- Reihbare Einzelbecken mit 2 oder 3 Waschplätzen
- direkte Wandbefestigung oder Aufstellung mit nivellierbaren Füßen, Beckenoberkante 700 oder 800 mm
- Aufstellung einreihig an der Wand oder doppelreihig frei im Raum
- Standardfarbe Alpinweiß, weitere Farbtöne auf Anfrage.
- Wasseranschluss von unten, von oben oder aus der Wand

KWC Professional bietet das komplette Zubehör: Passende Wand- oder Klemm-Armaturen, Spender, Spiegel, Ablagen und sonstige Waschraumausstattungen.

Typenübersicht, Kombinationen, Abmessungen und technische Details

Reihen-Waschtische aus MIRANIT

Aus der Serie Sanitärraumausstattungen aus MIRANIT von KWC Aquarotter

Einreihige FUTURA exklusiv Reihenwaschanlage mit 3 Waschplätzen und passender Armatureneinheit

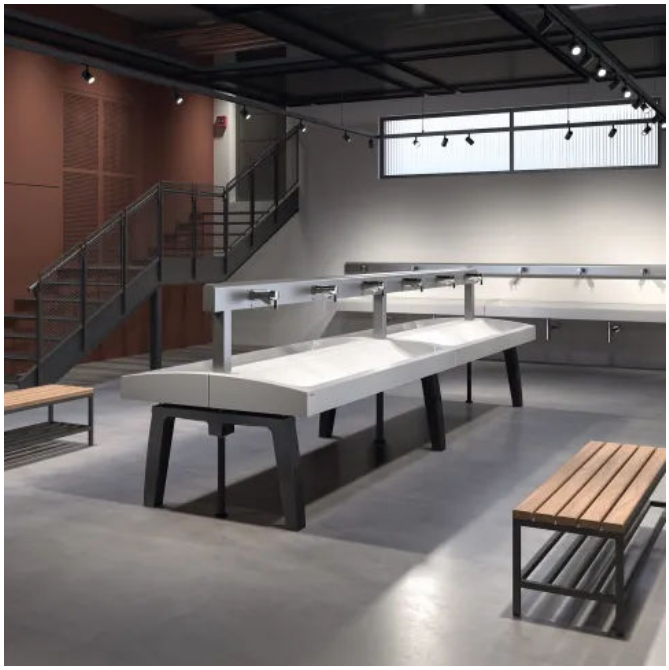

Doppelreihige FUTURA exklusiv Reihenwaschanlage mit 12 Waschplätzen und Armatureneinheiten

KWC Aquarotter GmbH

Parkstr. 1-5
14974 Ludwigsfelde
Deutschland

Tel. +49 3378 8180, Fax +49 3378 818100
info.de@kwc-professional.com, kwc-professional.com

Absender

Datum:

☐ Per Fax ☐ Per Brief ☐ Für meine Notizen

☐ **Bitte nehmen Sie mit mir Kontakt auf und vereinbaren Sie einen Termin mit mir.**

☐ **Bitte übersenden Sie mir für Ihre Produkte das aktuelle Katalogmaterial.**

☐ **Bitte übersenden Sie mir für Ihre Produkte ausführliche Planungsunterlagen.**

Anfrage zur Produktserie „Sanitärraumausstattungen aus MIRANIT"

Mitteilung: