Glasduschen

Von Heiler Glas



Heiler Glas GmbH
Carl-Zeiss-Str. 11
68753 Waghäusel
Deutschland

Tel.: +49 7254 9322-0
Fax: +49 7254 9322-60

info@heiler-glas.de
www.heiler-glas.de

HEILER-Echtglasduschabtrennungen werden individuell gefertigt. Die Duschen zeichnen sich durch perfekte Verarbeitung und hohe Qualität aus. Im Standardprogramm werden Lösungen für Nischensituationen, Ecksituationen (Viereck, Fünfeck, Viertelkreis), für Anordnung vor der Wand, mit festehendem Glasteil, für barrierefreie Anforderungen oder für Badewannen angeboten.
Sonderlösungen mit exakter, millimetergenauer Fertigung auf Maß, z. B. bei Dachschrägen oder besonderen Einbausituationen, lassen sich durch den HEILER-Aufmaß- und Montageservice und die individuelle Herstellung einfach realisieren.

Programm

- unikat – Echtglasduschen
  sind rahmenlose Glasduschen und werden genau der baulichen Situation und den Wünschen angepasst. Nach exaktem Aufmaß wird jede unikat-Dusche gefertigt und von HEILER montiert.
- unilight – Echtglasduschen
  sind teilgerahmte Glasduschen, die ebenfalls individuell gefertigt werden.
- TGR – Echtglasduschen
  sind teilgerahmte Duschkabinen, die sich durch ein innovatives Profilsystem mit Pendelfunktion und Hebe-Senk-Mechanismus auszeichnen.

Einsatz

HEILER-Duschabtrennungen passen auf alle gängigen Duschwannenformen etablierter Hersteller. Zudem lassen sich fast alle Modelle bodenbündig einbauen und erlauben so die barrierefreie Gestaltung der Dusche. Übliche Lösungen, wie Duschabtrennungen mit seitlichem Wannenanschluss oder dreiseitig freistehend, sind möglich.

Montage

Mit einem eigenen Aufmaß- und Montageservice sorgt HEILER für optimal abgestimmte Lösungen.

Gewährleistung

Auf alle Produkte wird eine Garantie von 5 Jahren sowie eine Nachkaufgarantie von 13 Jahren auf alle Ersatzteile gewährt.

HEILER Echtglasduschabtrennungen

Aus der Serie Glasduschen von Heiler Glas



Nach Aufmaß gefertigte Duschabtrennungen für Nischensituationen, Ecksituationen (Viereck, Fünfeck, Viertelkreis), für Anordnung vor der Wand, mit festehendem Glasteil, für barrierefreie Anforderungen oder für Badewannen.

Ausstattungsvarianten

Systemeigenschaften

HEILER-Echtglasduschabtrennungen werden individuell gefertigt. Die Duschen zeichnen sich durch perfekte Verarbeitung und hohe Qualität aus. Im Standardprogramm werden Lösungen für Nischensituationen, Ecksituationen (Viereck, Fünfeck, Viertelkreis), für Anordnung vor der Wand, mit festehendem Glasteil, für barrierefreie Anforderungen oder für Badewannen angeboten. Sonderlösungen mit exakter, millimetergenauer Fertigung auf Maß, z. B. bei Dachschrägen oder besonderen Einbausituationen, lassen sich durch den HEILER-Aufmaß- und Montageservice und die individuelle Herstellung einfach realisieren.



Einsatz

HEILER-Duschabtrennungen passen auf alle gängigen Duschwannenformen etablierter Hersteller. Zudem lassen sich fast alle Modelle bodenbündig einbauen und erlauben so die barrierefreie Gestaltung der Dusche. Übliche Lösungen, wie Duschabtrennungen mit seitlichem Wannenanschluss oder dreiseitig freistehend, sind möglich.

Montageservice

HEILER-Glasduschen werden sowohl an das Sanitärfachhandwerk als auch direkt an den Endkunden geliefert. Der spezielle Aufmaß- und Montageservice sorgt für optimal abgestimmte Lösungen.

HEILER Echtglasduschabtrennungen

Aus der Serie Glasduschen von Heiler Glas

Gewährleistung

Auf alle Produkte wird eine Garantie von 5 Jahren sowie eine Nachkaufgarantie von 13 Jahren auf alle Ersatzteile gewährt.

Beschlagsvarianten

DS15

Das exklusiv von Heiler enwickelte, oberflächenbündige Scharnier mit Hebe-Senk-Mechanismus sorgt für maximalen Bedienkomfort. DS15 ist mit einer integrierten 180°-Pendelfunktion ausgestattet und hat eine Tragkraft von bis zu 40 kg. Die vertikalen Dichtungen laufen trotz Pendelfunktion über die gesamte Länge durch.



HEILER DS15 Beschlag

heiswing

Innen oberflächenbündiger Beschlag mit HEILER-Hebe-Senk-Mechanismus. Die Pendelfunktion sorgt für Bewegungsfreiheit und gute Raumausnutzung – auch in kleinen Bädern. Und in Kombination mit unidrain- Duschrinnen oder dem heiBoard lassen sich die Türen mit heiswing nach innen wegklappen.



HEILER heiswing Beschlag

EVO

Schlichtes, zeitloses Design und eine robuste, besonders langlebige Beschaffenheit zeichnen diese HEILER-Beschlagserie aus. EVO setzt auf den bewährten Hebe-Senk-Mechanismus der DS15-Serie, so dass sich die Tür auch nach jahrelangem Gebrauch ohne jegliche Abnutzungserscheinungen noch mühelos anhebt. Eine verdrehsichere und formschlüssige Verbindung verhindert ein Absenken der Türen zuverlässig.



HEILER EVO Beschlag

classic

classic ist das bewährte Standardscharnier von HEILER: aus Messing gefertigt und hochbelastbar.



HEILER classic Beschlag

HEILER Echtglasduschabtrennungen

Aus der Serie Glasduschen von Heiler Glas

softslide

Die freischwebende Schiebelösung softslide basiert auf einer speziell für den Nassbereich entwickelten Hydraulik-Dämpfung. Diese Technik gewährleistet einen sanften, kontrollierten Schließlauf und bewirkt eine auffallende Laufruhe.
Das softslide-System hat eine Tragkraft von bis zu 40 kg. Die technischen Module werden dezent durch eine Blende verdeckt.



HEILER softslide Schiebelösung, Detail Oberrahmen

move

Patentiertes System aus Aluminium für freihängende Glasschiebetüren bis 30 kg. Die move-Schiebelösung kommt ohne untere Führungsschiene aus und eignet sich daher für den barrierefreien Einsatz. Zudem sind Hygiene und Pflege einfacher.



HEILER move Schiebelösung, Detail Oberrahmen

Glasarten

Glaseigenschaften

ESG verfügt über eine vier- bis fünfmal höhere Biegefestigkeit als normales Glas. Darüber hinaus gewährleistet es eine hohe Beständigkeit gegen rasche Temperaturwechsel. Das macht ESG unverzichtbar für die Herstellung von Glasduschen. Die Eigenschaften des ESG sind ein Resultat einer speziellen thermischen Behandlung, die sich "Vorspannen" nennt. Dabei wird eine Glasscheibe kontrolliert auf ca. 620 °C erhitzt und anschließend mit Kaltluft abgeblasen. Im Glas entstehen so Regionen verschiedener Spannung, die ihm die hohe Stoßfestigkeit und Beständigkeit verleihen. HEILER verwendet ausschließlich Einscheiben- Sicherheitsglas (ESG) nach DIN EN 12150 – bei unikat- und unilight-Duschkabinen beträgt die Glasstärke 8 mm, bei der TGR-Serie 6 mm. Für Sonderanfertigungen kann die Glasstärke individuell variieren.

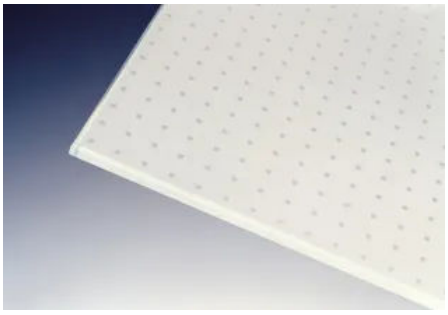

Glas in edler Optik: Siebdruck Carre

High-Performance Gläser HEILER cleantec und HEILER protect pearl

Alle Glasarten, die bei HEILER-Duschbtrennungen zum Einsatz kommen, sind optional auch in der Variante als High-Performance-Glas mit schmutzabweisender Wirkung erhältlich.

HEILER cleantec: Das High-Performance-Glas HEILER cleantec schützt die Duschabtrennung dauerhaft vor Korrosion und sorgt dank wasserabweisender Oberfläche für maximalen Reinigungskomfort. Um auch nach langer Zeit des täglichen Gebrauchs noch von einem Abperleffekt wie am ersten Tag profitieren zu können, sollte die kraftvolle Pflegeformel HEILER cleantec jährlich erneuert werden. Mit dem Pflege-Set HEILER cleantec kann die Auffrischung mühelos zuhause vorgenommen werden – ganz ohne Zusatzaufwand.
Garantie: 5 Jahre Garantie auf Korrosionsschutz, sofern die HEILER-Pflege- und Reinigungshinweise eingehalten werden.

HEILER protect pearl: Das High-Performance-Glas HEILER protect pearl basiert auf der hochwertigsten Glasveredelung, die derzeit möglich ist. Ein innovatives, aufwändiges Versiegelungsverfahren ab Werk sorgt dabei dafür, dass HEILER protect pearl nicht nur langjährigen Schutz vor Korrosion bietet, sondern auch mit einem dauerhaft anhaltenden Abperleffekt überzeugt, der nicht aufgefrischt werden muss. Selbst nach Jahren des täglichen Gebrauchs überzeugt das High-Performance-Glas HEILER protect pearl mit einer makellosen Oberfläche. Besondere Nachbehandlungsprodukte oder Beschichtungserneuerungen sind bei HEILER protect pearl nicht erforderlich.

HEILER Echtglasduschabtrennungen

Aus der Serie Glasduschen von Heiler Glas

Garantie: Mindestens 5 Jahre Garantie auf Korrosionsschutz und sichtbaren Abperleffekt, sofern die HEILER-Pflege- und Reinigungshinweise eingehalten werden.

Angebotene Glasvarianten:

- Klarglas transparent
- Weißglas (mit reduziertem Grünstich)
- Master Carre
- Chinchilla weiß
- Siebdruck Line
- Siebdruck Ätzton weiß
- Siebdruck Carre
- Verspiegeltes Glas
- Durchgefärbte Gläser in verschiedenen Tönen, wie Grau und Bronze
- High-Performance-Gläser HEILER cleantec und HEILER protect pearl
- weitere Siebdruckmotive und Glasarten auf Anfrage

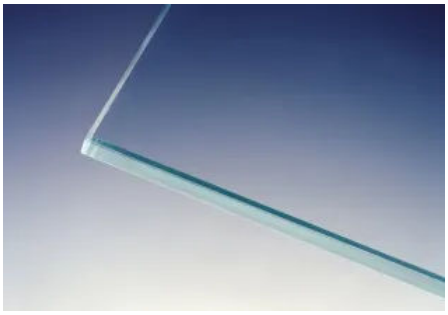

Klarglas transparent

Für die unikat©-Ausstattungsserie können sämtliche am Markt verfügbaren Glasvariationen, Glasfarben und Glasveredelungen eingesetzt werden: Klarglas, im Siebdruckverfahren bedrucktes Glas, Struktur-Glas und Hlgh-Performance-Glas mit besonderer schmutzabweisender Wirkung - jede Idee ist realisierbar. HEILER® kann nahezu alle Wünsche fristgerecht und in hoher Qualität erfüllen.

Dichtprofile

HEILER®-Dichtprofile werden kaum wahrgenommen und erfüllen ihre Funktion auch noch nach langer Zeit. Für jede Einbaulösung gibt es das optimale Dichtprofil.
Alle Dichtprofile können jederzeit abgezogen und bei Bedarf ausgetauscht werden.

Angebotene Profile:

- Wasserablaufprofil Drehtür
- Wasserablaufprofil in Verbindung mit Plexi-Halbrundstab
- Schlauchdichtung
- Magnetprofil 90°
- Spaltdichtung

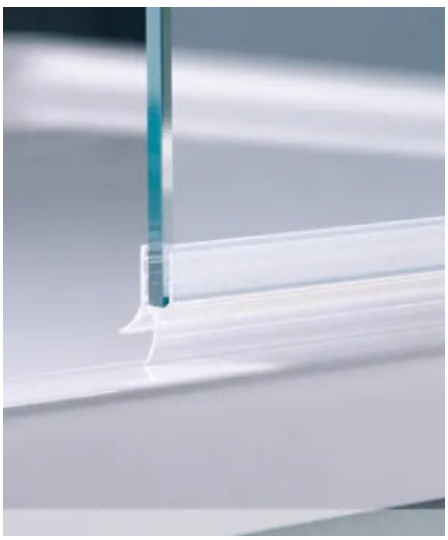

Auch nach Jahren dicht: Wasserablaufprofil an der Tür

HEILER Echtglasduschabtrennungen

Aus der Serie Glasduschen von Heiler Glas

Übersicht Einstiegslösungen

Lösungen für Nischensituationen unikat

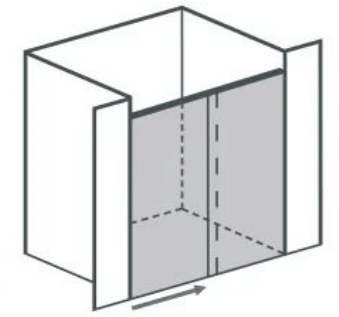

Modell 100
1 Schiebeelement mit Festteil
Wahlweise Einstieg rechts oder links
Technisches Datenblatt

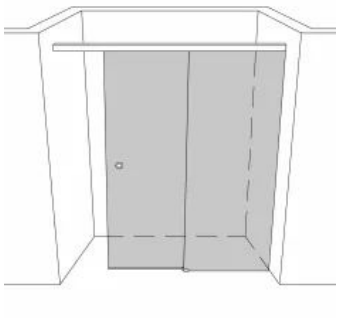

Modell 101
1 Schiebeelement mit Festteil
Wahlweise Einstieg rechts oder links
Technisches Datenblatt

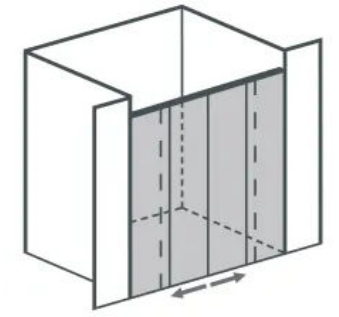

Modell 151
2 Schiebeelemente mit 2 Festteilen
Technisches Datenblatt

HEILER Echtglasduschabtrennungen

Aus der Serie Glasduschen von Heiler Glas

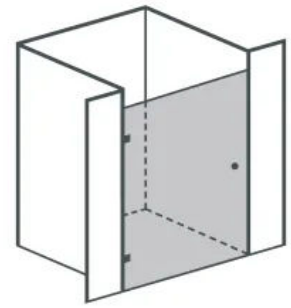

Modell 200
1 Tür
Wahlweise Anschlag rechts oder links
Technisches Datenblatt

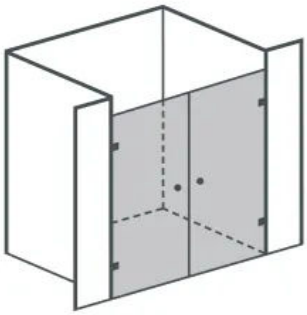

Modell 205
Doppelpendeltür
Technisches Datenblatt

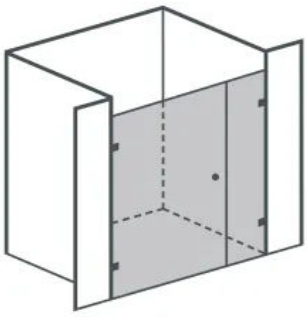

Modell 210
1 Tür mit Festteil
Wahlweise Anschlag rechts oder links
Technisches Datenblatt

HEILER Echtglasduschabtrennungen

Aus der Serie Glasduschen von Heiler Glas

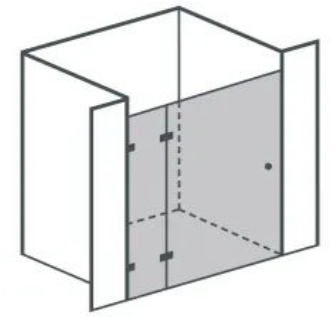

Modell 215
1 Tür, am Festteil angeschlagen
Wahlweise Anschlag rechts oder links
Technisches Datenblatt

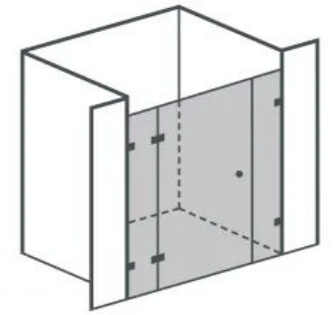

Modell 216
1 Tür mit 2 Festteilen
Wahlweise Anschlag rechts oder links
Technisches Datenblatt

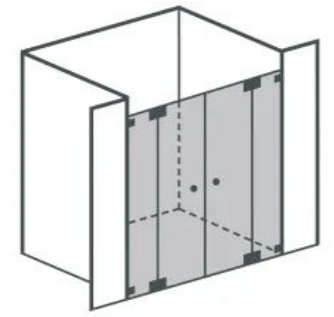

Modell 230
2 Pendeltüren mit 2 Festteilen
Technisches Datenblatt

HEILER Echtglasduschabtrennungen

Aus der Serie Glasduschen von Heiler Glas

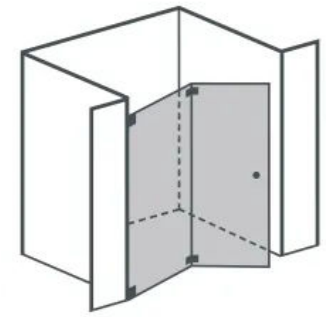

Modell 290
Faltwand, 2-teilig
Wahlweise Anschlag rechts oder links
Technisches Datenblatt

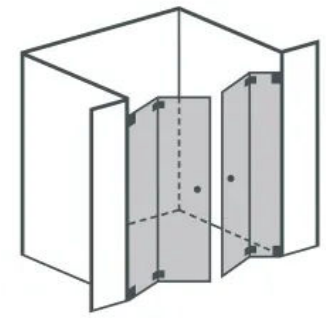

Modell 294
Faltwand, doppelt, 2-teilig
Technisches Datenblatt

Lösungen für Nischensituationen unilight

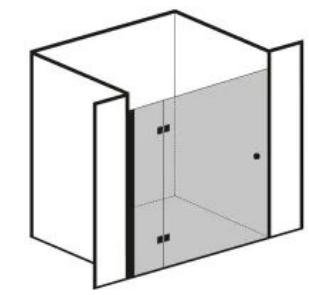

Modell 215
1 Tür, am Festteil angeschlagen
Wahlweise Anschlag rechts oder links
Technisches Datenblatt

HEILER Echtglasduschabtrennungen

Aus der Serie Glasduschen von Heiler Glas

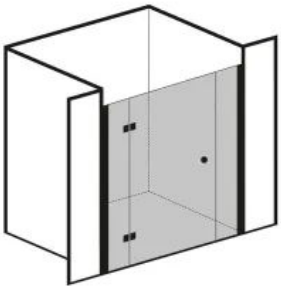

Modell 216
1 Tür, am Festteil angeschlagen
Wahlweise Anschlag rechts oder links
Technisches Datenblatt

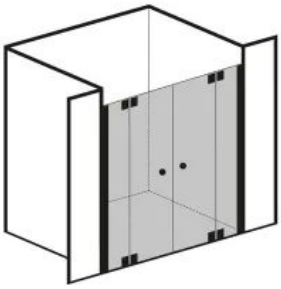

Modell 230
2 Pendeltüren mit 2 Festteilen
Technisches Datenblatt

Lösungen für Nischensituationen varioswing

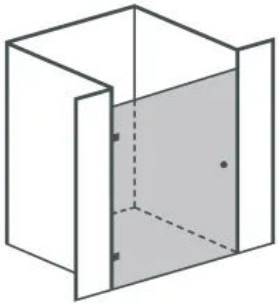

Modell 200
1 Tür
Wahlweise Einstieg rechts oder links
Technisches Datenblatt

HEILER Echtglasduschabtrennungen

Aus der Serie Glasduschen von Heiler Glas

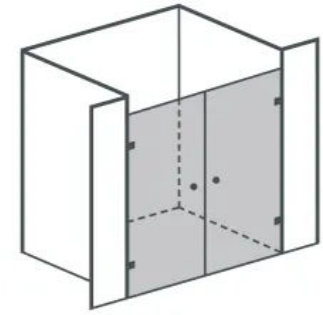

Modell 205
Doppelpendeltür
Technisches Datenblatt

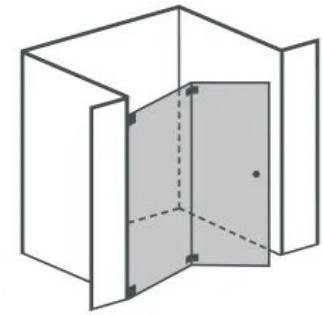

Modell 290
Faltwand, 2-teilig
Wahlweise Einstieg rechts oder links
Technisches Datenblatt

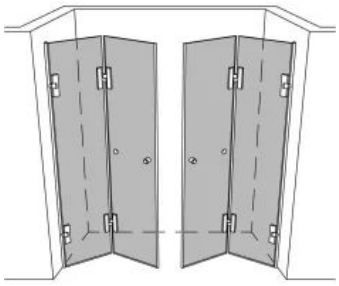

Modell 294
Faltwand, doppelt, 2-teilig
Technisches Datenblatt

HEILER Echtglasduschabtrennungen

Aus der Serie Glasduschen von Heiler Glas

Lösungen für Viereck-Glasduschen unikat

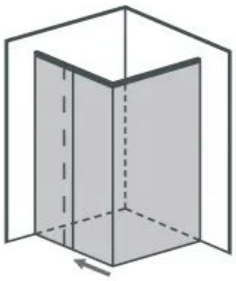

Modell 110
1 Schiebeelement mit Festteil, 1 Festteil
Wahlweise Einstieg rechts oder links
Technisches Datenblatt

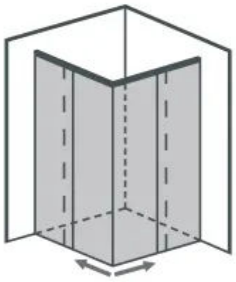

Modell 120
Eckeinstieg mit 2 Schiebeelementen
Technisches Datenblatt

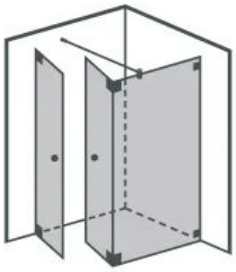

Modell 206
Doppelpendeltür mit Seitenteil, inkl. Stabilisationsstange (hochglänzend)
Wahlweise Einstieg rechts oder links
Technisches Datenblatt

HEILER Echtglasduschabtrennungen

Aus der Serie Glasduschen von Heiler Glas

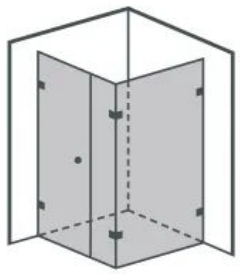

Modell 220
1 Tür mit 2 Festteilen über Eck
Wahlweise Anschlag rechts oder links
Technisches Datenblatt

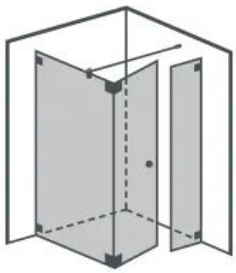

Modell 240
Tür am Seitenteil, mit Festteil, inkl. Stabilisationsstange (hochglänzend)
Wahlweise Anschlag rechts oder links
Technisches Datenblatt

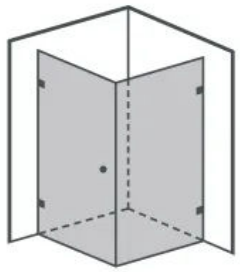

Modell 250
1 Tür mit Seitenteil
Wahlweise Anschlag rechts oder links
Technisches Datenblatt

HEILER Echtglasduschabtrennungen

Aus der Serie Glasduschen von Heiler Glas

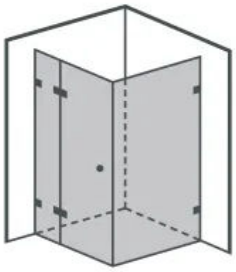

Modell 260
1 Tür, an Festteil angeschlagen, mit Seitenteil
Wahlweise Anschlag rechts oder links
Technisches Datenblatt

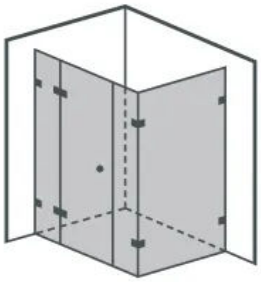

Modell 261
1 Tür mit 2 Festteilen und einem Seitenteil
Wahlweise Anschlag rechts oder links
Technisches Datenblatt

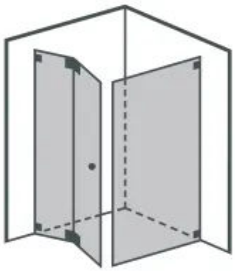

Modell 291
Faltwand 2-teilig, mit Seitenteil
Wahlweise Anschlag rechts oder links
Technisches Datenblatt

HEILER Echtglasduschabtrennungen

Aus der Serie Glasduschen von Heiler Glas

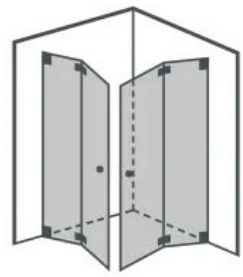

Modell 292
2 Faltwände, jeweils 2-teilig
Technisches Datenblatt

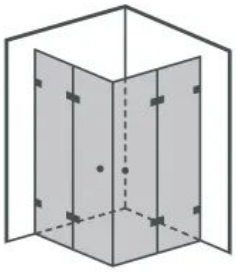

Modell 320
Eckeinstieg mit 2 Türen und 2 Festteilen
Technisches Datenblatt

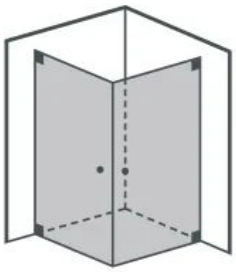

Modell 322
Eckeinstieg mit 2 Pendeltüren
Technisches Datenblatt

HEILER Echtglasduschabtrennungen

Aus der Serie Glasduschen von Heiler Glas

Lösungen für Viereck-Glasduschen unilight

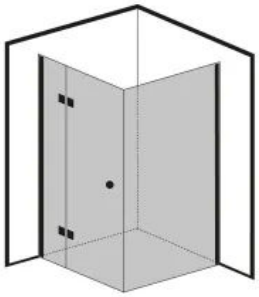

Modell 260
1 Tür, an Festteil angeschlagen, mit Seitenteil
Wahlweise Anschlag rechts oder links
Technisches Datenblatt
Modell 260
1 Tür, an Festteil angeschlagen, mit Seitenteil
Wahlweise Anschlag rechts oder links
Technisches Datenblatt

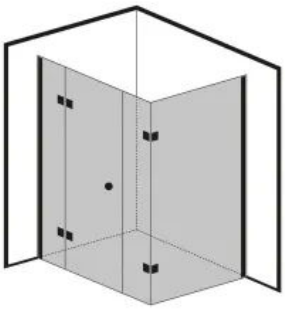

Modell 261
1 Tür, 2 Festteile und ein Seitenteil
Wahlweise Anschlag rechts oder links
Technisches Datenblatt

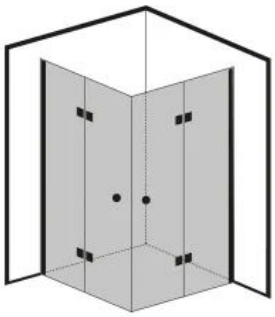

Modell 320
Eckeinstieg mit 2 Türen und 2 Festteilen
Technisches Datenblatt

HEILER Echtglasduschabtrennungen

Aus der Serie Glasduschen von Heiler Glas

Lösungen für Viereck-Glasduschen varioswing

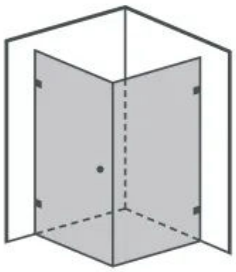

Modell 250
1 Tür mit Seitenteil
Wahlweise Einstieg rechts oder links
Technisches Datenblatt

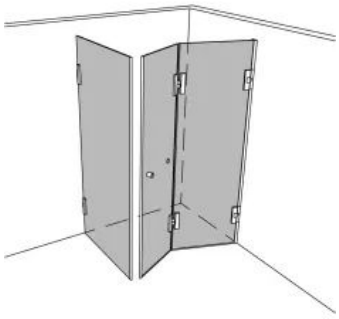

Modell 291
Faltwand 2-teilig, mit Seitenteil
Wahlweise Anschlag rechts oder links
Technisches Datenblatt

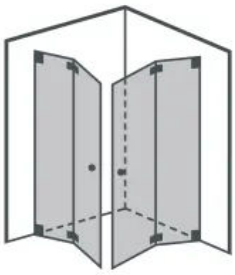

Modell 292
2 Faltwände, jeweils 2-teilig
Technisches Datenblatt

HEILER Echtglasduschabtrennungen

Aus der Serie Glasduschen von Heiler Glas

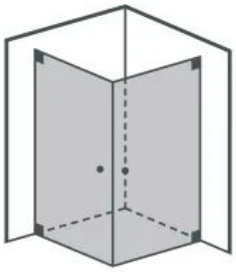

Modell 322
Eckeinstieg mit 2 Pendeltüren
Technisches Datenblatt

Lösungen für Viereck-Glasduschen mit Badewannenanschluss unikat

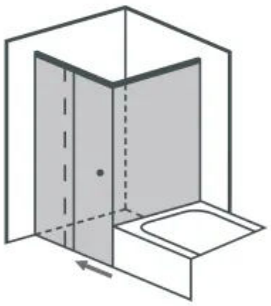

Modell 115
Fronteinstieg mit Schiebeelement, verkürztes Seitenteil
Wahlweise Einstieg rechts oder links
Technisches Datenblatt

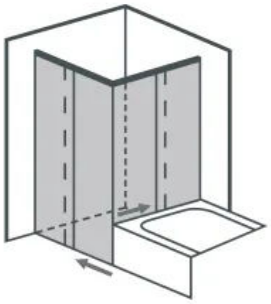

Modell 125
Eckeinstieg mit 2 Schiebeelementen
Technisches Datenblatt

HEILER Echtglasduschabtrennungen

Aus der Serie Glasduschen von Heiler Glas

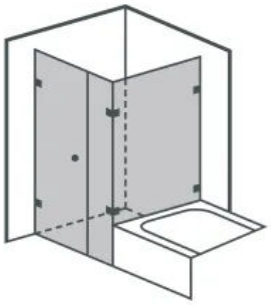

Modell 225
1 Tür, mit 2 Festteilen über Eck
Wahlweise Einstieg rechts oder links
Technisches Datenblatt

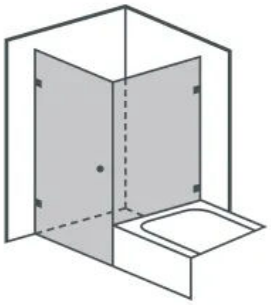

Modell 255
1 Tür mit 1 verkürzten Seitenteil
Wahlweise Anschlag rechts oder links
Technisches Datenblatt

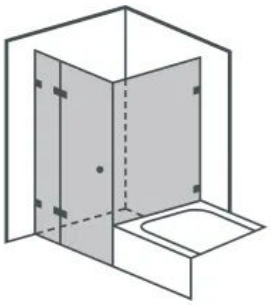

Modell 265
1 Tür, an Festteil angeschlagen, verkürztes Seitenteil
Wahlweise Anschlag rechts oder links
Technisches Datenblatt

HEILER Echtglasduschabtrennungen

Aus der Serie Glasduschen von Heiler Glas

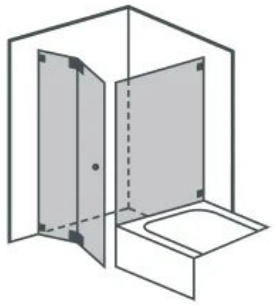

Modell 295
Faltwand, 2-teilig, verkürztes Seitenteil
Wahlweise Anschlag rechts oder links
Technisches Datenblatt

Lösungen für Viereck-Glasduschen mit Badewannenanschluss unilight

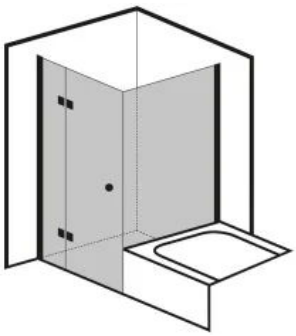

Modell 265
1 Tür, an Festteil angeschlagen, verkürztes Seitenteil
Wahlweise Anschlag rechts oder links
Technisches Datenblatt

Lösungen für Viereck-Glasduschen mit Badewannenanschluss varioswing

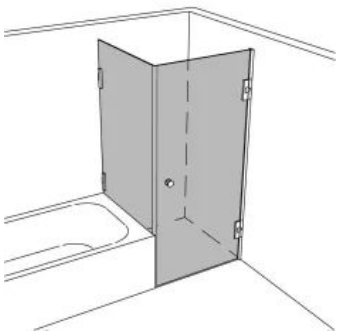

Modell 255 BF
1 Tür mit 1 verkürzten Seitenteil
Wahlweise Anschlag rechts oder links
Technisches Datenblatt

HEILER Echtglasduschabtrennungen

Aus der Serie Glasduschen von Heiler Glas

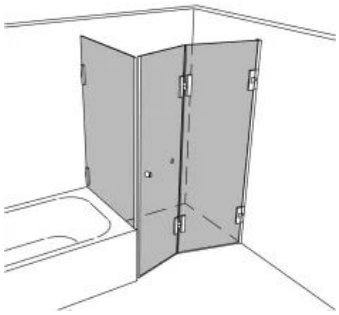

Modell 295 BF
Faltwand, 2-teilig, verkürztes Seitenteil
Wahlweise Anschlag rechts oder links
Technisches Datenblatt

Lösungen für Fünfeck Glasduschen unikat

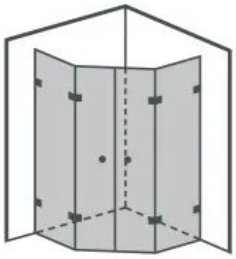

Modell 400
2 Türen, mit 2 Festteilen
Technisches Datenblatt

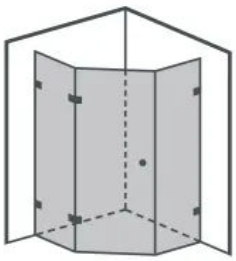

Modell 405
1 Tür nach außen, 2 Festteile
Wahlweise Anschlag rechts oder links
Technisches Datenblatt

HEILER Echtglasduschabtrennungen

Aus der Serie Glasduschen von Heiler Glas

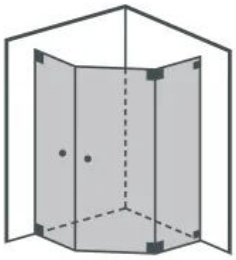

Modell 410
2 Türen, 1 Festteil
Wahlweise Einstieg rechts oder links
Technisches Datenblatt

Lösungen für Fünfeck Glasduschen unilight

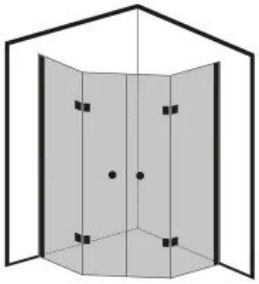

Modell 400
2 Türen, mit 2 Festteilen
Technisches Datenblatt

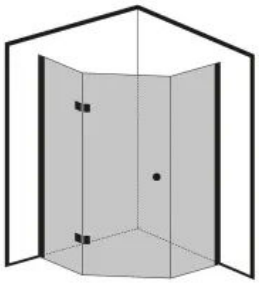

Modell 405
1 Tür nach außen, 2 Festteile
Wahlweise Anschlag rechts oder links
Technisches Datenblatt

HEILER Echtglasduschabtrennungen

Aus der Serie Glasduschen von Heiler Glas

Lösungen für runde Glasduschen unikat

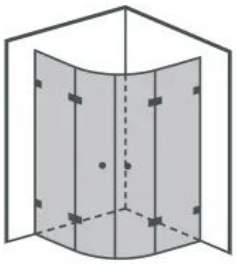

Modell 500
2 gebogene Türen, 2 Festteile
Technisches Datenblatt

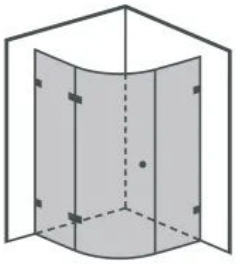

Modell 505
1 gebogene Drehtür, 2 Festteile
Wahlweise Anschlag rechts oder links
Technisches Datenblatt

Lösungen für runde Glasduschen unilight

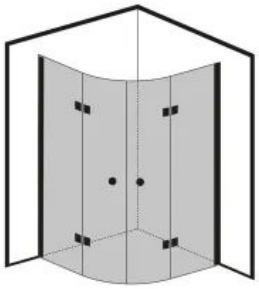

Modell 500
2 gebogene Türen, 2 Festteile
Für Wannenradien 500 / 500 mm
Technisches Datenblatt

HEILER Echtglasduschabtrennungen

Aus der Serie Glasduschen von Heiler Glas

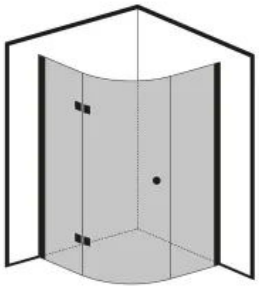

Modell 505
1 gebogene Drehtür, 2 Festteile
Wahlweise Anschlag rechts oder links
Für Wannenradien 500 / 500 mm
Technisches Datenblatt

Lösungen für direkten Wandanbau unikat

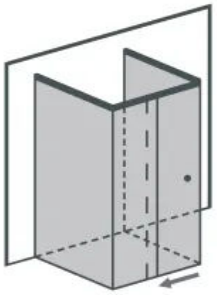

Modell 131
Fronteinstieg, 1 Schiebeelement
Wahlweise Einstieg rechts oder links
Technisches Datenblatt

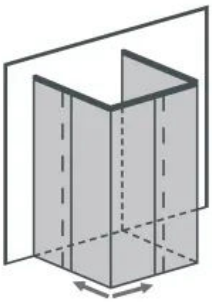

Modell 133
Eckeinstieg mit 2 Schiebeelementen
Wahlweise Einstieg rechts oder links
Technisches Datenblatt

HEILER Echtglasduschabtrennungen

Aus der Serie Glasduschen von Heiler Glas

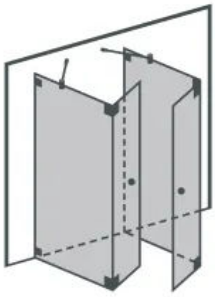

Modell 203
Fronteinstieg mit 2 Doppelpendeltüren, inkl. 2 Stabilisationsstangen
Technisches Datenblatt

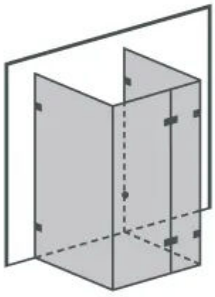

Modell 263
1 Tür am schmalen Festteil angeschlagen
Wahlweise Anschlag rechts oder links
Technisches Datenblatt

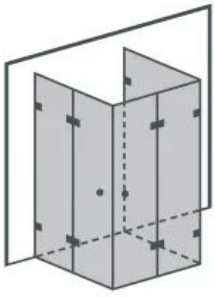

Modell 323
Eckeinstieg mit 2 Drehtüren
Technisches Datenblatt

HEILER Echtglasduschabtrennungen

Aus der Serie Glasduschen von Heiler Glas

Lösungen für direkten Wandanbau unilight

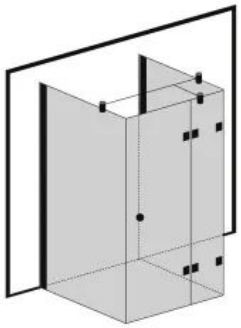

Modell 263
1 Tür am schmalen Festteil angeschlagen
Wahlweise Anschlag rechts oder links
Technisches Datenblatt

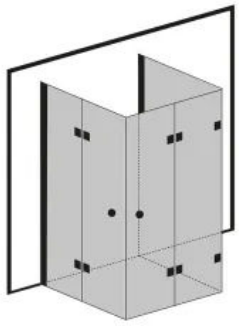

Modell 323
Eckeinstieg mit 2 Drehtüren
Wahlweise Anschlag rechts oder links
Technisches Datenblatt

Lösungen für Badewannen unikat

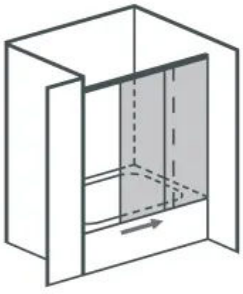

Modell 140
1 Schiebeelement mit Festteil
Wahlweise Einstieg rechts oder links
Technisches Datenblatt

HEILER Echtglasduschabtrennungen

Aus der Serie Glasduschen von Heiler Glas

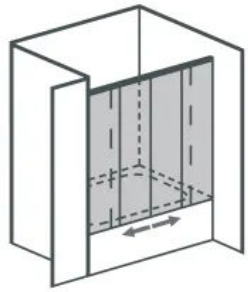

Modell 150
2 Schiebeelemente mit 2 Festteilen
Technisches Datenblatt

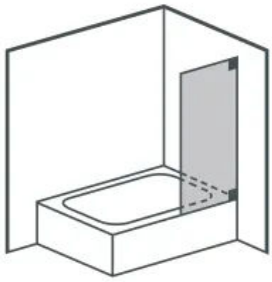

Modell 600
Pendeltür
Wahlweise Anschlag rechts oder links
Technisches Datenblatt

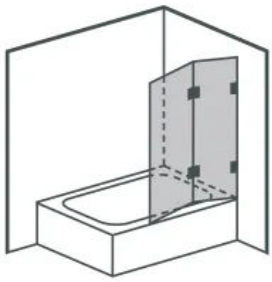

Modell 650
Faltwand, 2-teilig
Wahlweise Anschlag rechts oder links
Technisches Datenblatt

HEILER Echtglasduschabtrennungen

Aus der Serie Glasduschen von Heiler Glas

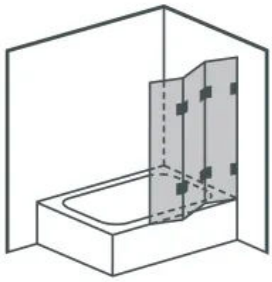

Modell 651
Faltwand, 3-teilig
Wahlweise Anschlag rechts oder links
Technisches Datenblatt

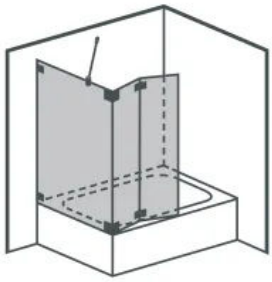

Modell 652
Faltwand, 2-teilig, mit 1 Festteil, inkl. Stabilisationsstange (hochglänzend)
Wahlweise Anschlag rechts oder links
Technisches Datenblatt

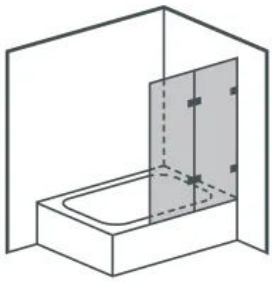

Modell 660
1 Tür, am Festteil angeschlagen
Wahlweise Anschlag rechts oder links
Technisches Datenblatt

HEILER Echtglasduschabtrennungen

Aus der Serie Glasduschen von Heiler Glas

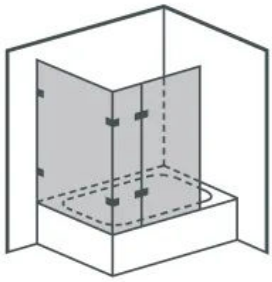

Modell 670
2 Festteile über Eck, 1 Tür
Wahlweise Anschlag rechts oder links
Technisches Datenblatt

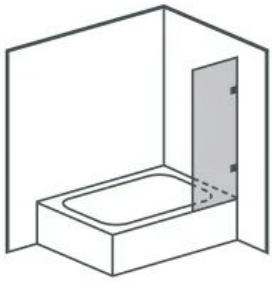

Modell 699
1 Festteil
Wahlweise Anschlag rechts oder links
Technisches Datenblatt

Lösungen für Badewannen varioswing

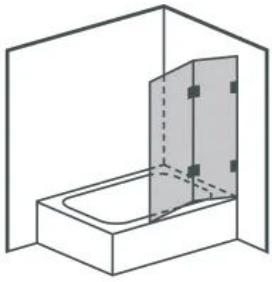

Modell 650
Faltwand, 2-teilig
Wahlweise Anschlag rechts oder links
Technisches Datenblatt

HEILER Echtglasduschabtrennungen

Aus der Serie Glasduschen von Heiler Glas

Lösungen für Badewannen unilight

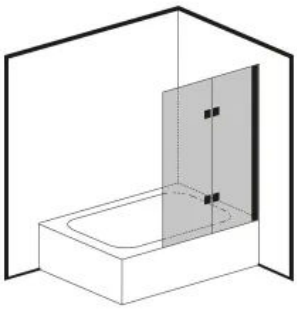

Modell 660
1 Tür, am Festteil angeschlage
Wahlweise Anschlag rechts oder links
Technisches Datenblatt

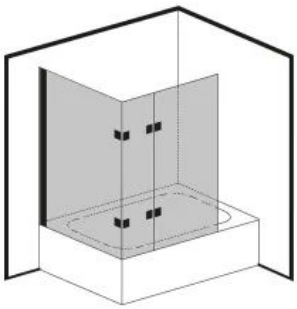

Modell 670
2 Festteile über Eck, 1 Tür
Wahlweise Anschlag rechts oder links
Technisches Datenblatt

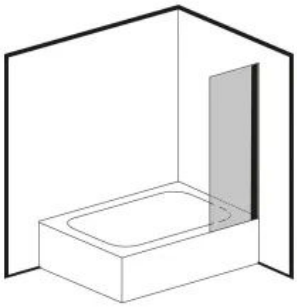

Modell 699
1 Festteil
Wahlweise Anschlag rechts oder links
Technisches Datenblatt

Walk-In Lösungen unikat

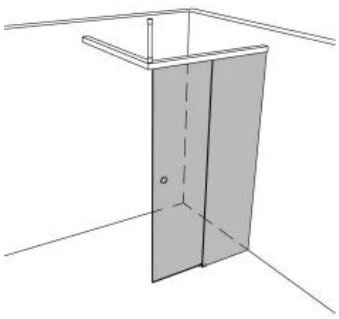

Modell 199
Walk-In, 2-teilig (hochglänzend)
Technisches Datenblatt

HEILER Echtglasduschabtrennungen

Aus der Serie Glasduschen von Heiler Glas

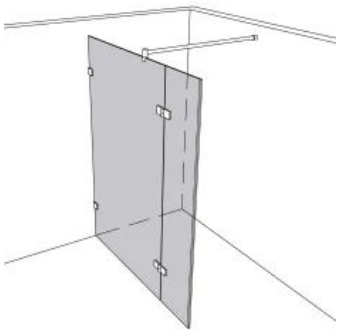

Modell 915
Walk-In, 2-teilig, inkl. Stabilisationsstange (hochglänzend)
Technisches Datenblatt

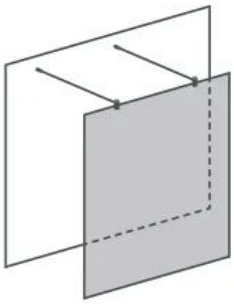

Modell 991
Walk-In, 1-teilig, inkl. 2 Stabilisationsstangen (hochglänzend)
Technisches Datenblatt

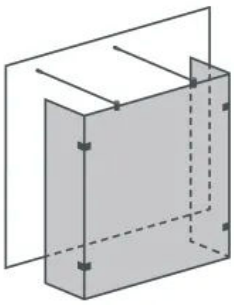

Modell 992
Walk-In, 3-teilig, inkl. 2 Stabilisationsstangen (hochglänzend)
Technisches Datenblatt

HEILER Echtglasduschabtrennungen

Aus der Serie Glasduschen von Heiler Glas

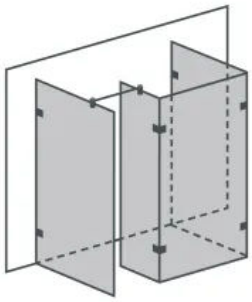

Modell 993
Walk-In, 4-teilig, inkl. Stabilisationsstange (hochglänzend)
Technisches Datenblatt

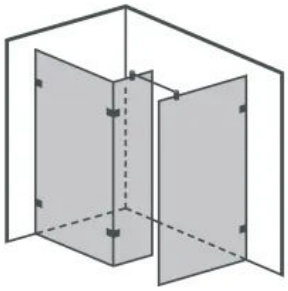

Modell 994
Walk-In, 3-teilig, inkl. Stabilisationsstange (hochglänzend)
Technisches Datenblatt

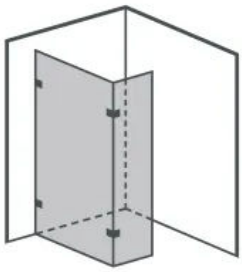

Modell 995
Walk-In, 2-teilig
Wahlweise Anschlag rechts oder links
Technisches Datenblatt

HEILER Echtglasduschabtrennungen

Aus der Serie Glasduschen von Heiler Glas

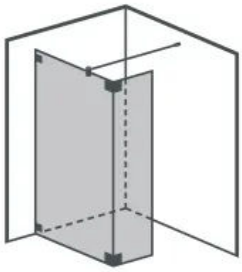

Modell 996
Walk-In, 2-teilig, schmale Tür an Seitenteil, inkl. Stabilisationsstange (hochglänzend)
Wahlweise Anschlag rechts oder links
Technisches Datenblatt

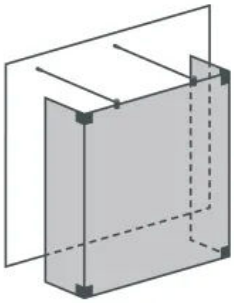

Modell 997
Walk-In, 3-teilig, inkl. 2 Stabilisationsstangen (hochglänzend)
Technisches Datenblatt

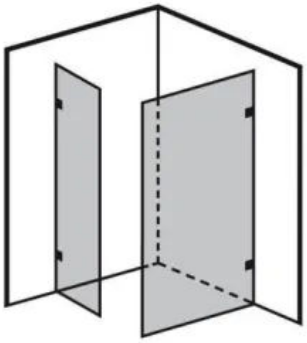

Modell 998
Walk-In, 2-teilig
Technisches Datenblatt

HEILER Echtglasduschabtrennungen

Aus der Serie Glasduschen von Heiler Glas

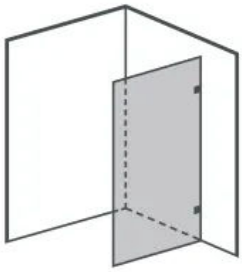

Modell 999
Walk-In, 1-teilig
Wahlweise Anschlag rechts oder links
Technisches Datenblatt

Walk-In Lösungen unilight

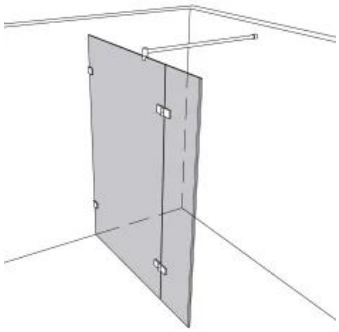

Modell 915
Walk-In, 2-teilig, inkl. Stabilisationsstange (hochglänzend)
Technisches Datenblatt

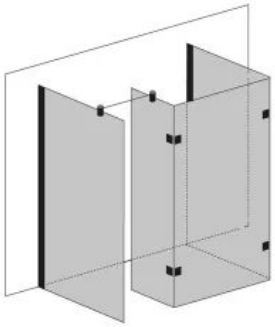

Modell 993
Walk-In, 4-teilig inkl. Stabilisationsstange (hochglänzend)
Technisches Datenblatt

HEILER Echtglasduschabtrennungen

Aus der Serie Glasduschen von Heiler Glas

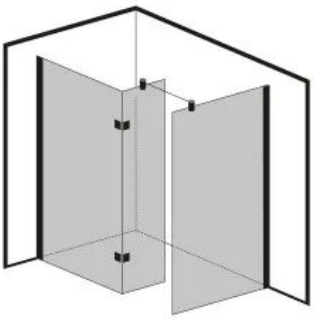

Modell 994
Walk-In, 3-teilig inkl. Stabilisationsstange (hochglänzend)
Technisches Datenblatt

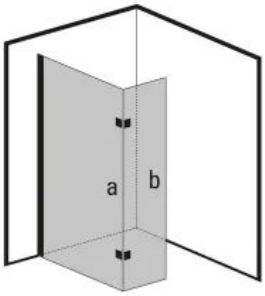

Modell 995
Walk-In, 2-teilig
Technisches Datenblatt

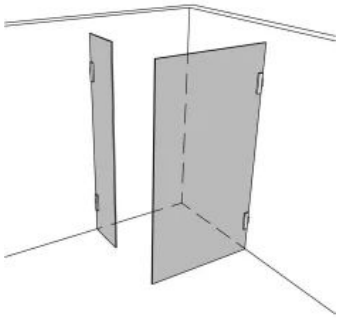

Modell 998
Walk-In, 2-teilig
Technisches Datenblatt

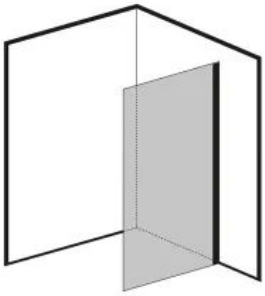

Modell 999
Walk-In, 1-teilig
Technisches Datenblatt