Glasgeländer-Systeme

Von Glassline

© Michael Sommer

Glassline GmbH
Industriestr. 7-8
74740 Adelsheim
Deutschland

Tel.: +49 6291 6259-0
Fax: +49 6291 6259-11

info@glassline.de
www.glassline.de

GLASSLINE Glasgeländersysteme sind modular aufgebaut und überzeugen mit hochwertigen Komponenten und flexibler Anwendung.
Leichte transparente Glasstrukturen mit unauffälligen Halterungen wirken in der modernen Architektur nahezu unsichtbar. Die geprüften Systeme verbinden Design, Sicherheit, Qualität und Funktionalität. Vorliegende Prüfzertifikate garantieren die Einhaltung sämtlicher baurechtlichen Anforderungen und erleichtern Planern und Verarbeitern die Arbeit.

Einsatzbereiche

Ganzglasgeländersysteme oder punktgehaltene Glasgeländersysteme als Absturzsicherung oder Brüstungsverglasung, Balkonen, Terrassen, Podesten, Rampen, Treppen, u.v.m.

Glasgeländer-System zur kontrollierten Balkonentwässerung

Aus der Serie Glasgeländer-Systeme von Glassline

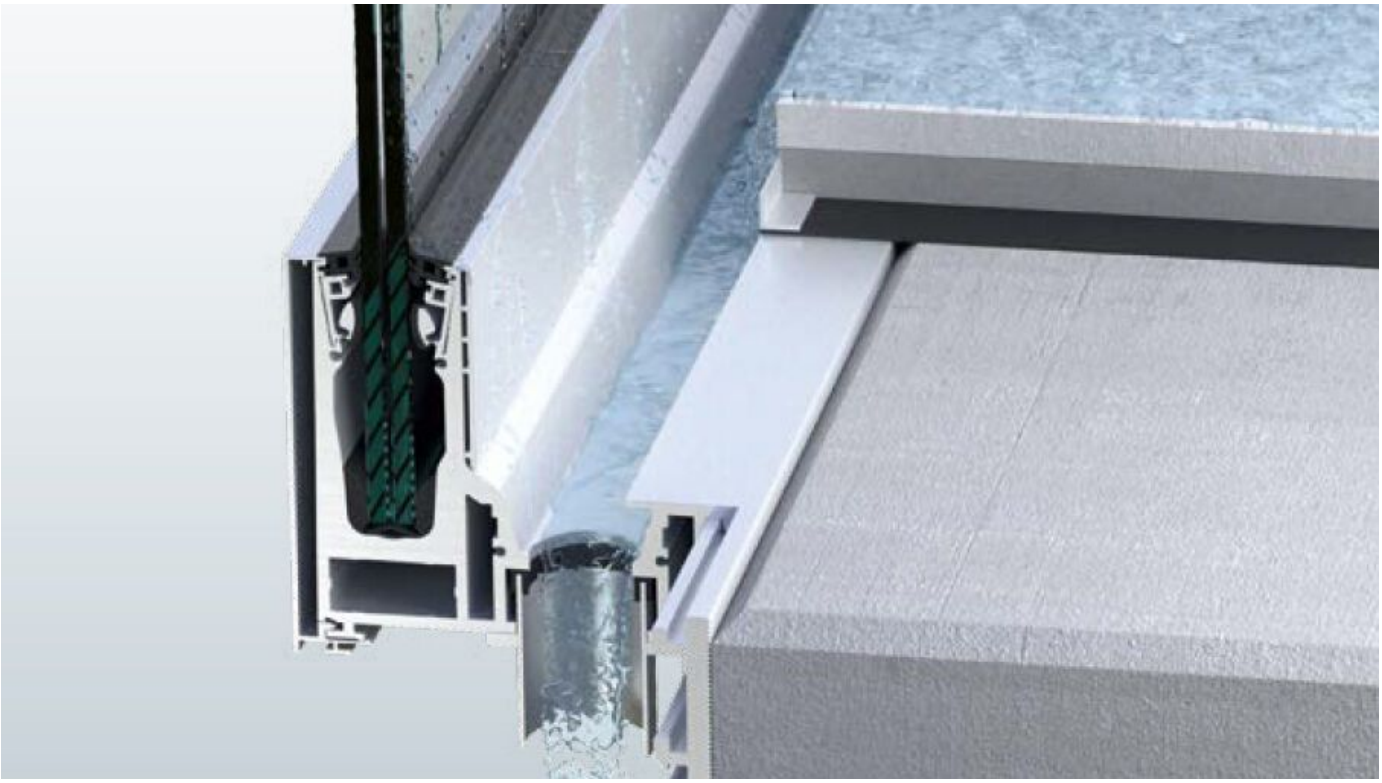

Das Glasgeländer BALARDO aqua control verbindet transparente Eleganz mit kontrollierter und zugänglicher Wasserführung. Auch bei größeren Niederschlägen werden Balkone und Terrassen sicher entwässert. 9 unterschiedliche Systeme ermöglichen die optimale Anpassung an den Bodenaufbau.

Beschreibung

Hinweis: Die Ganzglasgeländersysteme BALARDO *core*, BALARDO *steel* und BALARDO *wave* werden **hier** detailliert beschrieben.

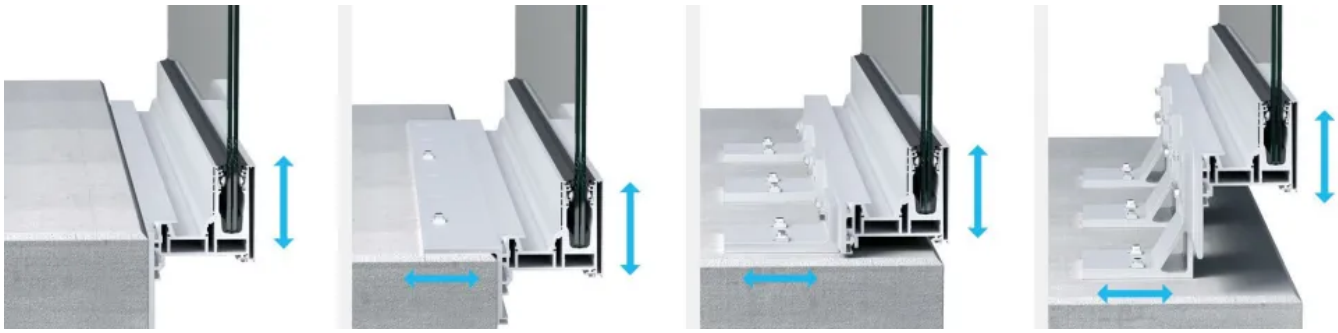

Variable Befestigung an Unterkonstruktion oder Bodenbelag und Verstellmöglichkeiten erleichtern beim System BALARDO *aqua control* die baustellengerechte Anpassung.

Eigenschaften

- **Verdeckt liegende und revisionierbare Entwässerung**, jederzeit von oben zugänglich, mit Laubfanggitter und Notentwässerungsfunktion
- **Verschiedene Entwässerungsvarianten**, seitlich, nach unten mit seitlicher Abführung und nach unten mit Fallrohr
- **Variable Befestigung** – verschiedene Befestigungssysteme ermöglichen eine optimale Anbringung an die Unterkonstruktion und eine variable Anpassung an den Bodenbelag
- **Einsatz auch bei WDVS-Systemen**, Blenden ermöglichen jederzeit den Zugriff auf die Entwässerungsleitungen

Glasgeländer-System zur kontrollierten Balkonentwässerung

Aus der Serie Glasgeländer-Systeme von Glassline

- **Mehrdimensionale Verstellbarkeit** in der Unterkonstruktion,
  die Bauanschlusselemente ermöglichen justierbare Verstellbarkeit an der Unterkonstruktion und in der Glasebene.
- **Individuelle Farbgestaltung** der Aluminium-Außenblenden,
  2 Oberflächen lagermäßig, individuelle Farbgestaltung pulverbeschichtet nach RAL oder eloxiert
- **Geprüfte Sicherheit** durch
  - Allgemeines bauaufsichtliches Prüfzeugnis (AbP)
  - LGA-Prüfung
  - Geprüfte Typenstatik für Holmlasten bis 1 kN/m
  - ift-dichtigkeitsgeprüft gemäß DIN EN 13051 und ift-Richtlinie FE-13/1
  - Schweißungen mit Schweißbestätigung
- **Objekt- und kundenspezifische Fertigung** mit Profillängen bis 7.500 mm

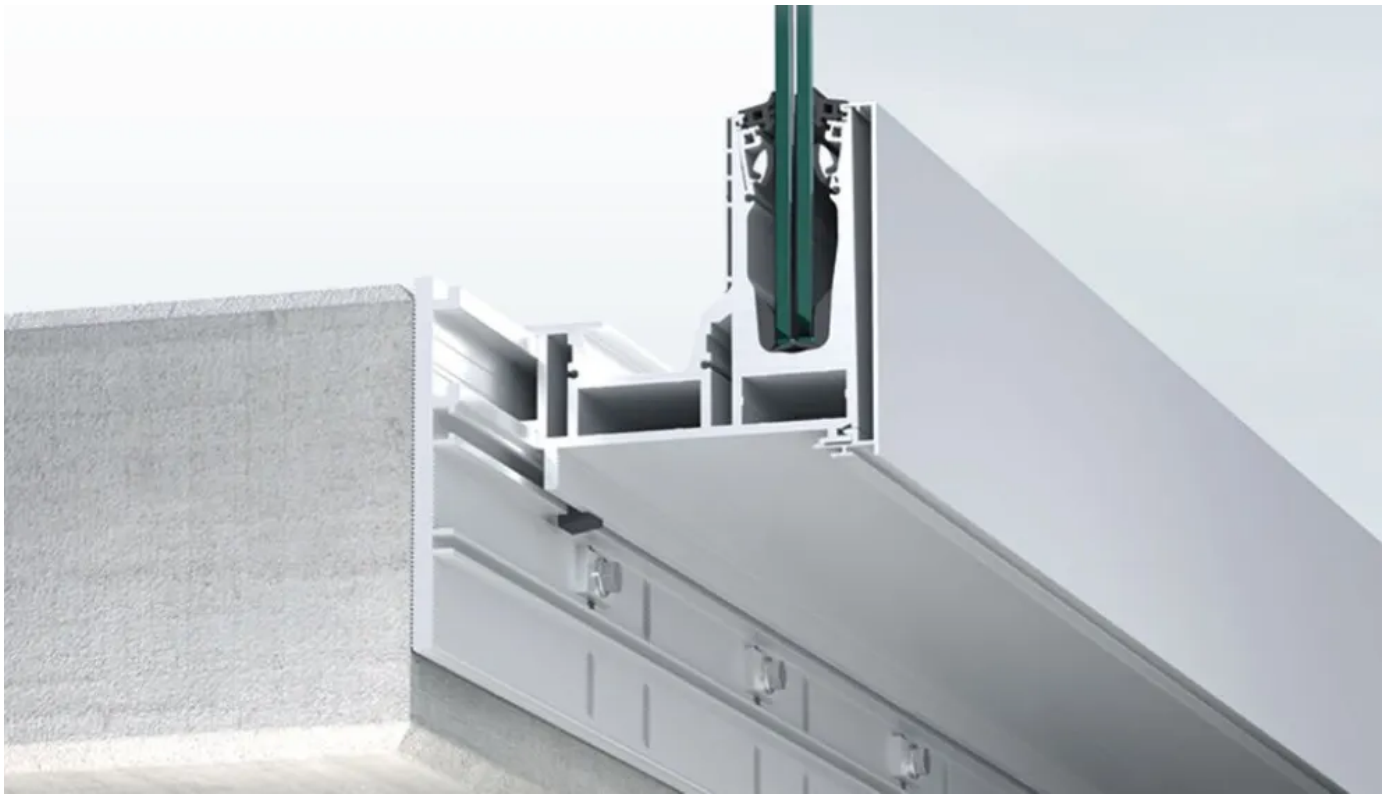

Systemschnitt

Glasgeländer-System zur kontrollierten Balkonentwässerung

Aus der Serie Glasgeländer-Systeme von Glassline

Einsatz bei WDVS-Systemen

Bei wärmegedämmten Gebäudehüllen und Balkonen ermöglicht BALARDO *aqua control* jederzeit eine Überprüfung der Abflussleitungen, sowohl beim Einbau als auch während der Nutzung.

- Erstprüfung auf Dichtigkeit des Gesamtsystems ist möglich
- Wartungsprüfung während der Nutzung ist jederzeit gegeben
- Jederzeitige Revisionierbarkeit der Abflussleitung durch einfaches Entfernen der Blenden
- Flexibel gestaltbare Abflussleitung

Bei wärmegedämmten Gebäudehüllen und Balkonen sind die Abflussleitungen jederzeit zugänglich.

Systemübersicht

9 Systeme für die variable Befestigung mit Toleranzausgleich und für unterschiedliche Fußbodenaufbauten bis 250 mm

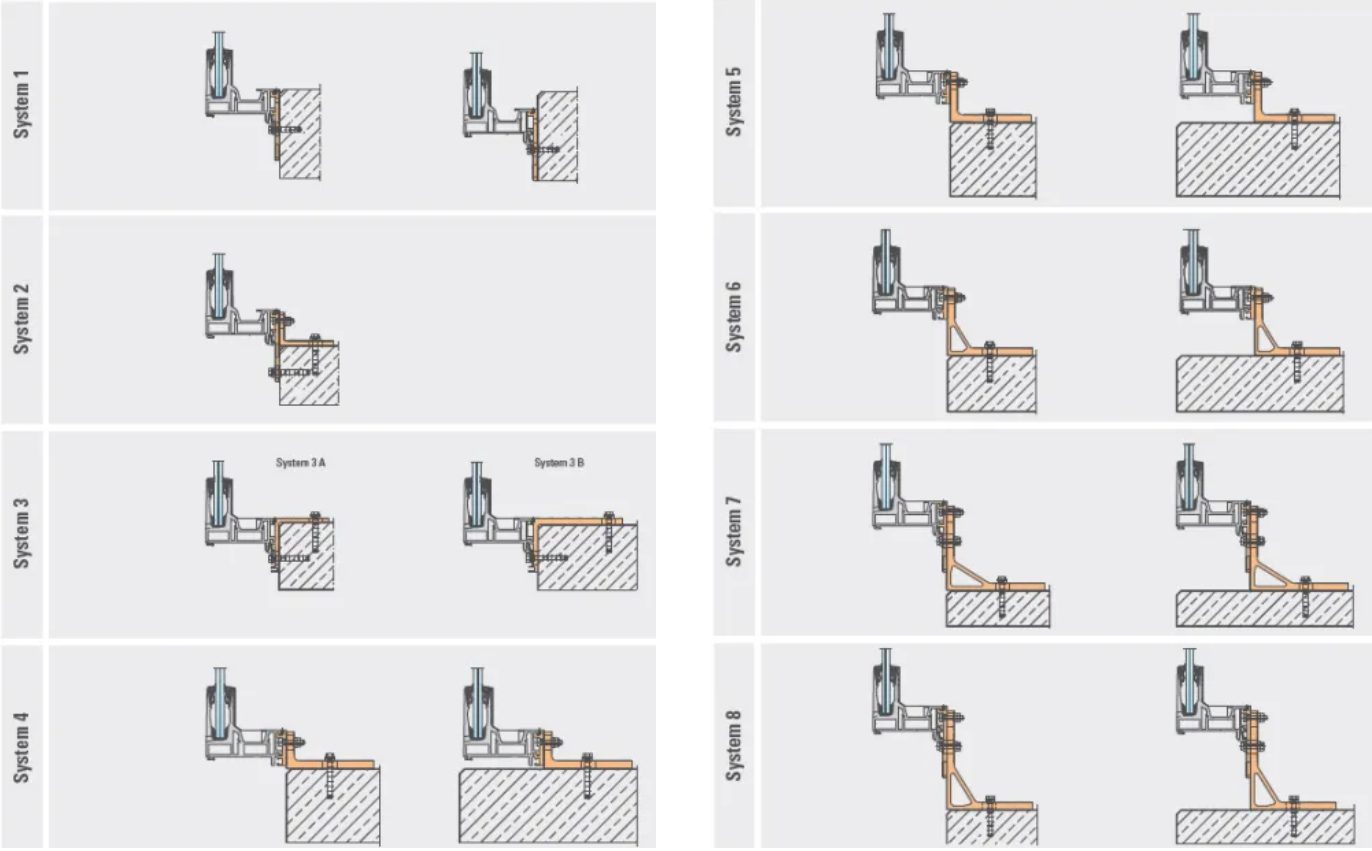

Glasgeländer-System zur kontrollierten Balkonentwässerung

Aus der Serie Glasgeländer-Systeme von Glassline

Systemprofile BALARDO *aqua control*

Werkstoff:	Aluminium
Oberflächen der Blenden:	– "Natur" unbehandelt – Edelstahleffekt (E6EV1) – Farbgestaltung pulverbeschichtet nach RAL oder eloxiert
Lieferlängen:	individuell bis 7.500 mm
Formteile, Ergänzungsprodukte: (je nach Profilart)	Innenecken, Außenecken, Stoßverbinder, Blenden für außen und innen, Abschlussbleche, Profilkappen, Abflussstutzen
Montageanleitung Einsatz- und Bemessungstabellen Glas	

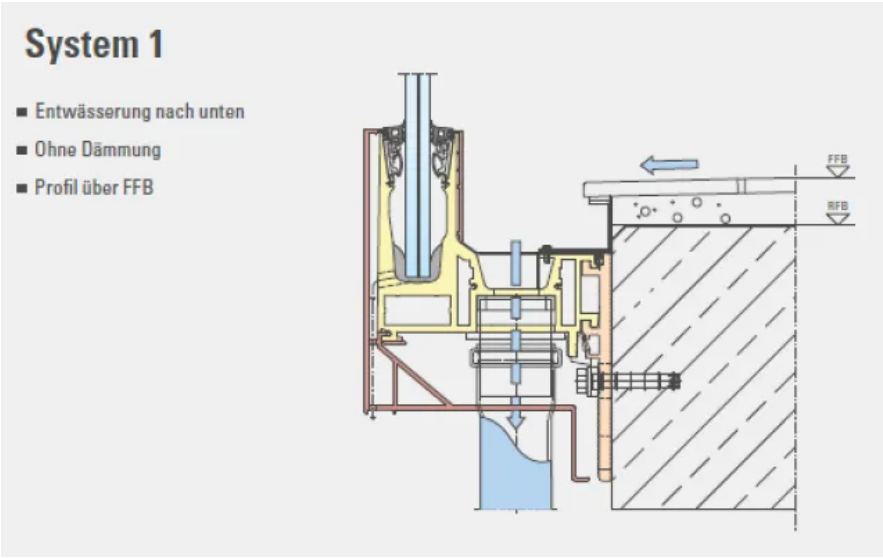

Beispiel für System 1, Entwässerung nach unten

Für alle Systeme sind verschiedene Entwässerungsvarianten möglich:
Anwendungsbeispiele System 1
Anwendungsbeispiele System 2
Anwendungsbeispiele System 3a
Anwendungsbeispiele System 3b
Anwendungsbeispiele System 4
Anwendungsbeispiele System 5
Anwendungsbeispiele System 6
Anwendungsbeispiele System 7
Anwendungsbeispiele System 8

Systemzubehör

- **Glas:** Je nach Anwendungsfall und Bemessung werden typgeprüfte VSG-Glaskombinationen eingesetzt. Einzelscheiben bis max. 6.000 mm Breite und 2.100 mm Höhe sind realisierbar.
  Individuelle Glasgestaltung durch bedruckte oder farbige PVB-Folie oder bedrucktes oder emailliertes Glas
- **Handläufe / Glaskantenschutzprofile:** aus Edelstahl, Aluminium oder Holz (Buche gedämpft)

Glasgeländer-System zur kontrollierten Balkonentwässerung

Aus der Serie Glasgeländer-Systeme von Glassline

Varianten für Handlauf oder Glaskantenschutzprofil

GLASSLINE bietet verschiedene Standardvarianten für Handlauf und Glaskantenschutz. Lastverteilende Handlauf-Profile werden mit den gelieferten Gummiaufsteckprofilen montiert und ggf. gegen Abheben durch Verklebung gesichert.

- **BALARDO *firstglass***
  auflaminierte Kante für transparente Glasgeländer,
  Glasstärke ab VSG 2 x 8 mm, Glasbreite: 300 - 6.000 mm
- **Glaskantenschutzprofile aus Edelstahl**
  für VSG 2 x 6, 2 x 8, 2 x 10, 2 x 12 und 2 x 15 mm
  als Zubehör: Horizontal- und Vertikal-Eckstück
- **Glaskantenschutzprofile aus Aluminium**
  für VSG 2 x 6, 2 x 8, 2 x 10 mm
  als Zubehör: Horizontal- und Vertikal-Eckstück
- lastverteilende **Edelstahl-Handläufe als U-Profil**
  für VSG 2 x 6, 2 x 8, 2 x 10, 2 x 12 und 2 x 15 mm
  U 30 x 27 und U 40 x 37 mm
- lastverteilende **Edelstahl-Handläufe als Nutrohr**
  für VSG 2 x 6, 2 x 8, 2 x 10, 2 x 12 und 2 x 15 mm
  Ø 42,4 mm, Ø 48,3 mm, Ø 60,3 mm
  als Zubehör: Verbinder, Eckverbinder, Abschluss-Stopfen und Wandanschluss
- lastverteilende **Holz-Handläufe als Nutrohr**
  für VSG 2 x 6, 2 x 8, 2 x 10, 2 x 12 und 2 x 15 mm
  Rund Ø 55 mm oder Ø 75 mm
  Rechteck b/h 50/40 mm oder b/h 75/55 mm
  als Zubehör: Verbinder, Eckverbinder, Abschluss-Stopfen und Wandanschluss

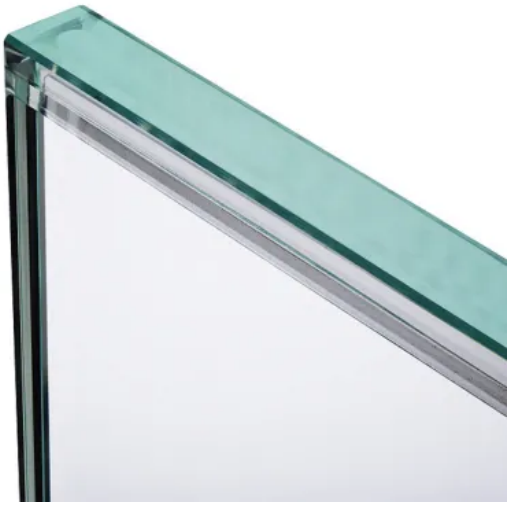

transparenter Glaskantenschutz BALARDO *firstglass*

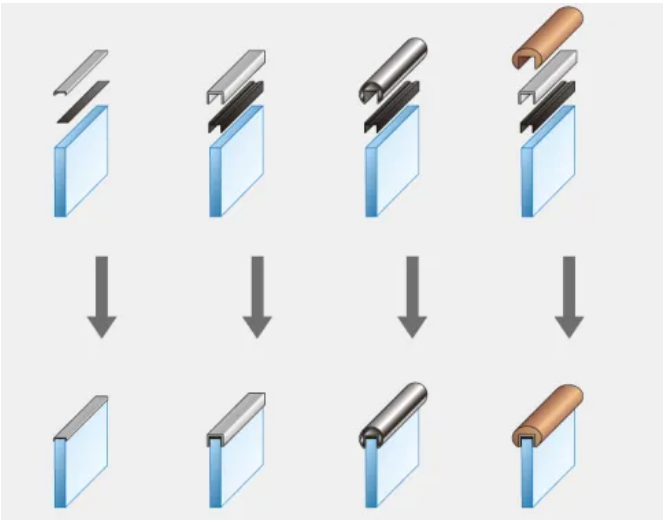

Glaskantenschutzprofil und lastabtragende Handläufe

Glasgeländer-System zur kontrollierten Balkonentwässerung

Aus der Serie Glasgeländer-Systeme von Glassline

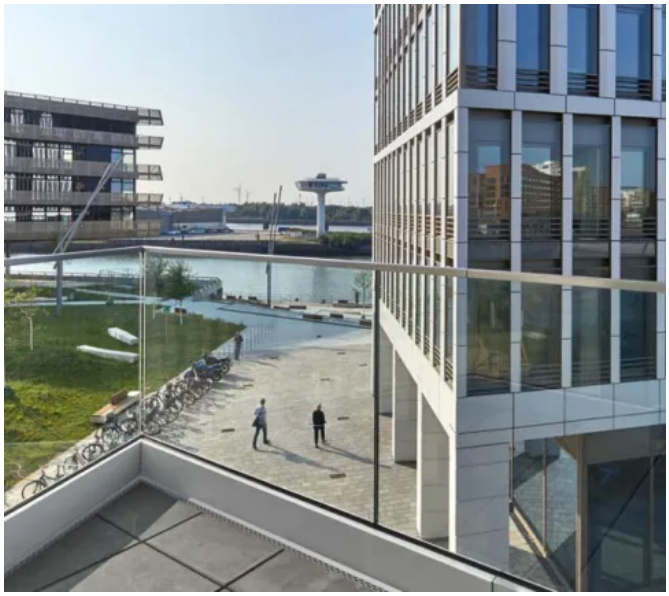

Anwendungsbeispiel BALARDO *aqua control*

Anwendungsbeispiel BALARDO *aqua control*

Glassline GmbH

Industriestr. 7-8
74740 Adelsheim
Deutschland

Tel. +49 6291 6259-0, Fax +49 6291 6259-11
info@glassline.de, www.glassline.de

Absender

Datum:

☐ Per Fax ☐ Per Brief ☐ Für meine Notizen

☐ **Bitte nehmen Sie mit mir Kontakt auf und vereinbaren Sie einen Termin mit mir.**

☐ **Bitte übersenden Sie mir für Ihre Produkte das aktuelle Katalogmaterial.**

☐ **Bitte übersenden Sie mir für Ihre Produkte ausführliche Planungsunterlagen.**

Anfrage zur Produktserie „Glasgeländer-Systeme"

Mitteilung: