# Gebäudesteuerung

Von PEAKnx

**PEAKnx GmbH**
Leydheckerstr. 10
64293 Darmstadt
Deutschland

Tel.: +49 6151 27918-24
Fax: +49 6151 27918-59

info@peaknx.com
www.peaknx.com

PEAKnx bietet mit seinen Touchpanels multifunktionale Steuerzentralen zur umfassenden Gebäudesteuerung. Die integrierte Visualisierungssoftware YOUVI ermöglicht eine einfache und intuitive Bedienung am Touchpanel.

Kompatibel zu allen Windows 10-fähigen Visualisierungen, sind die Touchpanels vielfältig einsetzbar und können je nach Anwendung in die Gebäudeautomation integriert werden.

Die Besonderheit der Touchpanels ist das Gesamtkonzept mit folgenden Bausteinen:

- Smart-Home-Bedienpanel, das selbst die Funktion eines Servers und IP-Routers erfüllt
- Visualisierungssoftware mit mobiler App
- Bus-Monitor-Software für die schnelle Fehlersuche

# KNX-Bedienpanels zur Haus- und Gebäudesteuerung

Aus der Serie Gebäudesteuerung von PEAKnx

Die KNX-Bedienpanels von PEAKnx vereinen Server, IP-Router, App und Visualisierung in einem Gerät. Damit lässt sich das KNX-Smart-Home einfach und intuitiv steuern – von einem zentralen Ort im Gebäude, auch per Sprachbefehl, Smartphone oder mit dem Tablet. Es stehen unterschiedliche Konfigurationsmöglichkeiten bei Ausstattung und Design zur Auswahl.

### Smart Home

Die drei PEAKnx Panels Controlpro, Control 12 (ehemals Controlmini) und Controlmicro ermöglichen die Gebäudesteuerung im privaten oder gerwerblichen Bereich und bilden alle Funktionen einer Gebäudesteuerung übersichtlich an einem zentralen Ort ab. Eine KNX Schnittstelle sowie die inkludiete YOUVI Software ermöglicht einen Betrieb allein oder mit einem externen Server.

# KNX-Bedienpanels zur Haus- und Gebäudesteuerung

Aus der Serie Gebäudesteuerung von PEAKnx

## Controlpro

Das gesamte Smart Home auf einen Blick

### Anwendungen

Das 18,5“ große Controlpro bildet in drei Varianten ein breites Anwendungsspektrum ab und wird unterschiedlichsten Anforderungen der Gebäudeautomation gerecht: Von klassischer Haussteuerung im privaten Bereich bis hin zu großen Automatisierungsprojekten mit anspruchsvollen SCADA-Systemen im gewerblichen Bereich.

### Besonderheit

Das Controlpro kann auch mit Visualisierungen von anderen Herstellern genutzt werden.

Unterputz mit Schwebeoptik oder Flächenbündig

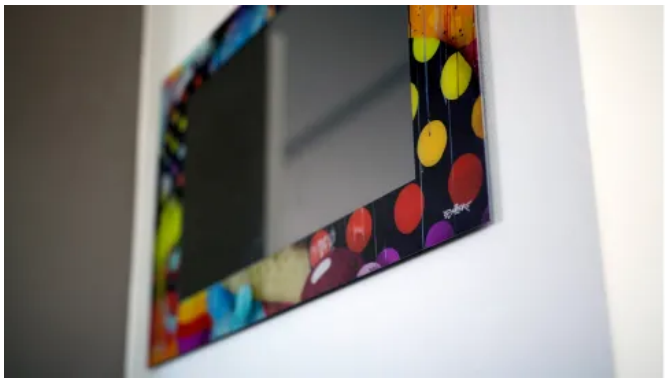

Individuelle Glasdesigns möglich

Weitere Informationen PEAKnx Controlpro

# KNX-Bedienpanels zur Haus- und Gebäudesteuerung

Aus der Serie Gebäudesteuerung von PEAKnx

### Control 12 (ehemals Controlmini)

Design trifft auf Funktionalität: KNX-Touch-Panel Control 12 (ehemals Controlmini)

### Anwendungen

Neben den Basisfunktionen der Gebäudesteuerung unterstützt das Control 12 (ehemals Controlmini) auch IP-Telefonie, SIP-Gegensprechanlagen mit Videoübertragung sowie weitere Windows-Features, wie etwa den Nachtmodus und die Wischgestensteuerung.

### Besonderheit

Ein lüfterloses Kühlkonzept erlaubt geräuschloses Arbeiten und eine gleichmäßige Wärmeabgabe über Rahmen und Front.

3 verschiedene Montagevarianten

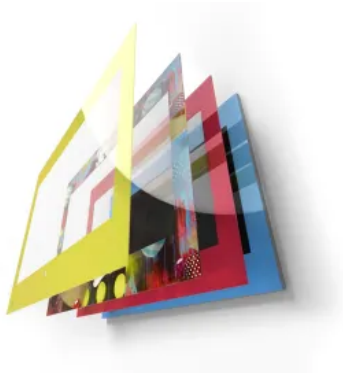

Individuelle Glasdesigns möglich

Weitere Informationen PEAKnx Control 12 (ehemals Controlmini)

# KNX-Bedienpanels zur Haus- und Gebäudesteuerung

Aus der Serie Gebäudesteuerung von PEAKnx

## Controlmicro

Große Vielfalt auf kleinstem Raum

### Anwendung

Das 8-Zoll-Touchpanel ist hochwertig ausgestattet und eröffnet, je nach eingesetzter Software, eine Vielzahl an Anwendungsoptionen.

### Besonderheit

Das Panel ist zusätzlich mit LED-Ambient-Beleuchtung am Rahmen, $CO_2$-Sensor, Näherungssensor und – je nach Variante – mit WLAN oder PoE ausgestattet.

Das Controlmicro kann als eigenständiger Raumcontroller betrieben werden, der weder auf einen externen Server noch auf einen IP-Router angewiesen ist.

4 verschiedene Montagevarianten

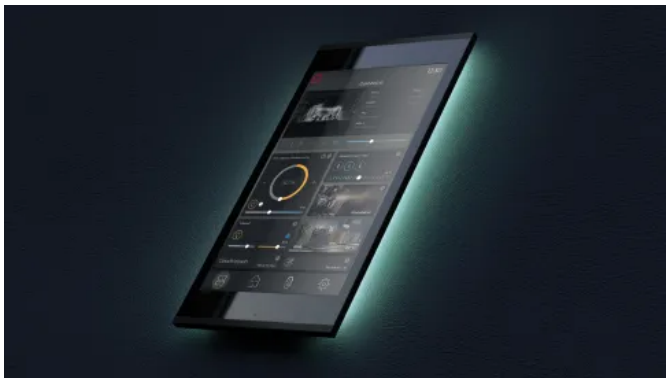

Mit RGB-Hintergrundbeleuchtung

Weitere Informationen PEAKnx Controlmicro

# KNX-Bedienpanels zur Haus- und Gebäudesteuerung

Aus der Serie Gebäudesteuerung von PEAKnx

### Umfangreiche Visualisierung inklusive

Smart Home Steuerung per App inklusive

Die Visualisierung YOUVI Basic ist bereits im Lieferumfang der PEAKnx Panels enthalten. Eine intuitive Oberfläche ermöglicht eine einfache Bedienung.

### Zentrale Steuerung

YOUVI ermöglicht die zentrale Steuerung über ein individualisierbares Dashboard auf dem Touchpanel oder per App von

- (RGBW)-Licht
- Jalousien
- Temperatur
- Belüftung

### Besonderheiten

- YOUVI ermöglicht Zugriff und Integration von beliebigen Websites
- ein Widget ermöglicht die Kontrolle über alle Energieströme im Haus (Energieverbrauch, Stromerzeugung der Solaranlage)

### Add-ons

YOUVI Basic lässt sich bedarfsgerecht mit verschiedenen Add-Ons erweitern

- Logikmodul für Morgen- und Abendroutiinen
- Meldefunktionen, Anwesenheitssimulationen und individuelle Szenen
- Videoüberwachung mit IP-Kameras über Türkommunikation bis hin zur Steuerung des Smart Homes per Sprachbefehl oder mit der App von unterwegs
- Musikplayer für Sonos oder trivum mit Multiroom-Steuerung

## KNX-Bedienpanels zur Haus- und Gebäudesteuerung

Aus der Serie Gebäudesteuerung von PEAKnx

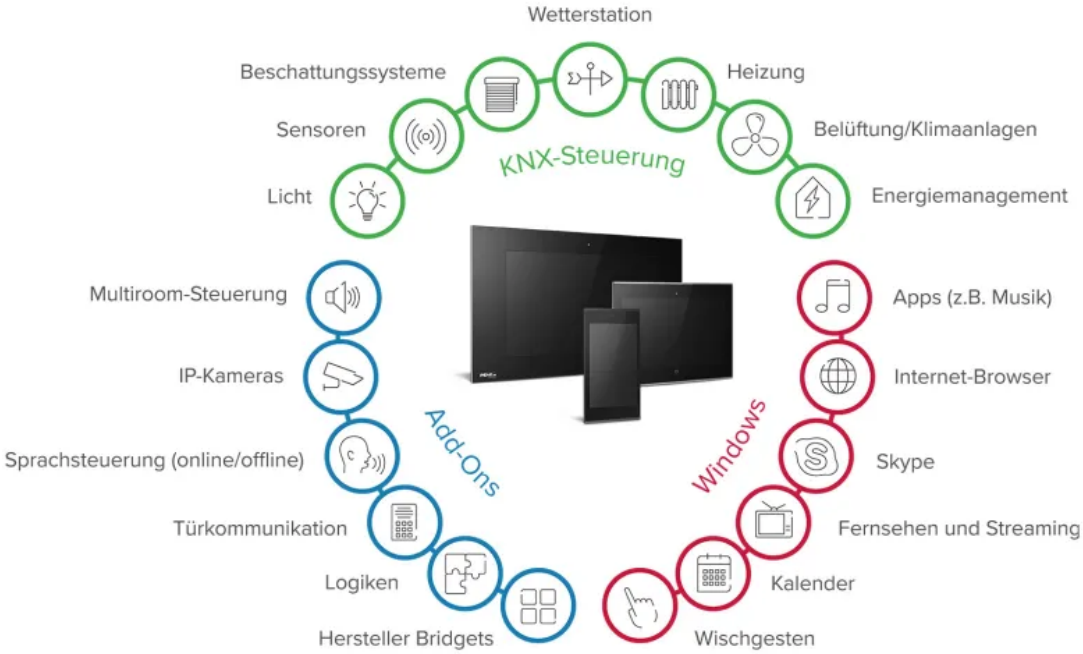


Detailinformationen zur YOUVI Visualisierung

# KNX-Bedienpanels zur Haus- und Gebäudesteuerung

Aus der Serie Gebäudesteuerung von PEAKnx

**Ein smartes All-in-one-Paket**

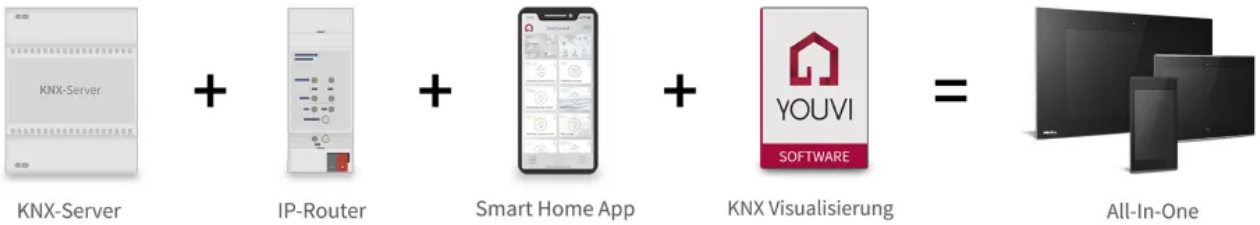


Mit dem YOUVI-Softwarepaket lässt sich zusätzliche Hardware sparen, denn mit ihm wird das Bedienpanel zum IP-Router und KNX-Server. Die Steuerung per Smartphone mit der kostenfreien YOUVI-Smart-Home-App ist im eigenen Heimnetzwerk möglich. Der enthaltene Bus-Monitor sorgt für den Überblick auf dem KNX-Bus.

Als Client-Lösung mit externem Server & IP-Router

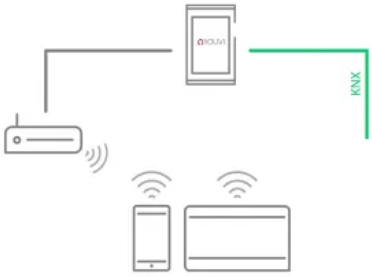


Als All-in-one-Lösung mit YOUVI

# KNX-Bedienpanels zur Haus- und Gebäudesteuerung

Aus der Serie Gebäudesteuerung von PEAKnx

### Visualisierung von anderen Anbietern

Die Bedienpanels von PEAKnx sind vollwertige mit Windows 10 LTSC* ausgestattete Rechner, die nicht nur den Einsatz aller Windows- und Webbasierten Visualisierungen (z. B. Gira Quad Client oder X1, EisBär SCADA oder CubeVision von BAB-Tec) ermöglichen, sondern beispielsweise auch für Browseranwendungen geeignet sind.

### Technische Daten

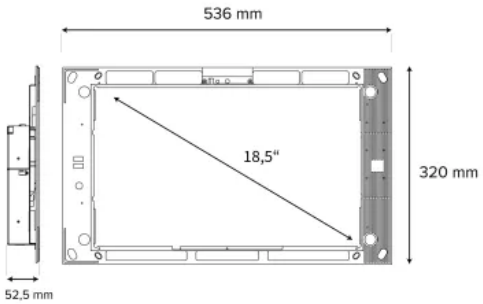


Controlpro

**Controlpro Spezifikationen**

- Touch-Technik: Projective Capacitive Touchscreen mit 10-Finger-Bedienung
- Panel: 18,5 Zoll Full HD LED LCD
- Edelstahlgehäuse und Aluminiumrahmen
- Variante 1: Intel Dual-Core, Festplatte: 250 GB SSD, Arbeitsspeicher: 4 GB
- Variante 2: Intel Quad-Core, Festplatte: 250 GB SSD, Arbeitsspeicher: 8 GB
- Variante 3: Intel Quad-Core, Festplatte: 500 GB SSD, Arbeitsspeicher: 16 GB

Controlpro Factsheet

# KNX-Bedienpanels zur Haus- und Gebäudesteuerung

Aus der Serie Gebäudesteuerung von PEAKnx

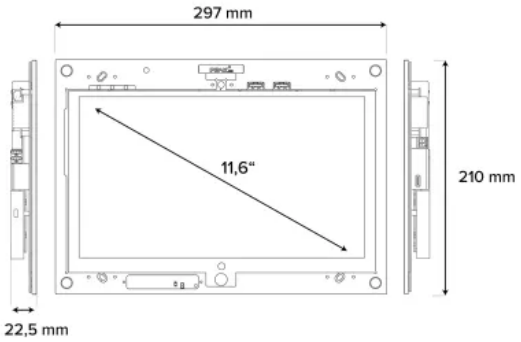


Control 12 (ehemals Controlmini)

Control 12 (ehemals Controlmini) Factsheet

**Control 12 (ehemals Controlmini) Spezifikationen**

- Montage: Aufputz, unterputz, flächenbündig (unterputz)
- Bildschirm: 11,6 Zoll LED LCD, Auflösung: 1920 x 1080 px
- 5 Megapixel Webcam
- Mikrofon und Lautsprecher
- WLAN: 2,4 GHz IEEE 802.11b/g/n
- Versorgungsspannung: 24 V DC

**Ausstattung**

- Intel Quad-Core-Prozessor
- 4 GB Arbeitsspeicher
- SSD-Festplatte mit 128 GB

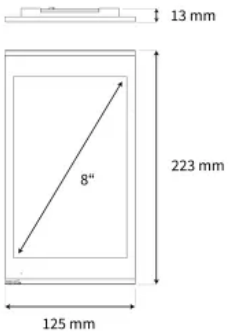


Controlmicro

- eMMC-Speicher mit 64 GB

Controlmicro Factsheet

**Controlmicro Spezifikationen**

- Montage: Aufputz mit Diebstahlschutz, unterputz, fläschenbündig
- Bildschirm: 8 Zoll LED LCD, Auflösung: 1920 x 1200 px
- Mikrofon und Lautsprecher
- WLAN: 2,4 GHz
- Integrierter $CO_2$-Sensor und Näherungssensor
- Automatische Helligkeitsanpassung
- LED-Ambientlight
- Versorgungsspannung: 24 V DC

**Ausstattung**

- Intel Quad-Core-Prozessor
- 4 GB Arbeitsspeicher

PEAKnx GmbH

Leydheckerstr. 10
64293 Darmstadt
Deutschland

Tel. +49 6151 27918-24, Fax +49 6151 27918-59
info@peaknx.com, www.peaknx.com

**Absender**

**Datum:**

☐ Per Fax ☐ Per Brief ☐ Für meine Notizen

☐ **Bitte nehmen Sie mit mir Kontakt auf und vereinbaren Sie einen Termin mit mir.**

☐ **Bitte übersenden Sie mir für Ihre Produkte das aktuelle Katalogmaterial.**

☐ **Bitte übersenden Sie mir für Ihre Produkte ausführliche Planungsunterlagen.**

**Anfrage zur Produktserie „Gebäudesteuerung"**

**Mitteilung:**