Flachdachlösungen: Leicht entwässern.

Von Sita Bauelemente

Sita Bauelemente GmbH
Ferdinand-Braun-Str. 1
33378 Rheda-Wiedenbrück
Deutschland

Tel.: +49 2522 83400
Fax: +49 2522 8340100

info@sita-bauelemente.de
www.sita-bauelemente.de

Flachdachlösungen für die Entwässerung, Lüftung und den Brandschutz

Sita Dachgullys bieten sicheren Schutz vor Regenwasser – vom großen Industrie-Flachdach bis zum Carport-Dach, vom Balkon bis zur Terrasse und vom Gründach über Attika und Kaskade bis hin zur Drainage im Erdgeschoss. Sita Entlüfter und Rohrdurchführungen sind aufeinander abgestimmt für die komplette Dachdurchdringung.

SitaLeicht: das Sita Baukastensystem

- **Wunschanschlussmanschette** passend zu jeder Dachbahn
- **Flexibler Anschluss** durch Schweißen, Kleben oder Schrauben
- **Modularität** durch kombinierbare Bauteile

Freispiegelentwässerung mit Sita Dachgullys

Aus der Serie Flachdachlösungen: Leicht entwässern. von Sita Bauelemente

Freispiegelentwässerung mit Sita Dachgullys für die sichere Regenwasserableitung von Flachdächern und flach geneigten Dächern. Sita Dachgullys ermöglichen den flexiblen Anschluss an alle Funktionsschichten des Flachdaches durch Schweißen, Kleben oder Schrauben. Ausgestattet mit Wunschanschlussmanschette passen Sita Dachgullys zu jeder Dachbahn. Das modulare Baukastensystem aus Dachgullys und passenden Aufstockelementen gewährleistet eine normenkonforme Freispiegelentwässerung.

Freispiegelentwässerung mit Sita Dachgullys

Aus der Serie Flachdachlösungen: Leicht entwässern. von Sita Bauelemente

Freispiegelentwässerung

Das Prinzip der Freispiegelentwässerung

$h_{max} = h_1 - h_2$

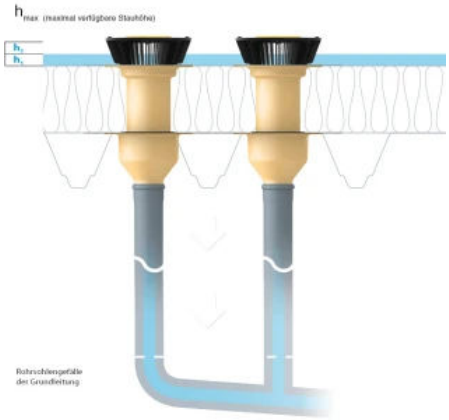

Prinzip der Freispiegelentwässerung mit Stauhöhe der Hauptentwässerung (h1) und Notentwässerung (h2)

Die Freispiegelentwässerung ist die gängigste Art für eine innenliegende Entwässerung von Flachdächern, bei der das Regenwasser über in eine im Gefälle verlegte Grundleitung abgeleitet wird. Das Hauptentwässerungssystem kann bei Starkregen überlastet sein. Ab einer exakt definierten Stauhöhe (h1) tritt dann das Notentwässerungssystem ein. Es benötigt ein zusätzliches Leitungssystem, das frei auf das Grundstück entwässern muss.

Sita Freispiegelgullys

sind kompatibel mit nahezu jedem Bauvorhaben:

- Wunschanschlussmanschette passend zu jeder Dachbahn
- Flexibler Anschluss durch Schweißen, Kleben oder Schrauben
- Modularität gewährleistet durch ein kombinierbares Baukastensystem

Sita Qualität

Sita Dachgullys sind besonders langlebig, denn sie sind unempfindlich gegenüber Witterungseinflüssen (UV-/IR Strahlung, Niederschlag, Temperatur, Ozon, etc.), stoß- und schlagfest.
Sita unterstützt in Fragen der Wartung, Instandhaltung und Sanierung und hat sich gegenüber dem ZVDG e.V. zu einer Materialgarantie von 6 Jahren verpflichtet.

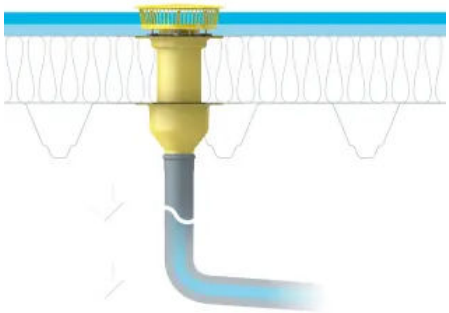

SitaStandard, senkrecht mit Aufstockelement und Anstauelement

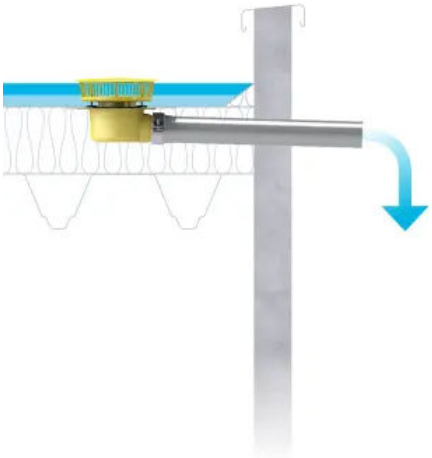

SitaStandard, abgewinkelt mit Anstauelement

SitaStandard, senkrecht mit Aufstockelement und Anstauelement mit SitaAttika Rohrsystem

Freispiegelentwässerung mit Sita Dachgullys

Aus der Serie Flachdachlösungen: Leicht entwässern. von Sita Bauelemente

SitaStandard

Der SitaStandard zeichnet sich durch einen großen Einlauftopf und der damit verbundenen hohen Abflussmenge aus. Der Dachgullykörper ist aus wärmedämmendem Polyurethan-Integral-Hartschaum gefertigt und somit druckbelastbar und resistent gegen übliche Umwelteinflüsse.

- Höchste Ablaufleistung
- Bis zur Nennweite DN 200
- Robuste Bauweise
- Homogener Dachbahnenanschluss
- Überbrückung aller Dämmstoffstärken von 60 bis 520 mm

Mehr zu SitaStandard

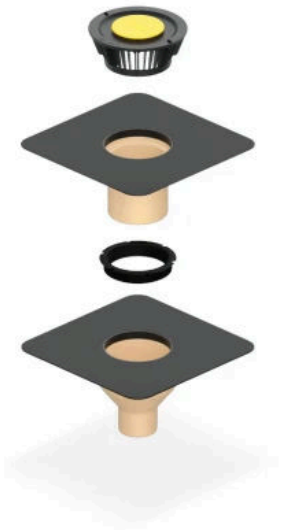

Freispiegelgully SitaStandard

SitaTrendy

Der Freispiegelgully SitaTrendy verfügt trotz seiner Kompaktheit über hohe Abflussmengen. Er ist mit Wunschanschlussmanschette, Schraubflansch oder mit Klebeflansch erhältlich, die miteinander kompatibel sind.

- Kompakte Bauweise
- Ablaufleistung deutlich über den Anforderungen der DIN EN 1253-2
- Auch mit eingeschäumtem Heizelement verfügbar
- Mit Wunschanschlussmanschette, Schraubflansch oder Klebeflansch

Mehr zu SitaTrendy

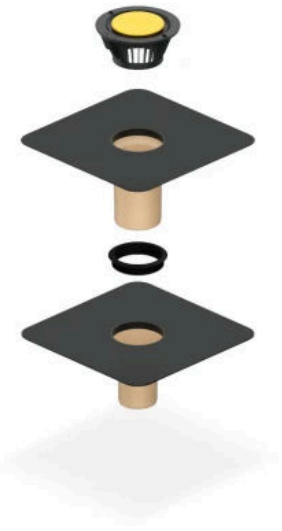

Freispiegelgully SitaTrendy

Freispiegelentwässerung mit Sita Dachgullys

Aus der Serie Flachdachlösungen: Leicht entwässern. von Sita Bauelemente

SitaMulti

Der SitaMulti Dachgully ist überaus flexibel: Seine Feuerbeständigkeit sichert seinen Einsatz überall dort, wo hohe Brandschutzauflagen bestehen. In Verbindung mit dem SitaMulti Aufsatzrahmen ist er im einbetonierten Aufbau sogar befahrbar.

- Nicht brennbar
- Los-/ Festflansch-Konstruktion
- Mit Dämmkörpern erhältlich
- Hohe Abflussmenge
- Nennweite bis DN 150

Mehr zu SitaMulti

Freispiegelgully SitaMulti

SitaFireguard®

Doppelter Schutz vor Wasser und auch vor Feuer bietet der SitaFireguard® Gully mit einer Brandschutzmanschette, fest verbunden mit dem Verstärkungsblech für Stahltrapezdächer. Die Montage kann komplett vom Dach aus erfolgen.

- Zum vorbeugenden Brandschutz nach DIN 18234
- Komplett-Set für eine einfache und sichere Montage
- Kleine Dachdurchdringung durch optimierte Form des PE-Grundkörpers
- Rückstausicherheit durch Dichtung
- Mit Wunschanschlussmanschette oder Los-/Festflanschkonstruktion
- Zur Haupt- und Notentwässerung

Mehr zu SitaFireguard®

Brandschutzgully SitaFireguard®

Freispiegelentwässerung mit Sita Dachgullys

Aus der Serie Flachdachlösungen: Leicht entwässern. von Sita Bauelemente

Neuer Kiesfang für SitaStandard, SitaTrendy, SitaIndra und SitaFireguard®

Bei der störungsfreien Entwässerung übernimmt der Kiesfang eine nicht zu unterschätzende Schutzfunktion für Gully und Rohrsystem. Daher hat Sita einen neuen Kiesfang für den SitaStandard, den SitaTrendy, den SitaIndra und den SitaFireguard® entwickelt.
Die Produktinnovation ist mit dem iF Design Award 2024 ausgezeichnet

Alt vs. neu: Beim neuen Hochleitungskiesfang sorgen lotrechte Streben für weniger Wasserverwirbelungen und damit für eine optimierte Ablaufleistung.

Druckströmungsentwässerung mit SitaDSS Dachgullys

Aus der Serie Flachdachlösungen: Leicht entwässern. von Sita Bauelemente

Druckströmungsentwässerungen mit Sita-Gullys verlaufen komplett innenliegend und horizontal ohne Gefälle. Das Regenwasser wird bereits unter der Dachkonstruktion aufgefangen und platzsparend über eine minimierte Anzahl an Fallleitungen abgeführt. Durch die Vollfüllung und hohe Fließgeschwindigkeit der Druckströmungsentwässerung reinigen sich die Rohre selbsttätig.

Druckströmungsentwässerung mit SitaDSS Dachgullys

Aus der Serie Flachdachlösungen: Leicht entwässern. von Sita Bauelemente

Druckströmungsentwässerung

Das Prinzip der Druckströmungsentwässerung

Die Sita Druckströmungsentwässerung verläuft innenliegend und horizontal – bei 0°-Gefälle Durch die gefällelose Verlegung wird weniger Platz benötigt, auf Grundleitungen und somit anfallende Erdarbeiten kann weitestgehend verzichtet werden. Druckströmungsentwässerung mit Sita-Gullys eignet sich für große Dachflächen auf industriell genutzten, freitragenden Hallen sowie bei großem Platzbedarf im Inneren. Der Montageaufwand ist sehr gering.

- Rohrleitungssystem, vollgefüllt / gefällelose Verlegung
- Kleine Rohrnennweiten
- Wenige Fallleitungen
- Minimaler Aufwand bei Grundleitungen – und damit kaum Erdarbeiten

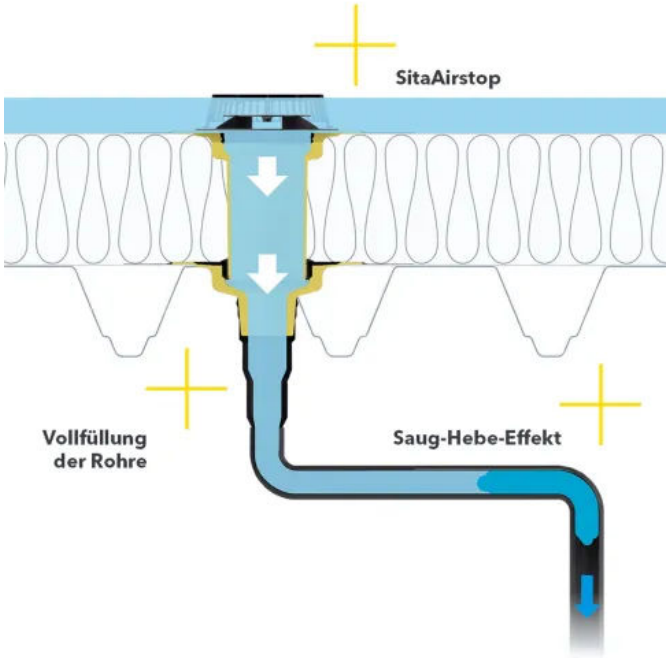

Das Prinzip der Druckströmungsentwässerung mit SitaAirstop und Saug-Hebe-Effekt

Druckströmungsentwässerung mit SitaDSS Dachgullys

Aus der Serie Flachdachlösungen: Leicht entwässern. von Sita Bauelemente

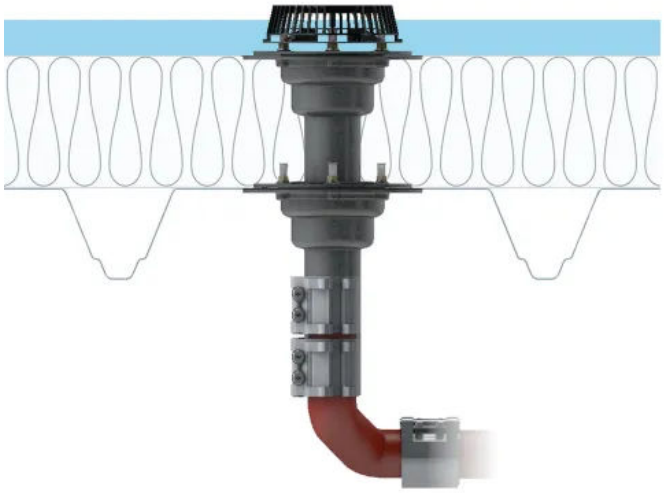

A: SitaDSS Multi

B: SitaDSS Ravana

Druckströmungsentwässerung mit SitaDSS Dachgullys

Aus der Serie Flachdachlösungen: Leicht entwässern. von Sita Bauelemente

C: SitaDSS Profi Schraubflansch

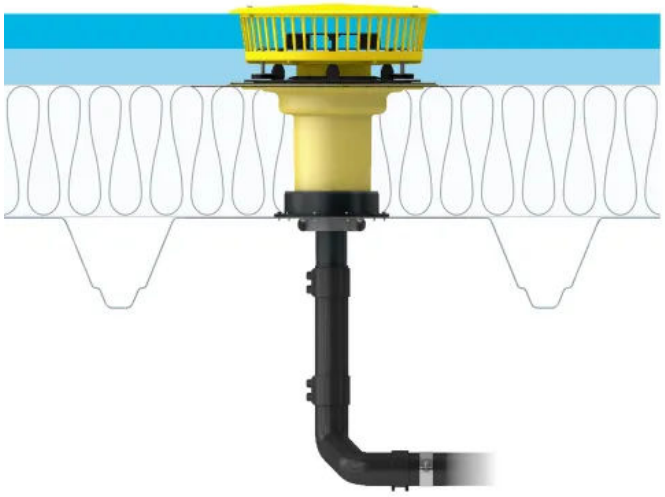

D: SitaDSS Fireguard mit Aufstockelement und SitaDSS Profi Anstauelement

SitaDSS Fireguard® – druckstarke Entwässerung

Schützt vor Wasser und auch vor Feuer: SitaFireguard®-Gullys und-Lüfter verfügen über eine Brandschutzmanschette, die fest mit dem Verstärkungsblech für Stahltrapezdächer verbunden ist. Die Montage kann komplett vom Dach aus erfolgen. Die Gullys und Lüfter sind unempfindlich gegenüber Witterungseinflüssen.

- Zum vorbeugenden Brandschutz nach DIN 18234
- Als Komplett-Set ermöglicht es eine einfache und sichere Montage
- Kleine Dachdurchdringung durch optimierte Form des PE-Grundkörpers
- Zum direkten Anschluss an PE-Rohrleitungen
- Mit Wunschanschlussmanschette oder Schraubflansch-Konstruktion
- Zur Haupt- und Notentwässerung

Mehr zu SitaDSS Fireguard®

SitaDSS Fireguard®

Druckströmungsentwässerung mit SitaDSS Dachgullys

Aus der Serie Flachdachlösungen: Leicht entwässern. von Sita Bauelemente

SitaSani® DSS – bewährt bei der Sanierung

SitaSani® DSS eignet sich zur Sanierung von bestehenden Druckströmungsgullys mit einem Topfdurchmesser von 160 mm. Ein Ausbau der vorhandenen Gullys ist hierbei nicht erforderlich, wenn eine Funktionstüchtigkeit der bestehenden Dichtungen nach eigenverantwortlicher Prüfung vorhanden ist.

- Für bestehende Druckentwässerungsgullys mit einem Topfdurchmesser von 160 mm
- Mit Airstop für die Druckentwässerung
- Mit Wunschanschlussmanschette oder Schraubflansch-Konstruktion
- Schnell eingebaut und eingedichtet

Mehr zu SitaSani® DSS

SitaSani® DSS

SitaDSS Profi – geringes Gewicht

Neben einer hohen Abflussmenge zeichnet sich die SitaDSS Profi- und SitaDSS Profi Schraubflansch-Serie durch geringe Druckverluste und einfache Verarbeitungsmöglichkeiten aus. Wenige Bauteile und Handgriffe auf der Baustelle genügen, um ein Duckströmungsentwässerungselement zu montieren. Der Druckströmungsgully ist mit einer homogenen Wunschanschlussmanschette oder flexibler Schraubflanschverbindung erhältlich.

- Zum direkten Anschluss an PE-Rohrleitungen und das SitaPipe Edelstahl Rohrsystem
- Hohe Abflussmenge
- Einfache Montage durch wenige Einzelteile
- Universell einsetzbar
- Mit Wunschanschlussmanschette oder Schraubflansch

Mehr zu SitaDSS Profi

SitaDSS Profi

Druckströmungsentwässerung mit SitaDSS Dachgullys

Aus der Serie Flachdachlösungen: Leicht entwässern. von Sita Bauelemente

SitaDSS Multi – vielfältige Leistung

Der SitaDSS Multi-Dachgully wurde unter anderem für den Einbau von innenliegenden Rinnen konstruiert. Seine Feuerbeständigkeit sichert seinen Einsatz überall dort, wo hohe Brandschutzauflagen bestehen.

- Nicht brennbar
- Los-/ Festflanschkonstruktion
- Passende Dämmkörper aus Schaumglas erhältlich
- Einbau einteilig oder zweiteilig möglich
- Für Rinnen geeignet

Mehr zu SitaDSS Multi

SitaDSS Multi

SitaDSS Ravana — extra klein und flexibel

Der Rinnengully SitaDSS Ravana ist nach prEN 1253-2:2013 zertifiziert. Er passt auch ohne Umbau in 200 mm schmale Rinnen und bietet so maximale Flexibilität bei Anwendung und Einbau.

- Für schmale Dachflächen oder Rinnen
- Zur Haupt- und Notentwässerung
- Zweiteiliger Aufbau mit dem SitaDSS Ravana Aufstockelement
- Breite nur 195 mm
- Nicht brennbar

Mehr zu SitaDSS Ravana

SitaDSS Ravana

Druckströmungsentwässerung mit SitaDSS Dachgullys

Aus der Serie Flachdachlösungen: Leicht entwässern. von Sita Bauelemente

SitaDSS Ravana Plus – schmal und mit hoher Leistung

Der Rinnengully SitaDSS Ravana Plus wurde für Flüssigkunststoff-Abdichtungen entwickelt und passt auch ohne Umbau in 200 mm schmale Rinnen. Er kann zur Druckentwässerung nach DIN EN 12056-3 und DIN 1986-100 bei genutzten und ungenutzten, flachen und flach geneigten Dachflächen eingesetzt werden.

- Für schmale Rinnen
- Für die Abdichtung mit Flüssigkunststoff
- An die Rinnnengeometrie anpassbarer Klebeflansch
- Mit vorgebohrten Löchern zur direkten Befestigung am Untergrund

Mehr zu SitaDSS Ravana Plus

SitaDSS Ravana Plus senkrecht

SitaDSS Indra – sicher im Set

Der SitaDSS Indra ermöglicht die Druckströmungsentwässerung durch die Attika für kleine und große Dachflächen. Damit lohnt sich der Einbau einer DSS-Anlage auch bei Flachdächern unter 1.000 qm. Extrem flach fügt sich das nur **98 mm** hohe Bauteil in die Wärmedämmung ein. Einsetzbar für die Haupt- bzw. Notentwässerun ,passende Edelstahlrohre sind im Set enthalten.

- Druckströmungsentwässerung für kleine und große Flächen
- Sicher in der Montage durch komplettes Set
- Hohe Abflussmenge bis 17,3 l/s
- Drei alternative Fallrohrlängen erhältlich
- Mit dem SitaPipe Edelstahl Rohrsystem kombinierbar

Mehr zu SitaDSS Indra

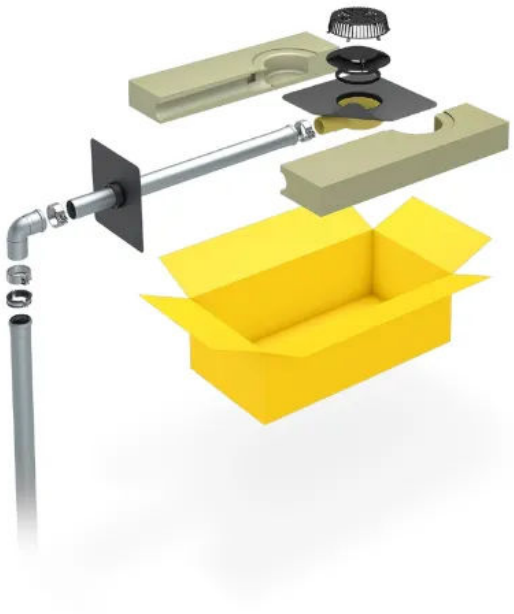

SitaDSS Indra

Druckströmungsentwässerung mit SitaDSS Dachgullys

Aus der Serie Flachdachlösungen: Leicht entwässern. von Sita Bauelemente

SitaMore Brandschutzmanschette — vielseitig einsetzbar

Die SitaMore Brandschutzmanschette verschließt im Brandfall schnell jede kleine Durchdringung. Durch das Aufschäumen der Manschette verhindert sie, dass der Funke überspringt, die Brandweiterleitung wird verhindert.

- Geeignet zum vorbeugenden Brandschutz nach DIN 18234
- Als Komplett-Set ermöglicht es eine einfache und sichere Montage
- Verschließt sicher kleine Dachdurchdringungen im Brandfall

Mehr zu SitaMore Brandschutzmanschette

SitaMore Brandschutzmanschette

Notentwässerung mit Sita Notablaufsystemen

Aus der Serie Flachdachlösungen: Leicht entwässern. von Sita Bauelemente

Notentwässerung für den Notablauf von Regenwasser vom Flachdach. Bei Starkregen tritt die Notentwässerung ab einer definierten Anstauhöhe zusätzlich zur Hauptentwässerung ein. Für die sichere Flachdachentwässerung bietet Sita auflagen- und bedarfsgerechte Systeme für die Notentwässerung an.

Notentwässerung mit Sita Notablaufsystemen

Aus der Serie Flachdachlösungen: Leicht entwässern. von Sita Bauelemente

Notentwässerungssysteme

Das Prinzip der Haupt- und Notentwässerung

Die Hauptentwässerung stößt bei einem Starkregen ohne Notablauf schnell an seine Grenzen. Ab einer genau definierten Anstauhöhe tritt das Notentwässerungssystem in Aktion.
Notablaufsysteme benötigen ein zusätzliches Leitungssystem über bzw. durch die Fassade, das frei auf das Grundstück entwässern muss. Keinesfalls darf es an die Entwässerungsleitungen des Hauptentwässerungssystems angeschlossen werden. Nur so kann ein unkontrollierter Rückstau und eine übermäßige statische Belastung verhindert werden.

Sita Notablaufsysteme (A–D) ermöglichen bedarfs- und auflagengerechte Lösungen. Es ist zu entscheiden, ob das überschüssige Regenwasser durch Notabläufe über die Fassade oder über zusätzliche Leitungssysteme abzuführen ist.

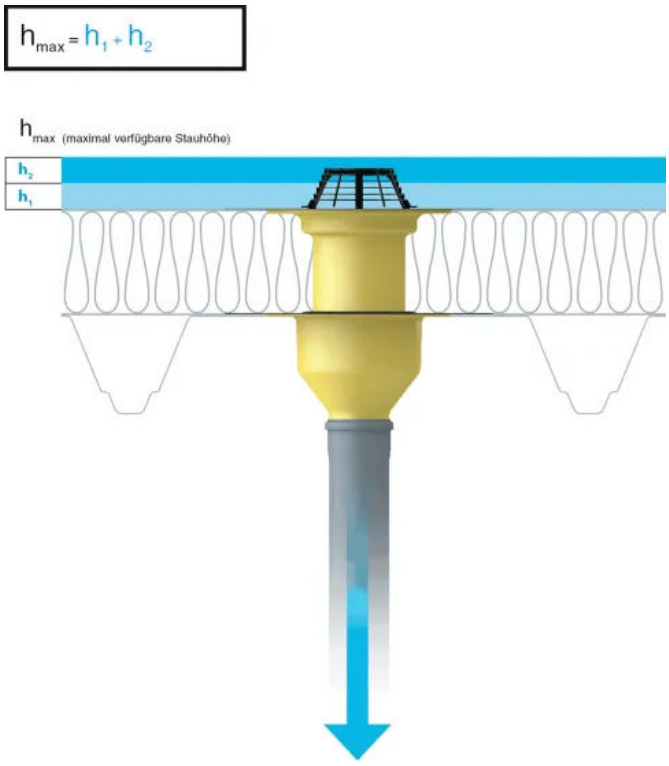

Bei einem Starkregen tritt das Notentwässerungssystem in Aktion. h1 ist die Stauhöhe der Hauptentwässerung, h2 die Stauhöhe der Notentwässerung.

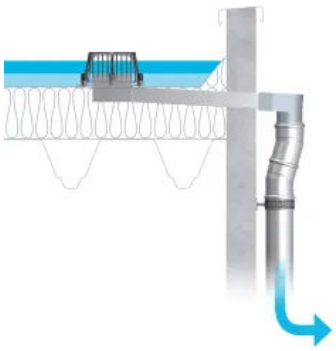

A: SitaTurbo mit Anstauelement, durch die Attika geführt.

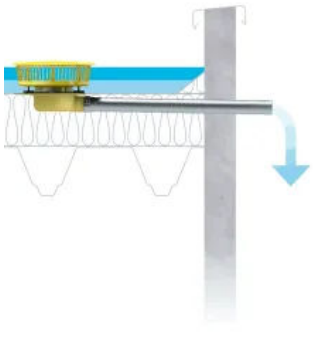

B: SitaDSS Indra mit Anstauelement, durch die Attika geführt.

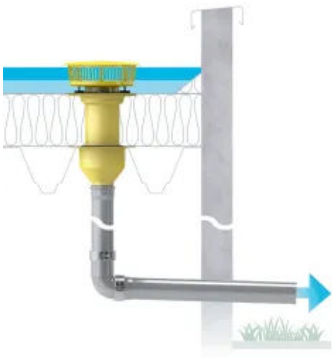

C: SitaStandard mit Sita Rohrsystem, durch die Fassade geführt.

C: SitaRondo, als Speier durch die Attika geführt.

Notentwässerung mit Sita Notablaufsystemen

Aus der Serie Flachdachlösungen: Leicht entwässern. von Sita Bauelemente

SitaVasant

SitaVasant ist die flache Ablauflösung mit hoher Entwässerungsleistung dank vorgebauter, nur 48 mm hoher Einlauftasse. SitaVasant Double vereint die Haupt- und Notentwässerung in einem Gully - mit zwei gesonderten Einläufen, die autonom voneinander funktionieren und auch nur eine Durchdringung in der Attika erfordern. Falls der Wasserspiegel auf Notentwässerungsniveau steigt, wacht ein um 35 mm höhenversetzter Notentwässerungskanal, der auf eine frei überflutbare Fläche speit.

- Zur Hauptentwässerung oder kombinierten Haupt-/Notentwässerung
- Als Set für den einfachen Einbau
- In Kombination mit einem Übergangsstück für den Anschluss ans Fallrohr
- Geringe Einbauhöhe: Geringe Schwächung der Wärmedämmung

Mehr zu SitaVasant

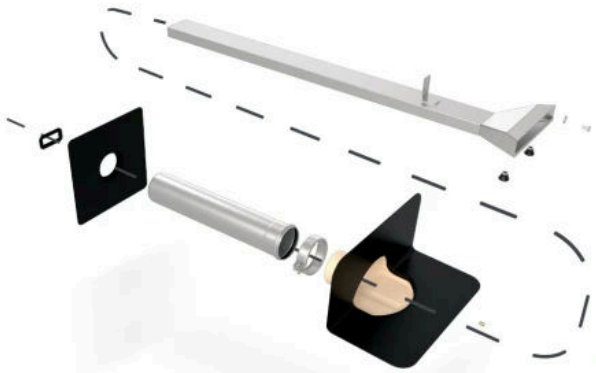

SitaVasant Double als Set

SitaTurbo

Der SitaTurbo-Dachgully wird in die Dachfläche eingebaut und führt anfallendes Wasser durch die Attika nach außen ab. Die geringe Schwächung der Wärmedämmung und das außenliegende Rohrleitungssystem minimieren Wärmebrücken.

- Besonders große Abflussmenge
- Zur Haupt- und Notentwässerung
- Extrem flache Konstruktion
- Schraubflansch-Konstruktion

Mehr zu SitaTurbo

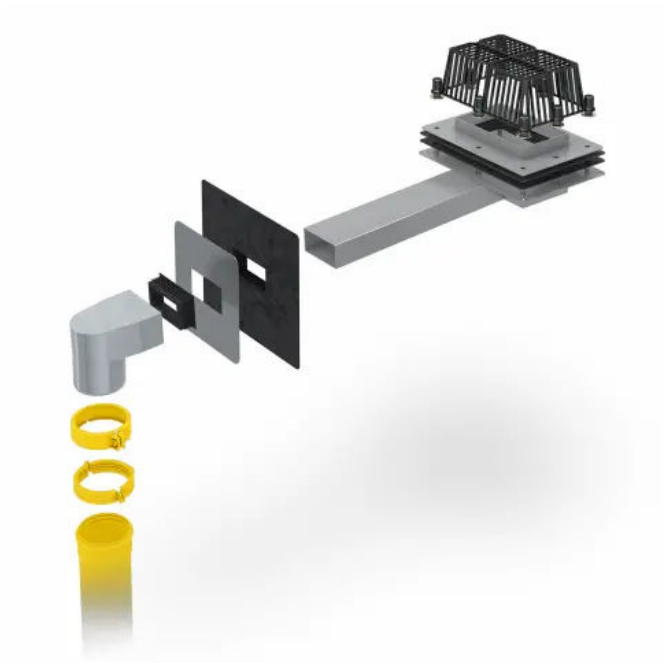

SitaTurbo

Notentwässerung mit Sita Notablaufsystemen

Aus der Serie Flachdachlösungen: Leicht entwässern. von Sita Bauelemente

SitaEasy Plus

Der SitaEasy Plus ist ein Attikagully, der speziell für die Notentwässerung entwickelt wurde. Durch die fest eingeschäumte Wunschanschlussmanschette bietet er dem Verarbeiter eine einfache, sichere und homogene Verbindung mit der Dachabdichtung an der Attika.

- Zur Notentwässerung
- Mit Wunschanschlussmanschette
- Mit geradem Flansch
- Mit flexibler Dampfsperrplatte lieferbar
- Mit der Verwendung des SitaPipe Edelstahl Rohrsystems

Mehr zu SitaEasy Plus

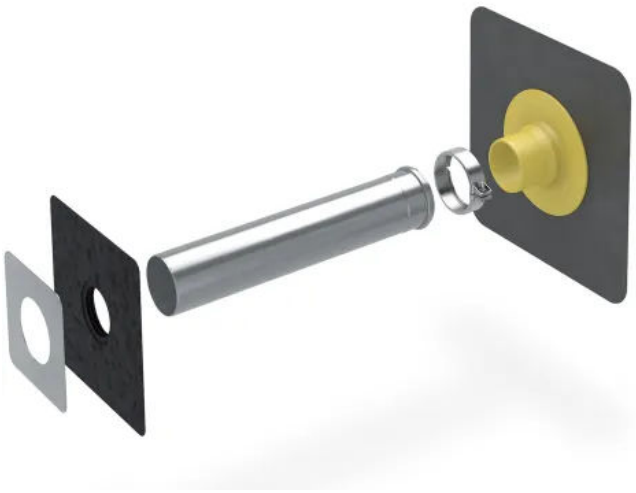

SitaEasy Plus

SitaRondo

Der SitaRondo mit Rundrohr eignet sich zur Haupt- und Notentwässerung durch die Attika, wenn die Entwässerung nicht durch innenliegende Fallrohre erfolgen soll. Die Schraubflansch-Konstruktion des SitaRondo garantiert eine flexible Anschlussmöglichkeit aller gängigen Dachbahnen.

- Zur Haupt- und Notentwässerung
- Sonderlängen möglich
- Direkter Anschluss an das SitaPipe Edelstahl Rohrsystem möglich
- Einteiliger Losflansch oder Anstau-Losflansch

Mehr zu SitaRondo

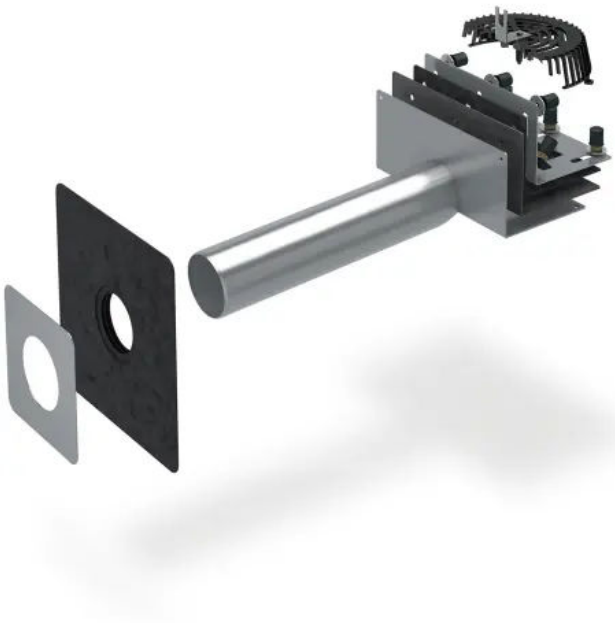

SitaRondo

Notentwässerung mit Sita Notablaufsystemen

Aus der Serie Flachdachlösungen: Leicht entwässern. von Sita Bauelemente

SitaMore Anstauelement

Das SitaMore Anstauelement fungiert zusammen mit den Sita Dachgullys als leistungsfähiger Notentwässerer, der sowohl für die Freispiegel- als auch für die Druckströmungsentwässerung eingesetzt wird. Drei stufenlos verstellbare Gummimetallpufferfüße ermöglichen eine individuelle Höheneinstellung der Notentwässerung.

- Zur Notentwässerung nach DIN EN 12056-3 und DIN 1986-100 von genutzten und ungenutzten Flachdächern
- Zur Kombination mit den SitaDachgullys
- Für die Freispiegel- und Druckströmungsentwässerung
- Mit verschraubbarem geschlossenem Deckel

Mehr zu SitaMore Anstauelement

SitaMore Anstauelement

SitaSpy

SitaSpy eignet sich zur Notentwässerung kleiner Dachflächen nach DIN 1986-100, wie z.B. Balkone, Loggien und Terrassen. Kennzeichnend ist eine optisch ansprechende Schraubflansch-Konstruktion, die ohne vorstehende Schrauben oder Gewindestifte auskommt.

- Optisch ansprechend durch versenkte Schraubverbindungen
- Schraubflansch-Konstruktion
- Mit einer Rohrlänge von 800 mm
- Stutzenneigung 3°

Mehr zu SitaSpy

SitaSpy

Notentwässerung mit Sita Notablaufsystemen

Aus der Serie Flachdachlösungen: Leicht entwässern. von Sita Bauelemente

SitaSteel Rechteckspeier

Die rechteckige Lösung für die Attikaentwässerung. Der SitaSeel Rechteckspeier aus nichtbrennbarem Edelstahl rostfrei ist ideal für die Notentwässerung oberhalb der Dämmebene. Mit den verschiedenen Querschnittsgrößen können unterschiedliche Anforderungen an die Abflussmenge realisiert werden.

- Zur Notentwässerung
- Aus hochwertigem Edelstahl
- Einteilige Bauteile

Mehr zu SitaSteel Rechteckspeier

SitaSteel Rechteckspeier

SitaIndra

SitaIndra ist leicht, flach und schnell einzubauen. Der stromlinienförmige Attikagully aus wärmegedämmtem PUR ist im Komplett-Set inklusive Dämmkörper aus Mineralwolle MW oder Polyurethan PUR erhältlich.

- Als komplettes Set erhältlich: Kein zusätzlicher Beschaffungsaufwand
- Sehr niedrige Einbauhöhe: Geringe Schwächung der Wärmedämmung
- Anschluss ans SitaPipe Rohrsystem möglich
- Stutzenneigung 1°

Mehr zu SitaIndra

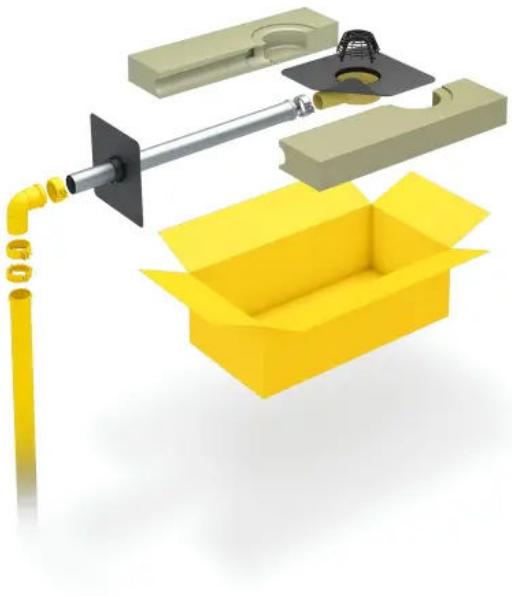

SitaIndra Attikagully-Set

Notentwässerung mit Sita Notablaufsystemen

Aus der Serie Flachdachlösungen: Leicht entwässern. von Sita Bauelemente

SitaDSS Indra

Der SitaDSS Indra ermöglicht die Druckströmungsentwässerung durch die Attika für kleine und große Dachflächen. Der Einbau einer DSS-Anlage lohnt sich damit auch bei Flachdächern unter 1.000 qm. Extrem flach fügt sich das nur 98 mm hohe Bauteil in die Wärmedämmung ein. Wahlweise für die Haupt- bzw. Notentwässerung geeignet.

- Druckströmungsentwässerung für kleine und große Flächen
- Sicher in der Montage durch komplettes Set mit MW- oder PUR-Dämmkörper
- Hohe Abflussmenge bis 17,3 l/s
- Drei alternativen Fallrohrlängen erhältlich
- Mit dem SitaPipe Edelstahl Rohrsystem kombinierbar

Mehr zu SitaDSS Indra

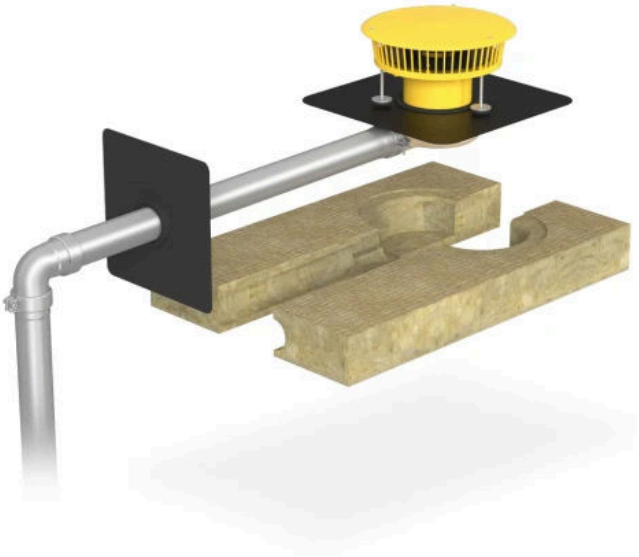

SitaDSS Indra

SitaEasy

Der SitaEasy eignet sich zur Haupt- und Notentwässerung durch die Attika. Die fest eingeschäumte Wunschanschlussmanschette bietet dem Verarbeiter eine einfache, sichere und homogene Verbindung mit der Dachabdichtung.

- Zur Haupt- und Notentwässerung
- Mit Wunschanschlussmanschette
- Mit abgewinkeltem Flansch
- Mit flexibler Dampfsperrplatte lieferbar
- Mit der Verwendung des SitaPipe Edelstahl Rohrsystems

Mehr zu SitaEasy

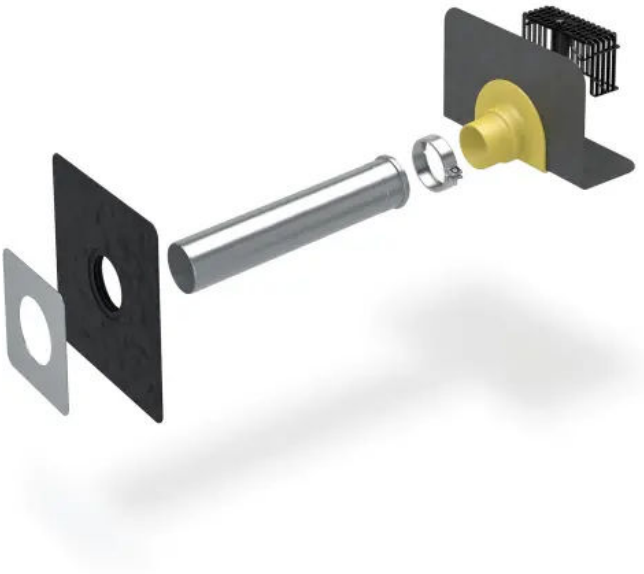

SitaEasy

Notentwässerung mit Sita Notablaufsystemen

Aus der Serie Flachdachlösungen: Leicht entwässern. von Sita Bauelemente

SitaEasy Go

Der SitaEasy Go bietet Attikalösungen für bitumenabgedichtete Dachflächen wie Balkone oder Terrassen. Mit seiner 45° Keilausbildung passt er sich an die Wärmedämmung an und stellt so ein direktes Aufschweißen von Bitumendachbahnen sicher. Der SitaEasy Go kann als Speier eingebaut oder direkt an das SitaAttika Rohrsystem angeschlossen werden.

- Zur Haupt- und Notentwässerung
- Mit Bitumenmanschette
- Mit abgewinkeltem Flansch
- Mit flexibler Dampfsperrplatte lieferbar
- Mit der Verwendung des SitaPipe Edelstahl Rohrsystems

Mehr zu SitaEasy Go

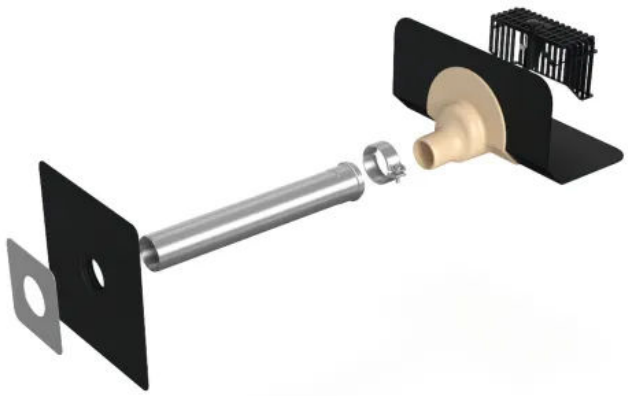

SitaEasy Go

Attikaentwässerung mit Sita Attikagullys und Wasserspeiern

Aus der Serie Flachdachlösungen: Leicht entwässern. von Sita Bauelemente

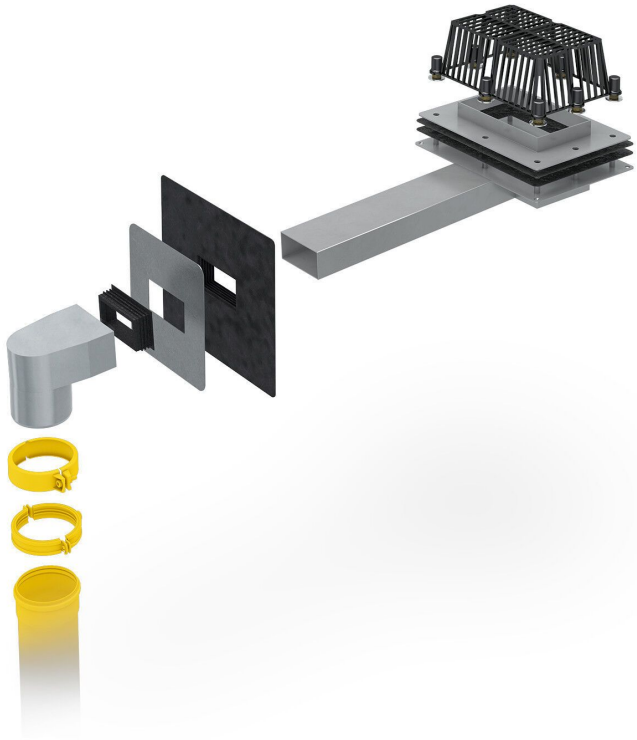

Die Sita-Attikaentwässerung ist eine außenliegende Entwässerungslösung, die nicht in die besehende Bausubstanz eingreift. Das Regenwasser fließt durch den Attikagully oder Wasserspeier schnell und direkt ab und kann zu weiteren Zwecken genutzt werden. Sita bietet Lösungen für die Attikaentwässerung im Set oder einteilig.

Attikaentwässerung

Das Prinzip der Attikaentwässerung

- Keine Dachdurchdringung
- Besserer Brandschutz
- Gebäudeinneres ohne Entwässerungsbauteile
- Kombinierbar mit dem Sita Pipe Rohrsystem

Die Sita **Attikaentwässerung (A-D)** lässt das Wasser vom Dach sicher nach außen abfließen. Da Gebäude und Dächer individuelle Merkmale in ihrer Bauform haben, bietet Sita unterschiedliche bedarfs- und auflagengerechte Ablaufsysteme an – ob rund oder eckig, ob oberhalb oder innerhalb der Dämmung.

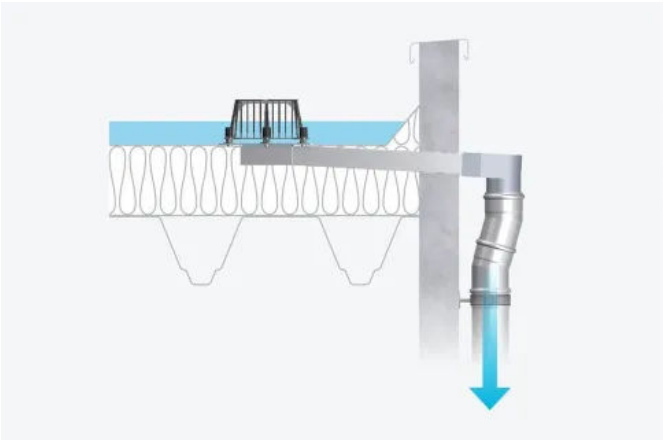

Das Wasser wird vom Dach direkt nach außen abgeleitet.

Attikaentwässerung mit Sita Attikagullys und Wasserspeiern

Aus der Serie Flachdachlösungen: Leicht entwässern. von Sita Bauelemente

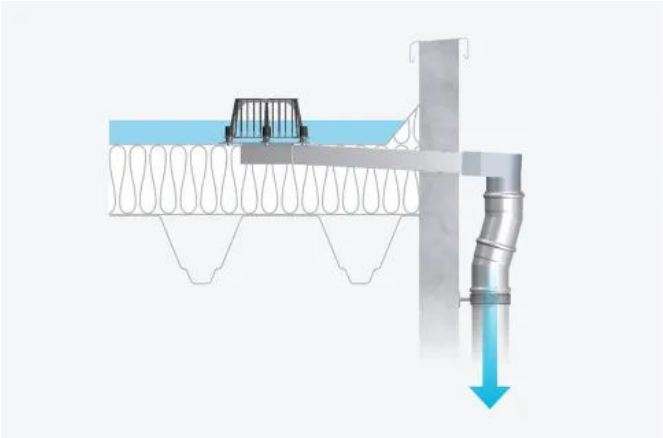

A: In Dämmung integriert: SitaTurbo und SitaPipe Rohrsystem

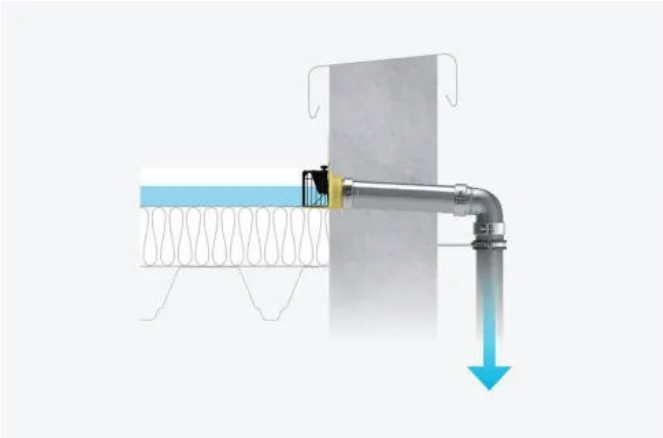

B: Oberhalb der Dämmung: SitaEasy

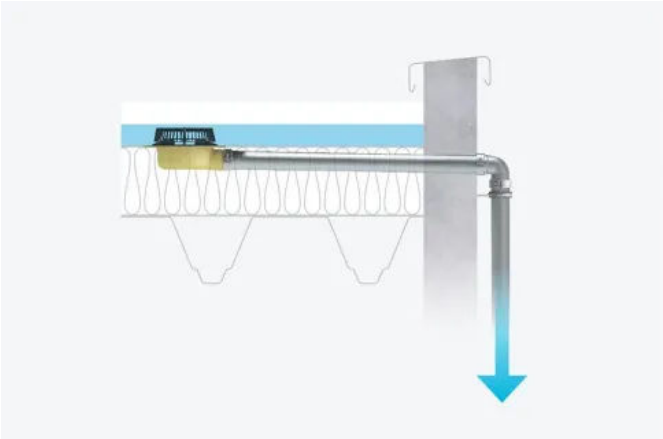

C: Innerhalb der Dämmung: SitaDSS Indra

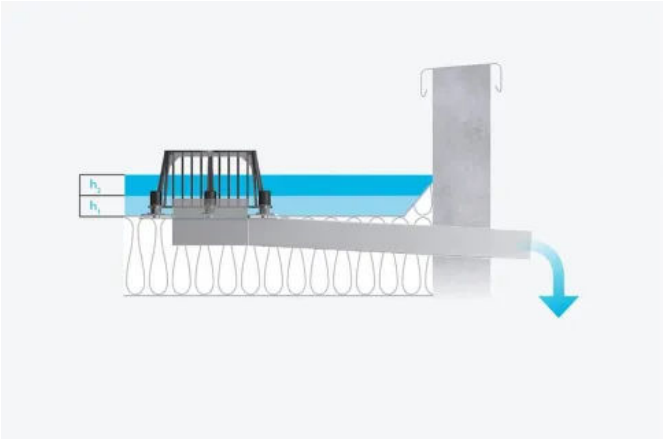

D: Oberhalb der Dämmung: SitaEasy

Attikaentwässerung mit Sita Attikagullys und Wasserspeiern

Aus der Serie Flachdachlösungen: Leicht entwässern. von Sita Bauelemente

SitaKaskade Durchführung

Die SitaKaskade Durchführung wurde für das Durchleiten von Rohren durch die Attika entwickelt. Mit dem Klebeflansch für Flüssigkunststoffabdichtungen stehen alle Möglichkeiten für eine sichere Attika Durchführung offen. Abgekantet lässt das Produkt eine Verlegung des Rohres direkt auf der Abdichtung zu und ermöglicht damit eine Ausführung als normkonforme Kaskadenentwässerung oberhalb der Abdichtungslage.

- Zur sicheren Rohrdurchführung durch die Attika
- Kompatibel mit dem SitaPipe Edelstahl Rohrsystem
- Integrierte Muffe zum einfachen und zuverlässigen Anschluss
- Mit Klebeflansch für Flüssigkunststoff

Mehr zu SitaKaskade Durchführung

SitaKaskade Durchführung

SitaKaskade Inside

SitaKaskade Inside ist ein normkonformes Bauteilsystem für die Regenableitung über mehrere Ebenen, das Rechtssicherheit im Bereich der .kaskadierende Entwässerung bietet. Durch das Bauteil-System ist der Einbau schnell und sicher. Die Verrohrung unsichtbar, der Aufbau des Terrassenbelages kann individuell gestaltet werden.

- Erstmals Rechtssicherheit – SitaKaskade Inside ist normkonform
- Planungssicherheit und sicherer Einbau durch Bauteil-System
- Ästhetische Lösung für anspruchsvolle Architektur – unsichtbare Rohrverlegung
- Alle Freiheiten bei der individuellen Gestaltung des Terrassenbelag-Aufbaus

Mehr zu SitaKaskade Inside

SitaKaskade Inside

Attikaentwässerung mit Sita Attikagullys und Wasserspeiern

Aus der Serie Flachdachlösungen: Leicht entwässern. von Sita Bauelemente

SitaKaskade Flat

SitaKaskade Flat ist die Weiterentwicklung der SitaKaskade Inside. Nun ist auch oberhalb der Abdichtung eine zugfeste und druckdichte Kaskadenentwässerung im System möglich. Unterhalb des Plattenbelags mit nur einer Höhe von 40 mm und mit einer vertikalen Fallrohraufnahme und einer horizontalen Attikadurchführung ist eine weitere normkonforme Kaskadenentwässerung möglich.

- Zur sicheren Kaskadenentwässerung unterhalb des Plattenbelags Kompatibel mit dem SitaPipe Edelstahl Rohrsystem
- Integrierte Muffe zum einfachen und zuverlässigen Anschluss des Fallrohres
- Mit Klebeflansch für Flüssigkunststoff
- Als Speier oder in Kombination mit den SitaTurbo Übergangsstücken

Mehr zu SitaKaskade Flat

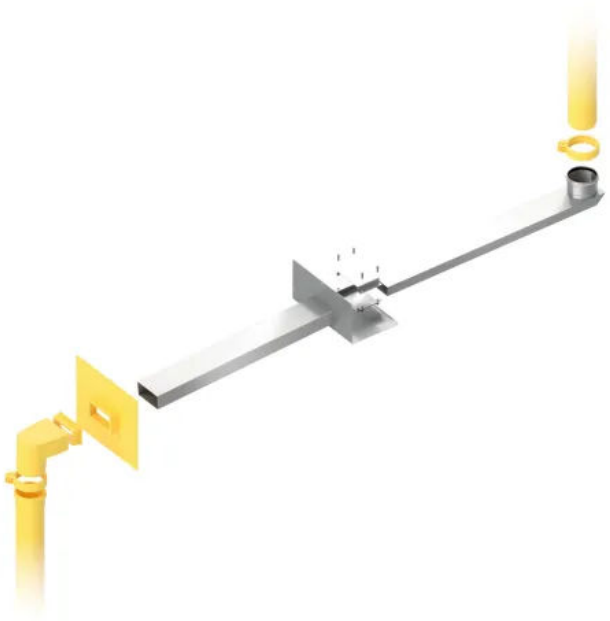

SitaKaskade Flat

SitaVasant

SitaVasant ist die flache Ablauflösung mit hoher Entwässerungsleistung dank vorgebauter, nur 48 mm hoher Einlauftasse. SitaVasant Double vereint die Haupt- und Notentwässerung in einem Gully - mit zwei gesonderten Einläufen, die autonom voneinander funktionieren und auch nur eine Durchdringung in der Attika erfordern. Falls der Wasserspiegel auf Notentwässerungsniveau steigt, wacht ein um 35 mm höhenversetzter Notentwässerungskanal, der auf eine frei überflutbare Fläche speit.

- Zur Hauptentwässerung oder kombinierten Haupt-/Notentwässerung
- Als Set für den einfachen Einbau
- In Kombination mit einem Übergangsstück für den Anschluss ans Fallrohr
- Geringe Einbauhöhe: Geringe Schwächung der Wärmedämmung

Mehr zu SitaVasant

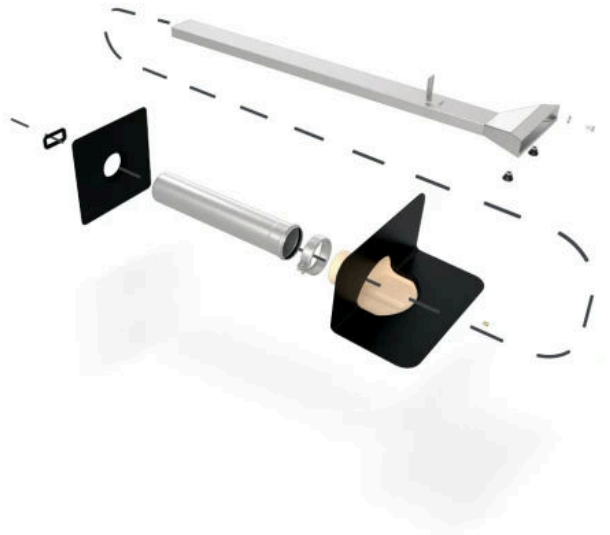

SitaVasant Double als Set

Attikaentwässerung mit Sita Attikagullys und Wasserspeiern

Aus der Serie Flachdachlösungen: Leicht entwässern. von Sita Bauelemente

SitaTurbo

Der SitaTurbo-Dachgully wird in die Dachfläche eingebaut und führt anfallendes Wasser durch die Attika nach außen ab. Die geringe Schwächung der Wärmedämmung und das außenliegende Rohrleitungssystem minimieren Wärmebrücken.

- Besonders große Abflussmenge
- Zur Haupt- und Notentwässerung
- Extrem flache Konstruktion
- Schraubflansch-Konstruktion

Mehr zu SitaTurbo

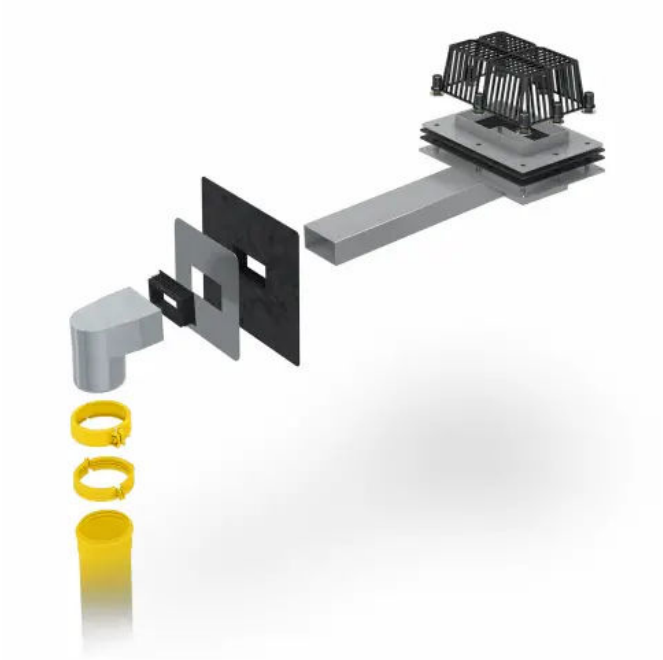

SitaTurbo

SitaRondo

Der SitaRondo mit Rundrohr eignet sich zur Haupt- und Notentwässerung durch die Attika, wenn die Entwässerung nicht durch innenliegende Fallrohre erfolgen soll. Die Schraubflansch-Konstruktion des SitaRondo garantiert eine flexible Anschlussmöglichkeit aller gängigen Dachbahnen.

- Zur Haupt- und Notentwässerung
- Sonderlängen möglich
- Direkter Anschluss an das SitaPipe Edelstahl Rohrsystem möglich
- Einteiliger Losflansch oder Anstau-Losflansch

Mehr zu SitaRondo

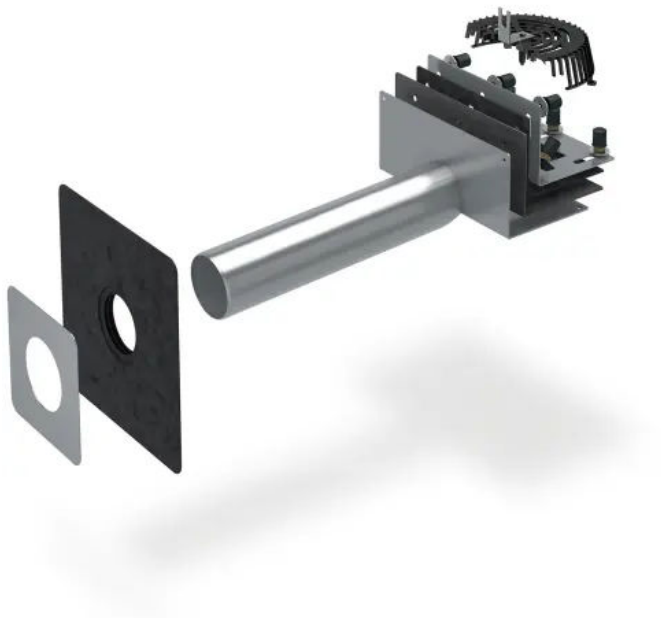

SitaRondo

Attikaentwässerung mit Sita Attikagullys und Wasserspeiern

Aus der Serie Flachdachlösungen: Leicht entwässern. von Sita Bauelemente

SitaIndra

SitaIndra ist leicht, flach und schnell einzubauen. Der stromlinienförmige Attikagully aus wärmegedämmtem PUR ist im Komplett-Set inklusive Dämmkörper erhältlich.

- Als komplettes Set erhältlich: Kein zusätzlicher Beschaffungsaufwand
- Sehr niedrige Einbauhöhe: Geringe Schwächung der Wärmedämmung
- Anschluss ans SitaAttika Rohrsystem möglich
- Stutzenneigung 1°

Mehr zu SitaIndra

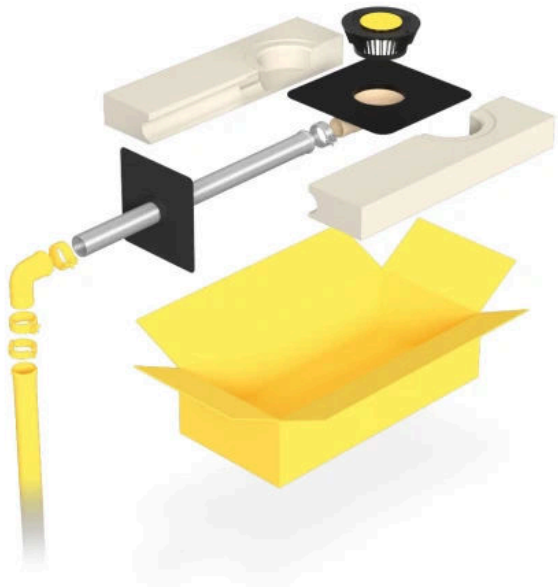

SitaIndra

SitaDSS Indra

Der SitaDSS Indra ermöglicht die Druckströmungsentwässerung durch die Attika für kleine und große Dachflächen. Der Einbau einer DSS-Anlage lohnt sich damit auch bei Flachdächern unter 1.000 qm. Extrem flach fügt sich das nur 98 mm hohe Bauteil in die Wärmedämmung ein. Wahlweise für die Haupt- bzw. Notentwässerung geeignet.

- Druckströmungsentwässerung für kleine und große Flächen
- Sicher in der Montage durch komplettes Set
- Hohe Abflussmenge bis 17,3 l/s
- Drei alternativen Fallrohrlängen erhältlich
- Mit dem SitaPipe Edelstahl Rohrsystem kombinierbar

Mehr zu SitaDSS Indra

SitaDSS Indra

Attikaentwässerung mit Sita Attikagullys und Wasserspeiern

Aus der Serie Flachdachlösungen: Leicht entwässern. von Sita Bauelemente

SitaEasy

Der SitaEasy eignet sich zur Haupt- und Notentwässerung durch die Attika. Die fest eingeschäumte Wunschanschlussmanschette bietet dem Verarbeiter eine einfache, sichere und homogene Verbindung mit der Dachabdichtung.

- Zur Haupt- und Notentwässerung
- Mit Wunschanschlussmanschette
- Mit abgewinkeltem Flansch
- Mit flexibler Dampfsperrplatte lieferbar
- Mit der Verwendung des SitaPipe Edelstahl Rohrsystems

Mehr zu SitaEasy

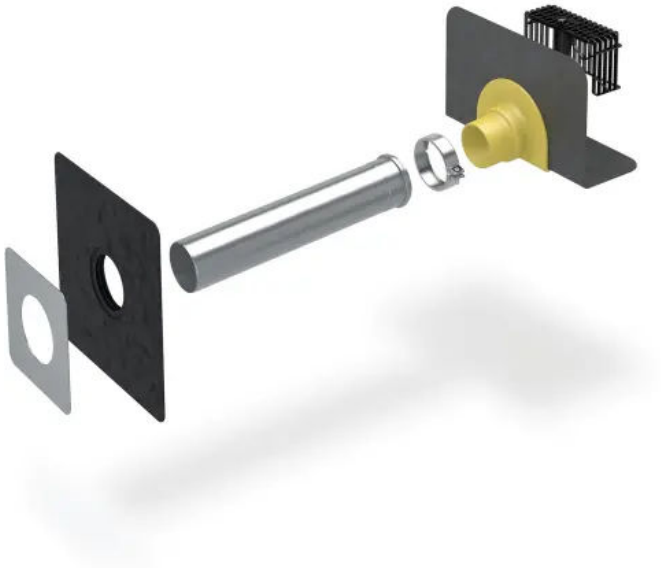

SitaEasy

SitaEasy Go

Der SitaEasy Go bietet Attikalösungen für bitumenabgedichtete Dachflächen wie Balkone oder Terrassen. Mit seiner 45° Keilausbildung passt er sich an die Wärmedämmung an und stellt so ein direktes Aufschweißen von Bitumendachbahnen sicher. Der SitaEasy Go kann als Speier eingebaut oder direkt an das SitaAttika Rohrsystem angeschlossen werden.

- Zur Haupt- und Notentwässerung
- Mit Bitumenmanschette
- Mit abgewinkeltem Flansch
- Mit flexibler Dampfsperrplatte lieferbar
- Mit der Verwendung des SitaPipe Edelstahl Rohrsystems

Mehr zu SitaEasy Go

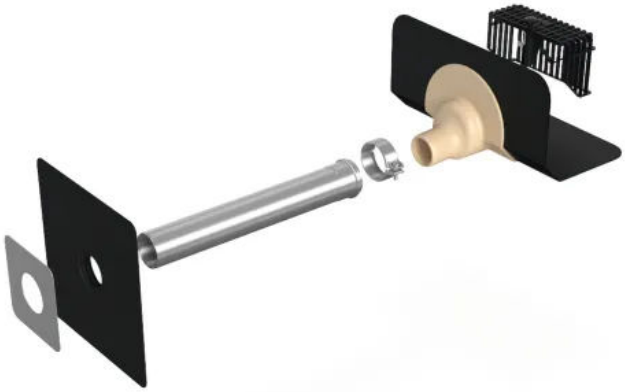

SitaEasy Go

Attikaentwässerung mit Sita Attikagullys und Wasserspeiern

Aus der Serie Flachdachlösungen: Leicht entwässern. von Sita Bauelemente

SitaSteel Rechteckspeier

Die rechteckige Lösung für die Attikaentwässerung. Der SitaSeel Rechteckspeier aus nichtbrennbarem Edelstahl rostfrei ist ideal für die Notentwässerung oberhalb der Dämmebene. Mit den verschiedenen Querschnittsgrößen können unterschiedliche Anforderungen an die Abflussmenge realisiert werden.

- Zur Notentwässerung
- Aus hochwertigem Edelstahl
- Einteilige Bauteile

Mehr zu SitaSteel Rechteckspeier

SitaSteel Rechteckspeier

Kaskadenentwässerung mit Sita Rohrsystemen

Aus der Serie Flachdachlösungen: Leicht entwässern. von Sita Bauelemente

Kaskadenentwässerung zur Weiterleitung des Regenwassers von höher gelegenen über darunter liegende Dachflächen in einem geschlossenen Rohrsystem. Die SitaKaskade Bauteilsysteme gewährleisten eine normkonforme Kaskadenentwässerung über einen kontrollierten Ablauf des Regenwassers bis zum Übergabepunkt in die Kanalisation oder überflutbare Fläche. Egal, ob innerhalb oder außerhalb der Dämmung, als Freispiegel- oder Druckströmungsentwässerung, Haupt- oder Notentwässerung.

Kaskadenentwässerung

Das Prinzip der Kaskadenentwässerung

Ohne SitaKaskade besteht das Risiko der Überflutung tiefer liegender Flächen sowie statische Überlastung. Unfallgefahr droht durch über den Plattenbelag verlegte Abflussrohre.

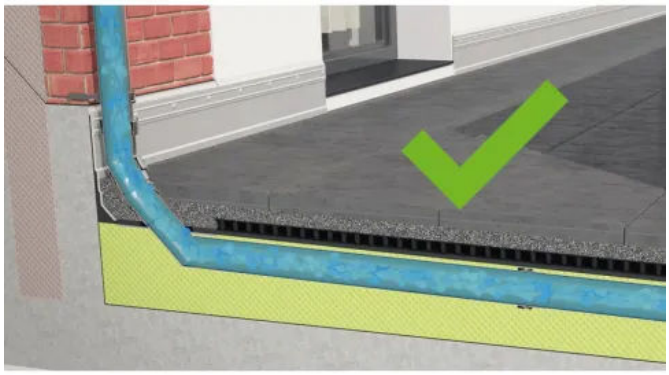

Mit SitaKaskade wird dank des normkonformen Bauteilen-Systems ein sicher Einbau und eine ästhetische Lösung erzielt: Das Rohr wird unsichtbar verlegt.

Kaskadenentwässerung mit Sita Rohrsystemen

Aus der Serie Flachdachlösungen: Leicht entwässern. von Sita Bauelemente

Sita Kaskadenentwässerung (A-B) sorgt für einen normkonformen und kontrollierten Ablauf des Regenwassers für Abflussmengen bis zu 18,4 l/s. Egal ob innerhalb oder außerhalb der Dämmung - Sita bietet für jede Anforderung die passende Lösung.

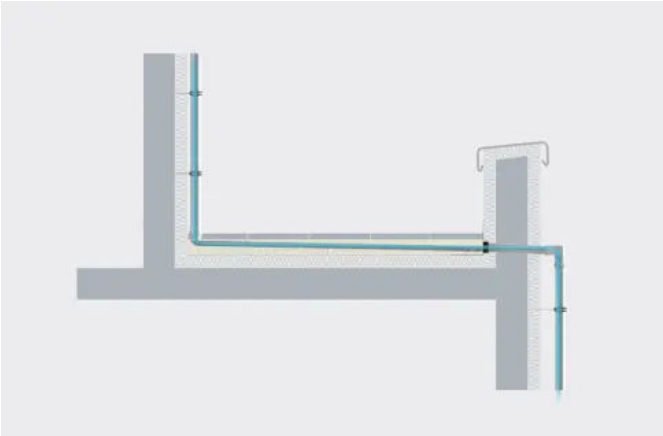

A: SitaKaskade Flat Rohrführung **ohne** Eingriff in die Dämmung

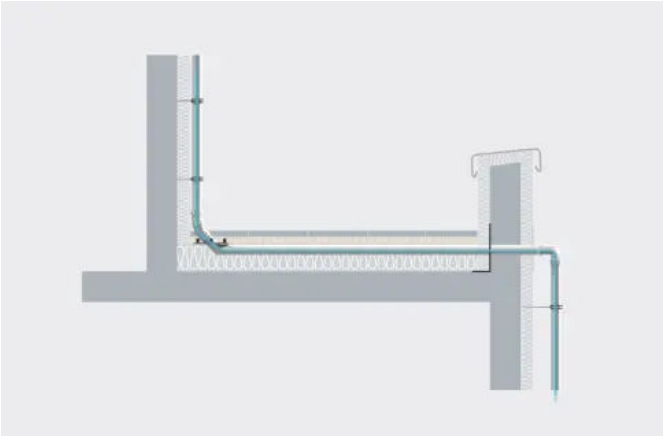

B: SitaKaskade Inside Rohrführung **mit** Eingriff in die Dämmung

SitaKaskade Durchführung

Die SitaKaskade Durchführung wurde für das Durchleiten von Rohren durch die Attika entwickelt. Mit dem Klebeflansch für Flüssigkunststoffabdichtungen stehen alle Möglichkeiten für eine sichere Attika Durchführung offen. Abgekantet lässt das Produkt eine Verlegung des Rohres direkt auf der Abdichtung zu und ermöglicht damit eine Ausführung als normkonforme Kaskadenentwässerung oberhalb der Abdichtungslage.

- Zur sicheren Rohrdurchführung durch die Attika
- Kompatibel mit dem SitaPipe Edelstahl Rohrsystem
- Integrierte Muffe zum einfachen und zuverlässigen Anschluss
- Mit Klebeflansch für Flüssigkunststoff

Mehr zu SitaKaskade Durchführung

SitaKaskade Durchführung

Kaskadenentwässerung mit Sita Rohrsystemen

Aus der Serie Flachdachlösungen: Leicht entwässern. von Sita Bauelemente

SitaKaskade Inside

SitaKaskade Inside ist ein normkonformes Bauteilsystem für die Regenableitung über mehrere Ebenen, das Rechtssicherheit im Bereich der kaskadierenden Entwässerung bietet. Durch das Bauteil-System ist der Einbau schnell und sicher. Die Verrohrung unsichtbar, der Aufbau des Terrassenbelages kann individuell gestaltet werden.

- Erstmals Rechtssicherheit – SitaKaskade Inside ist normkonform
- Planungssicherheit und sicherer Einbau durch Bauteil-System
- Ästhetische Lösung für anspruchsvolle Architektur – unsichtbare Rohrverlegung
- Alle Freiheiten bei der individuellen Gestaltung des Terrassenbelag-Aufbaus

Mehr zu SitaKaskade Inside

SitaKaskade Inside

SitaKaskade Flat

SitaKaskade Flat ist die Weiterentwicklung der SitaKaskade Inside. Nun ist auch oberhalb der Abdichtung eine zugfeste und druckdichte Kaskadenentwässerung im System möglich. Unterhalb des Plattenbelags mit nur einer Höhe von 40 mm und mit einer vertikalen Fallrohraufnahme und einer horizontalen Attikadurchführung ist eine weitere normkonforme Kaskadenentwässerung möglich.

- Zur sicheren Kaskadenentwässerung unterhalb des Plattenbelags Kompatibel mit dem SitaPipe Edelstahl Rohrsystem
- Integrierte Muffe zum einfachen und zuverlässigen Anschluss des Fallrohres
- Mit Klebeflansch für Flüssigkunststoff
- Als Speier oder in Kombination mit den SitaTurbo Übergangsstücken

Mehr zu SitaKaskade Flat

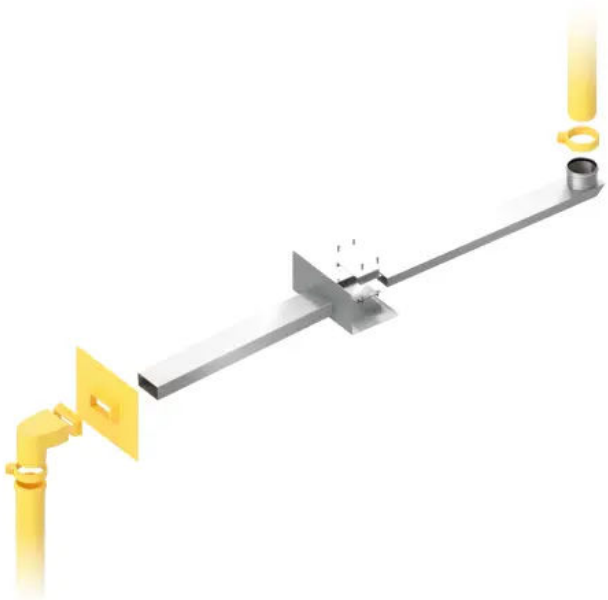

SitaKaskade Flat

Balkon- und Terrassenentwässerung mit Sita Dachgullys

Aus der Serie Flachdachlösungen: Leicht entwässern. von Sita Bauelemente

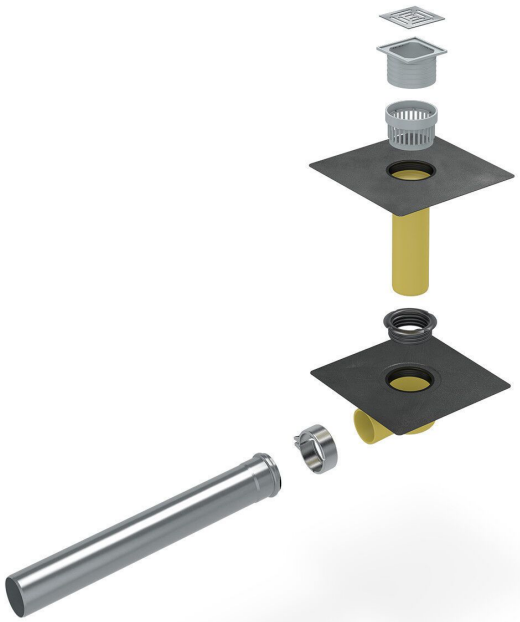

Sita Balkon- und Terrassenentwässerung bietet Schutz vor Rückstau und Überflutung auf Balkon oder Terrasse. Die kleine und dabei besonders leistungsstarken Balkongully-Varianten des Sita Bausatzsystems schaffen Kombinationsmöglichkeiten für individuelle Flachdachaufbauten und gewährleisten selbst bei engen Einbauverhältnissen eine normkonforme Entwässerung.

Balkon und Terrassenentwässerung

Das Prinzip der Terrassen- und Balkonentwässerung

Mit Lösungen von Sita für die Balkon- und Terrassenentwässerung sind Balkon- und Terrassenflächen vor Überflutung und Rückstau geschützt – für wasserfreie Flächen und normkonformen Ablauf. Auch bei Starkregen sorgt die geringe Einbautiefe für eine hohe Abflussmenge. Darüber hinaus wird beim Einbau nur minimal in die bestehende Architektur eingegriffen.

- Für jede Bausituation die passende Lösung
- Alle Bauteile aus einer Hand (Dachgully, Rohrsysteme und Dämmkörper)
- Bauteile untereinander kombinierbar (bei gleicher Nennweite)

Sita Entwässerungssysteme (A-D) kommen zum Einsatz, wenn beengte Einbauverhältnisse gegeben sind – wie auf kleinen Flachdächern, Balkonen, Terrassen, Loggien oder Garagen.

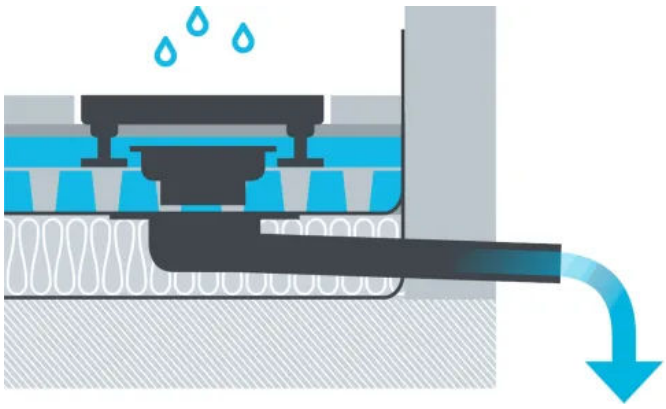

Dachgully abgewinkelt, mit Balkonaufsatz als Notentwässerung

Balkon- und Terrassenentwässerung mit Sita Dachgullys

Aus der Serie Flachdachlösungen: Leicht entwässern. von Sita Bauelemente

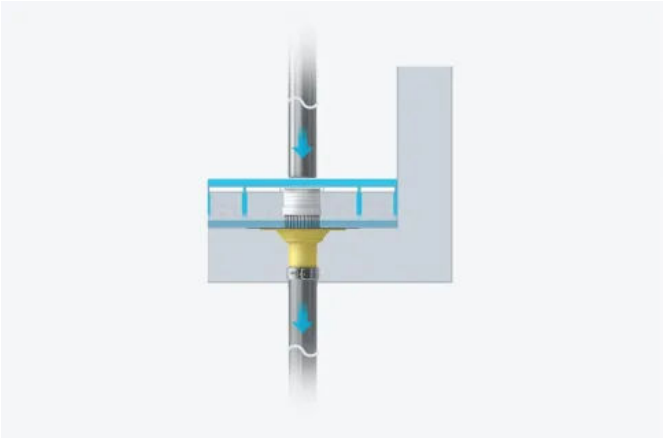

A. Als Linienentwässerung für Balkone: SitaCompact, senkrecht

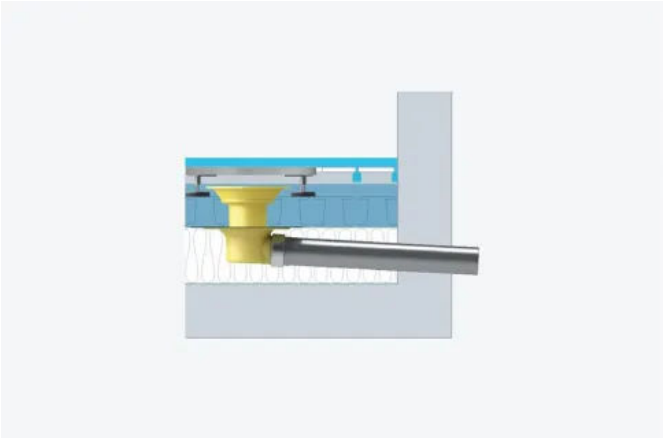

B. Als Speier eingesetzt: Sita Compact, abgewinkelt

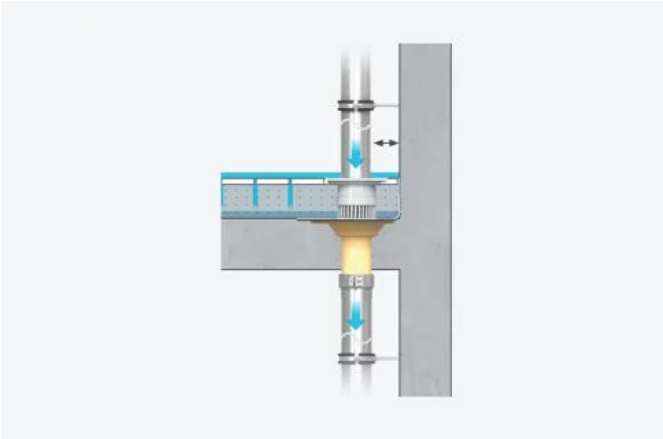

C. Speziell für den nahen Einbau an der Fassade: SitaCompact Near

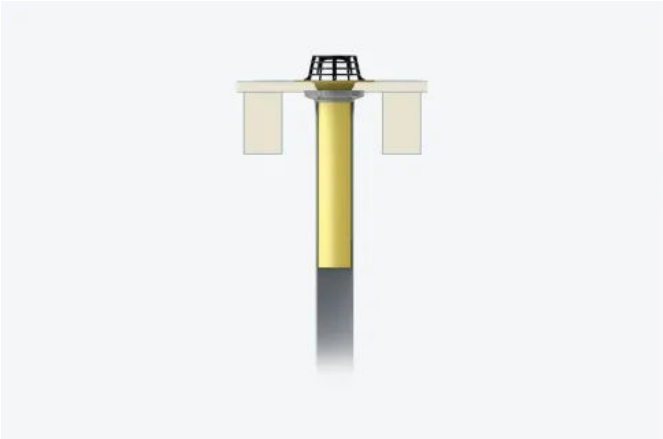

D. Für überdachte Parkplätze: SitaCarport

Balkon- und Terrassenentwässerung mit Sita Dachgullys

Aus der Serie Flachdachlösungen: Leicht entwässern. von Sita Bauelemente

SitaCompact

Die Balkongully-Serie SitaCompact wurde speziell für kleine Flachdächer, Terrassen, Balkone sowie Garagen konzipiert. Sie gewährleisten eine reibungslose Entwässerung auch in beengten Einbauverhältnissen.

- Kleiner Querschnitt - große Leistung
- Zur Überbrückung von Dämmpaketen ab 50 mm
- Mit Wunschanschlussmanschette, Schraubflansch oder Klebeflansch
- Mit flexiblem Zubehörprogramm

Mehr zu SitaCompact

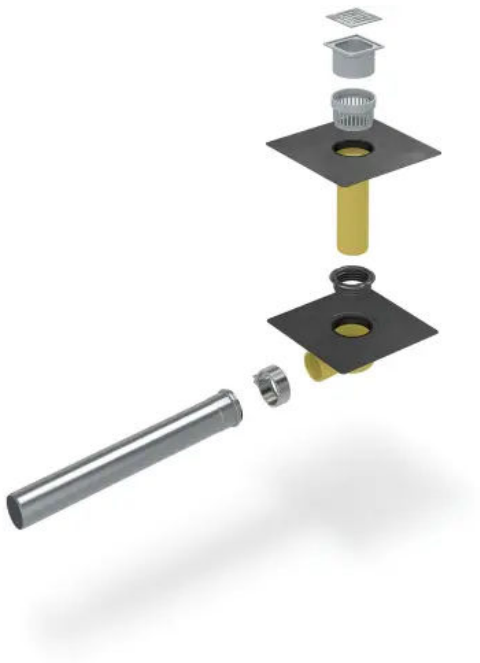

SitaCompact

SitaCompact Near

Die Serie SitaCompact Near kommt bei der Hauptentwässerung von übereinanderliegenden Balkonen und Terrassen zum Einsatz. Mit seinem schräg angeschnittenen PUR-Kragen spart der SitaCompact Near wertvolle Zentimeter. So können Gully und Fallrohr ganz nah an die Fassade platziert werden und eine maximale Nutzfläche bleibt erhalten.

- Ideal für die Linienentwässerung bei übereinander liegenden Balkonen
- Speziell für den nahen Einbau an der Fassade
- Kleiner Querschnitt - große Leistung
- Mit Kunststoff-Wunschanschlussmanschette
- Mit flexiblem Zubehörprogramm

Mehr zu SitaCompact Near

SitaCompact Near

Balkon- und Terrassenentwässerung mit Sita Dachgullys

Aus der Serie Flachdachlösungen: Leicht entwässern. von Sita Bauelemente

SitaCarport

SitaCarport Gullys wurden Ableitung des Regenwassers von Carports entwickeln. Sie gewährleisten sichere Regenentwässerung und sind sehr langlebig.

- Lösung für Carports
- Mit Wunschanschlussmanschette
- Anschluss an Regenfallrohre nach DIN EN 612, 6-teilig
- Mit Zink- oder Kupferverblendkappe erhältlich

Mehr zu SitaCarport

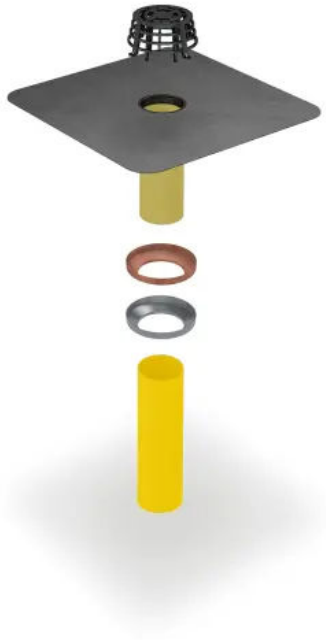

SitaCarport

SitaMini

SitaMini wurde eignet sich für die Ableitung des Regenwassers von kleinen, unbelüfteten Dachaufbauten bei Balkonen oder Terrassen. Er bietet Entwässerung bei höchster Platzersparnis.

- Praktisch für kleine Dachflächen
- Mit dem SitaMini Balkonaufsatz kombinierbar
- Flexibel durch zwei Nennweiten in einem Gully
- Vielseitig einsetzbar , besonders niedrig

Mehr zu SitaMini

SitaMini

Balkon- und Terrassenentwässerung mit Sita Dachgullys

Aus der Serie Flachdachlösungen: Leicht entwässern. von Sita Bauelemente

SitaKaskade Durchführung

Die SitaKaskade Durchführung wurde für das Durchleiten von Rohren durch die Attika entwickelt. Mit dem Klebeflansch für Flüssigkunststoffabdichtungen stehen alle Möglichkeiten für eine sichere Attika Durchführung offen. Abgekantet lässt das Produkt eine Verlegung des Rohres direkt auf der Abdichtung zu und ermöglicht damit eine Ausführung als normkonforme Kaskadenentwässerung oberhalb der Abdichtungslage.

- Zur sicheren Rohrdurchführung durch die Attika
- Kompatibel mit dem SitaPipe Edelstahl Rohrsystem
- Integrierte Muffe zum einfachen und zuverlässigen Anschluss
- Mit Klebeflansch für Flüssigkunststoff

Mehr zu SitaKaskade Durchführung

SitaKaskade Durchführung

SitaKaskade Inside

SitaKaskade Inside ist ein normkonformes Bauteilsystem für die Regenableitung über mehrere Ebenen, das Rechtssicherheit im Bereich der kaskadierenden Entwässerung bietet. Durch das Bauteil-System ist der Einbau schnell und sicher. Die Verrohrung unsichtbar, der Aufbau des Terrassenbelages kann individuell gestaltet werden.

- Erstmals Rechtssicherheit – SitaKaskade Inside ist normkonform
- Planungssicherheit und sicherer Einbau durch Bauteil-System
- Ästhetische Lösung für anspruchsvolle Architektur – unsichtbare Rohrverlegung
- Alle Freiheiten bei der individuellen Gestaltung des Terrassenbelag-Aufbaus

Mehr zu SitaKaskade Inside

SitaKaskade Inside

Balkon- und Terrassenentwässerung mit Sita Dachgullys

Aus der Serie Flachdachlösungen: Leicht entwässern. von Sita Bauelemente

SitaKaskade Flat

SitaKaskade Flat ist die Weiterentwicklung der SitaKaskade Inside. Nun ist auch oberhalb der Abdichtung eine zugfeste und druckdichte Kaskadenentwässerung im System möglich. Unterhalb des Plattenbelags mit nur einer Höhe von 40 mm und mit einer vertikalen Fallrohraufnahme und einer horizontalen Attikadurchführung ist eine weitere normkonforme Kaskadenentwässerung möglich.

- Zur sicheren Kaskadenentwässerung unterhalb des Plattenbelags Kompatibel mit dem SitaPipe Edelstahl Rohrsystem
- Integrierte Muffe zum einfachen und zuverlässigen Anschluss des Fallrohres
- Mit Klebeflansch für Flüssigkunststoff
- Als Speier oder in Kombination mit den SitaTurbo Übergangsstücken

Mehr zu SitaKaskade Flat

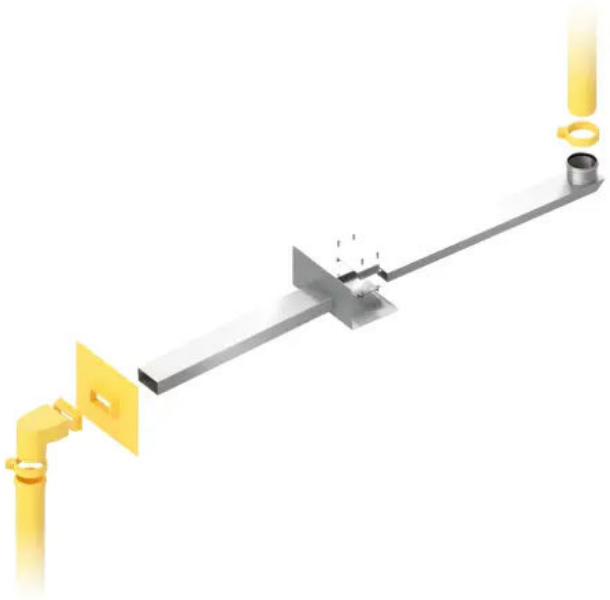

SitaKaskade Flat

SitaConcrete

SitaConcrete eignet sich zur Hauptentwässerung nach DIN EN 12056-3 und DIN 1986-100 von übereinanderliegenden Balkonen und Loggien aus Beton.

- Verifizierte Abflussmengen
- Zum direkten Einbetonieren
- In fünf Höhen passend zur Betondicke erhältlich
- Viele Zubehörteile verfügbar

Mehr zu SitaConcrete

SitaConcrete

Drainage mit SitaDrain Entwässerungs- und Fassadenrinnen

Aus der Serie Flachdachlösungen: Leicht entwässern. von Sita Bauelemente

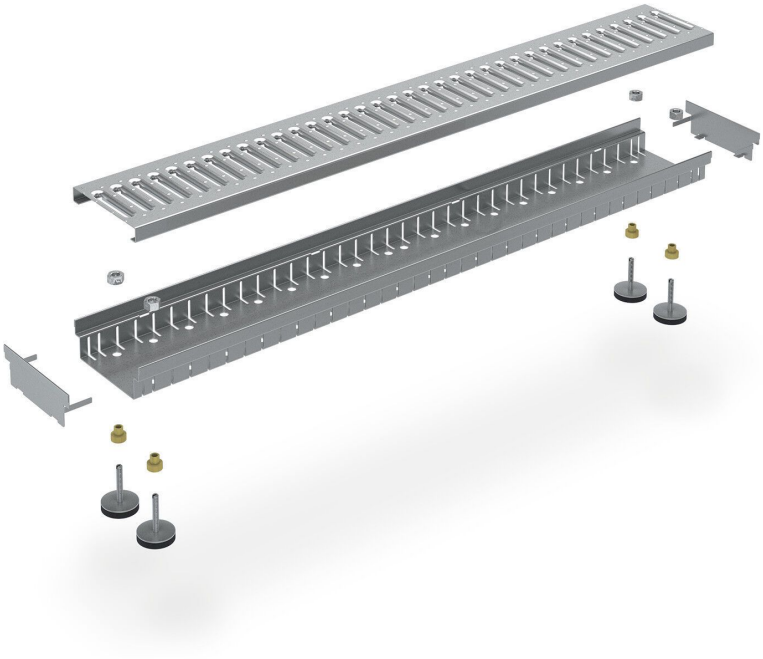

Drainage Entwässerungsinnen fangen Regenwasser gezielt ab und schützen das Gebäude so vor Schlagregen, Schneeverwehungen und aufspritzendem Wasser. Sita Drainage Entwässerungsrinnen SitaDrain® mit aufliegendem Rost und Rahmen sind eine Ergänzung zu Ablaufsystemen auf genutzten Flachdächern, Balkonen, Terrassen und Gründächern. Ebenerdig verbaut die sorgen robusten Entwässerungsrinnen für Barrierefreiheit.

Drainagesysteme

Das Prinzip der Drainage

Sita Drainagen fangen Regenwasser vor dem Gebäude ab. Wie ein „moderner Wassergraben“ schützt die ebenerdig verbaute Entwässerung die Innenräume des Gebäudes als auch die Fassade vor hoch aufspritzendem Schlagregen.

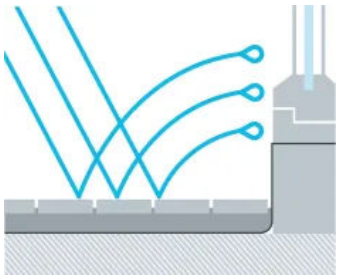

Ohne SitaDrain®: Gebäudeverschmutzung durch Wasser und Spritzregen.

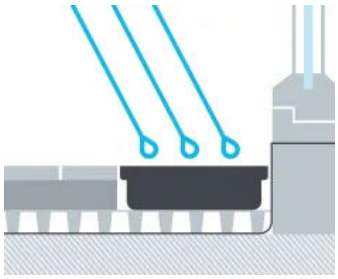

Mit SitaDrain®: Schutz des Gebäudes vor Wasser und Spritzregen.

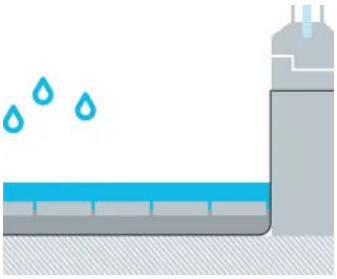

Ohne SitaDrain®: Hohe Barriere: als Schutz vor angestautem Regenwasser – ein höherer Sockel.

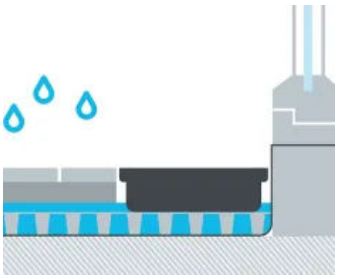

Mit SitaDrain®: Reduzierte Barriere: SitaDrain® nimmt das Regenwasser auf.

SitaDrain® Entwässerungsroste

Sita Drainagesysteme ermöglichen eine sichere Revision der Entwässerung – und bilden eine Ergänzung zu Ablaufsystemen auf abgedichteten Nutzflächen wie Balkonen oder Terrassen.

Drainage mit SitaDrain Entwässerungs- und Fassadenrinnen

Aus der Serie Flachdachlösungen: Leicht entwässern. von Sita Bauelemente

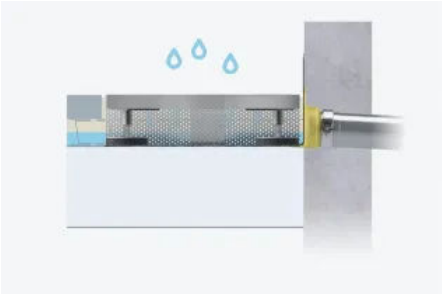

Mit optimal höhenverstellbaren Füßen: SitaDrain® Terra

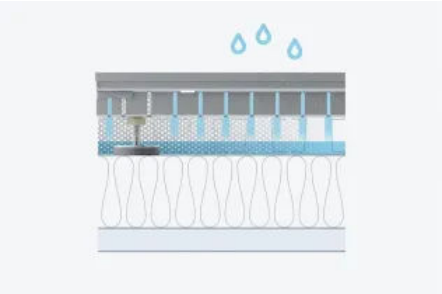

Mit Kiesleiste: SitaDrain® Kastenrinne

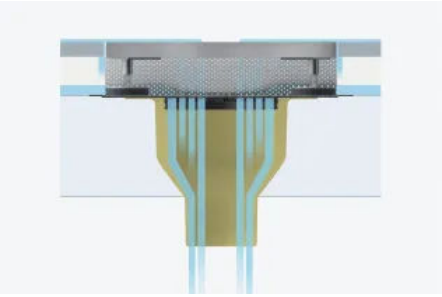

Mit Gitterrost zur Terrassenentwässerung: SitaDrain Terra

SitaGreen® Gründachschächte

Für Gründächer bietet SitaGreen passende Lösungen für die Ableitung und Revision des Regenwassers von Gründächern. Die Gründachschächte sind sowohl für intensive als auch für extensive Begrünungen geeignet.

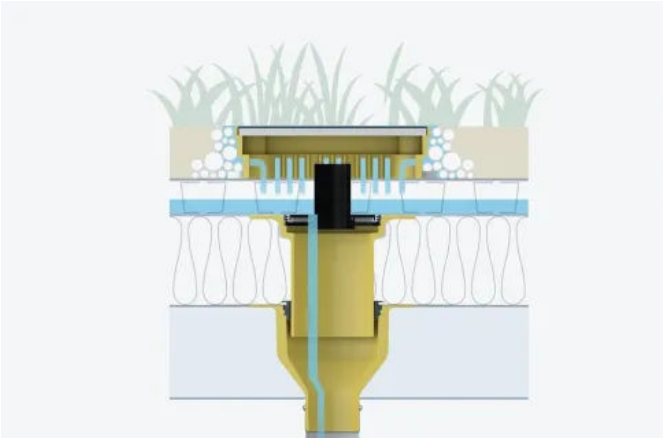

Zur verzögerten Entwässerung: SitaRetention Fix

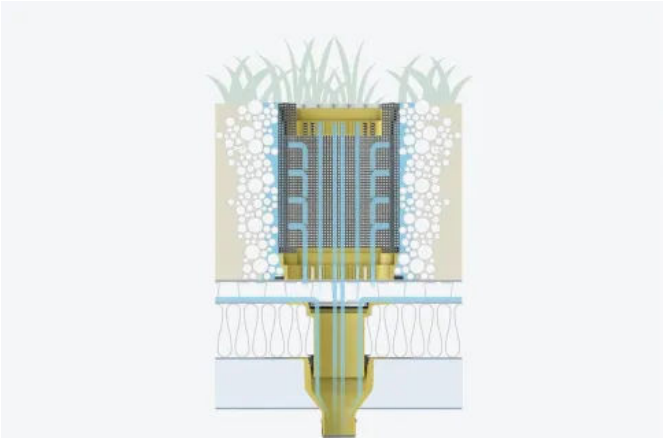

Für extensive und intensive Dachbegrünung: SitaGreen Gründachschacht

Drainage mit SitaDrain Entwässerungs- und Fassadenrinnen

Aus der Serie Flachdachlösungen: Leicht entwässern. von Sita Bauelemente

Mit Gitterrost zur Terrassenentwässerung: SitaDrain® Terra

Auf Terrassen und begrünten Dächern wird Sita Drain® Terra als Revisionsschacht eingesetzt. Durch seine vier stufenlos höhenverstellbaren Gummifüße erhält er sicheren Halt und passt sich jedem Höhenniveau an.

- Große Höhenunterschiede werden überbrückbar
- Belastungsklasse K3, rollstuhlbefahrbar
- Ideale Ergänzung zum Dach- oder Balkongully
- Stufenlos höheneinstellbar
- Verschiedene Rostdesigns

Mehr zu SitaDrain® Terra

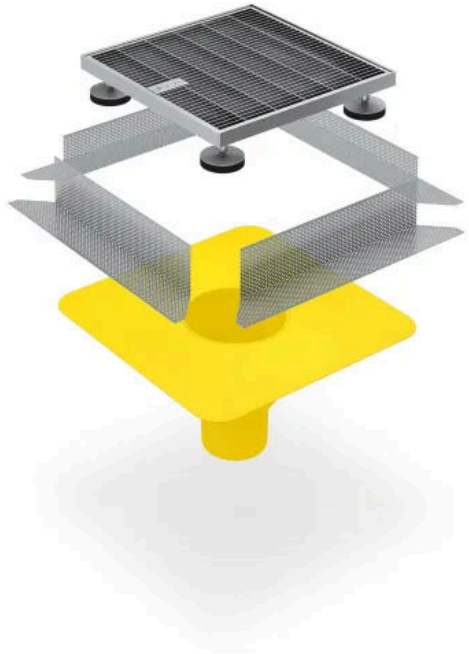

SitaDrain® Terra

Mit Kiesleiste: SitaDrain® Kastenrinne

SitaDrain® Kastenrinnen können direkt auf einem Splittbett verlegt werden. Für eine Verlegung in beliebiger Länge werden die Kastenrinnenbauteile untereinander verbunden. Auch eine stufenlose Höhenanpassung ist mit den Höheneinstellsets möglich.

- Zur Reduzierung der Anschlusshöhe auf genutzten Dachflächen
- Belastungsklasse K3, rollstuhlbefahrbar
- Mit Gitterrost, Stegrost, Längsstabrost oder Designrost
- Höhen: 30 mm, 40 mm und 50 mm

Mehr zu SitaDrain® Kastenrinne

SitaDrain®-Kastenrinne

Drainage mit SitaDrain Entwässerungs- und Fassadenrinnen

Aus der Serie Flachdachlösungen: Leicht entwässern. von Sita Bauelemente

Mit Höhenverstelllung: SitaDrain® Klassik

SitaDrain® ergänzt Ablaufsysteme auf Balkonen, Terrassen, Gehzonen und Fluchtwegen. Wie ein schützendes Band legen sich die SitaDrain® Entwässerungsroste um das ganze Gebäude, fangen das Wasser ab und leiten es in die Sita Dach- oder Balkongullys.

- Große Höhenunterschiede werden überbrückbar
- Belastungsklasse K3, rollstuhlbefahrbar
- Ideale Ergänzung zum Dach- oder Balkongully
- Stufenlos höheneinstellbar
- Verschiedene Längen und Breiten

Mehr zu SitaDrain® Klassik

SitaDrain® Klassik

Für Holz- oder WPC-Belag: SitaDrain® Wood

Bei Terrassen und Balkonen mit Holz- oder WPC-Belag wird SitaDrain® Wood eingesetzt. Wegen ihrer geringen Aufbauhöhe eignen sich die Produkte dieser Serie für die direkte Auflage auf der Unterkonstruktion und leiten so das Wasser sicher ab. Erhältlich in unterschiedlichen Rostdesigns.

- Zur Verlegung bei Holz- oder WPC-Belag
- Erfüllt die Anforderungen der Belastungsklasse K3
- Mit Gitterrost, Stegrost oder Designrost
- Aus hochwertigem Edelstahl rostfrei
- Höhe: 22 mm

Mehr zu SitaDrain® Wood

SitaDrain® Wood

Drainage mit SitaDrain Entwässerungs- und Fassadenrinnen

Aus der Serie Flachdachlösungen: Leicht entwässern. von Sita Bauelemente

Ergänzung für Gullys

Für Attikagullys: SitaDrain® Profilrahmen

Mit seiner Bauteilhöhe von 23 mm liegt der neue SitaDrain® Profilrahmen dreiseitig direkt auf dem Plattenbelag, so dass er bis an die Attika herangeführt werden kann. Da er keine Füße benötigt, bleibt unter dem Bauteil eine maximal nutzbare Fläche erhalten, z. B. für einen Notentwässerungsgully.

- Auch bei Dämmkeilen im Attikabereich einsetzbar
- Große Höhenunterschiede werden überbrückbar
- Ideale Ergänzung zum Dach- oder Balkongully
- In Stahl verzinkt oder Edelstahl rostfrei
- Liegt direkt auf dem Plattenbelag auf
- In verschiedenen Rostdesigns erhältlich

Mehr zu SitaDrain® Profilrahmen

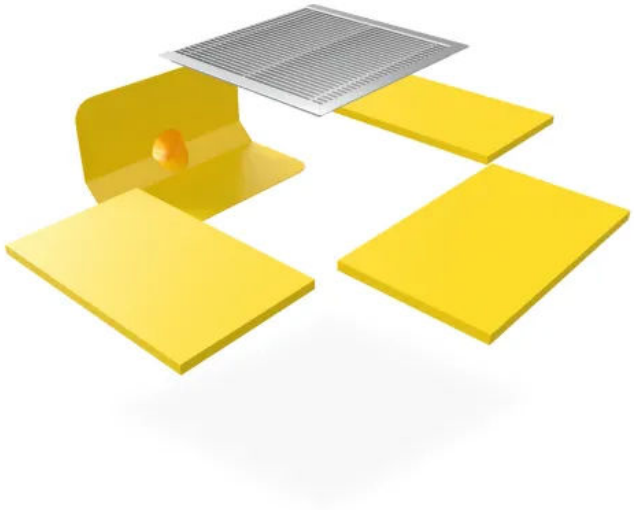

SitaDrain® Profilrahmen

Für Flächengullys: SitaDrain® Flächenrahmen

Auf Terrassen und Balkonen wird der SitaDrain® Flächenrahmen als Revisionsschacht für Gullys eingesetzt. Durch seinen umlaufenden 4-seitig aufliegenden Rahmen erhält er sicheren Halt und passt sich jedem Höhenniveau an. Da er keine Füße benötigt, bleibt unter dem Bauteil eine maximal nutzbare Fläche erhalten, z. B. für einen Notentwässerungsgully.

- Leichte Montage ohne Höheneinstellung
- Große Höhenunterschiede werden überbrückbar
- Ideale Ergänzung zum Dach- oder Balkongully
- In Stahl verzinkt oder Edelstahl rostfrei
- Liegt direkt auf dem Plattenbelag auf
- In verschiedenen Rostdesigns erhältlich

Mehr zu SitaDrain® Flächenrahmen

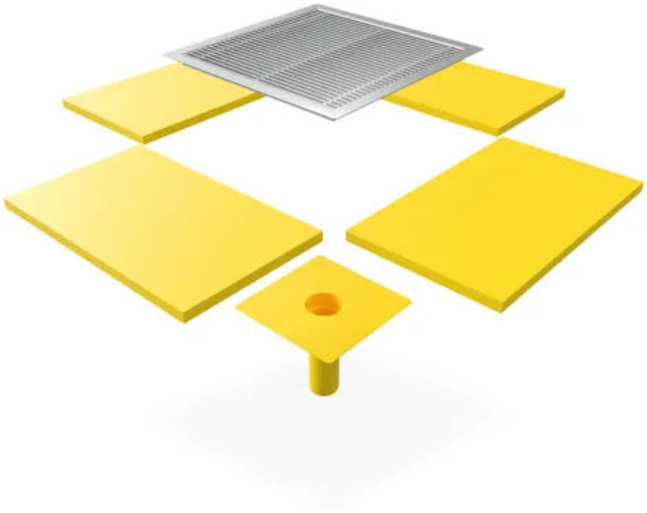

SitaDrain® Flächenrahmen

Gründach und Retention mit Sita Entwässerungssystemen

Aus der Serie Flachdachlösungen: Leicht entwässern. von Sita Bauelemente

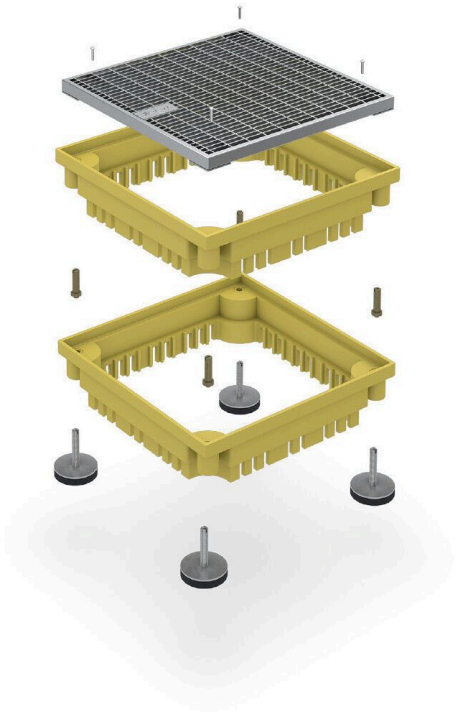

Sita Green- und Retentionssysteme halten das Regenwasser zeitweise zurück und gewährleisten einen kontrollierten den Ablauf. Durch die verzögerte Einleitung von Regenwasser in die Kanalisation werden Rückstau und Überflutungen verhindert. Für begrünte Dächer bietet die SitaGreen Produktfamilie Unterstützung zur Ableitung des Regenwassers auf allen Ebenen des Schichtenaufbaus.

Gründach und Retention mit Sita Entwässerungssystemen

Aus der Serie Flachdachlösungen: Leicht entwässern. von Sita Bauelemente

SitaGreen und SitaRetention. Die Regenparker.

SitaGreen Entwässerungssyteme sorgen für die Ableitung des Regenwassers auf allen Ebenen des Gründach-Schichtenaufbaus.

Eine Regenrückhaltung durch Begrünung und zusätzlicher Retention ist doppelt wirksam: Die Luftqualität wird verbessert und die Umwelt entlastet.
Auch bei einer Retention ohne Begrünung wird die Kanalisation deutlich entlastet. Spitzenabflussmengen werden auf einen gleichmäßigen Abfluss in die öffentliche Abwasseranlage reduziert.

Das Prinzip des Gründachs

SitaGreen Entwässerungssyteme sorgen für sichere Gründächer (A-B). Eine bevorzugte Lösung für Begrünungen auf Dächern, Balkonen und Terrassen sowie die Ableitung des Regenwassers auf allen Ebenen des Schichtenaufbaus bietet die SitaGreen-Produktfamilie. Die SitaGreen Inspektionsschächte sind sowohl für intensive als auch für extensive Begrünung geeignet.

Gründach und Retention mit Sita Entwässerungssystemen

Aus der Serie Flachdachlösungen: Leicht entwässern. von Sita Bauelemente

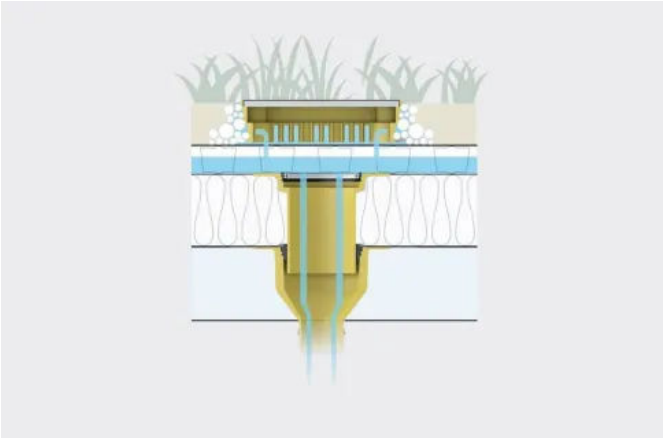

A. Für die Drainage bei extensiver Dachbegrünung. SitaGreen für Extensivbegrünung

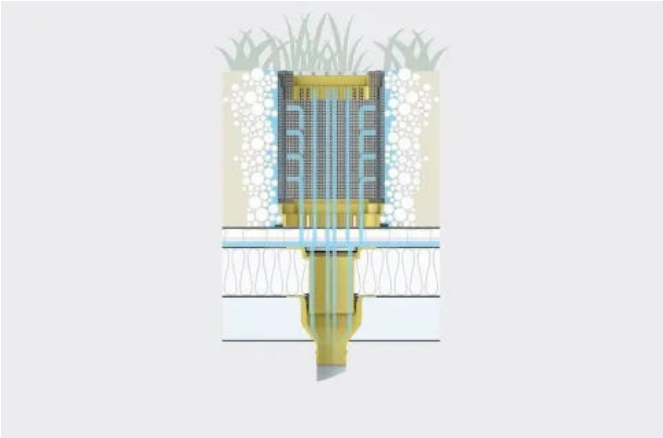

B. Für die Drainage bei intensiver Dachbegrünung. SitaGreen für Intensivbegrünung

- Der Gründachschacht kann aufgestockt und angepasst werden. Mit den Gummimetallpuffern kann eine stufenlose Höheneinstellung zur Feinjustierung erfolgen.
- Die Begrünung kann die Abdichtungsbahn dauerhaft vor schädlichen Umwelteinflüssen schützen.
- Durch die Wasseraufnahmefähigkeit der Substratschicht, entsteht eine natürliche Regenrückhaltung. Erst bei Sättigung des Substrats wird das Regenwasser weiter in die untere Entwässerungsebene abgegeben und in die Kanalisation geleitet.

Das Prinzip der gedrosselten Flachdachentwässerung

Sita Green- und Retentionssysteme (A-B) bieten Lösungen für eine verzögerte Einleitung in die Kanalisation und ergänzen sich auf begrünten Dächern. Für ungenutzte Dachflächen ist SitaRetention Twist mit Kiesfang geeigent.

A. Mit SitaRetention Fix zur verzögerten Flachdachentwässerung bei extensiver Begrünung. SitaRetention Fix

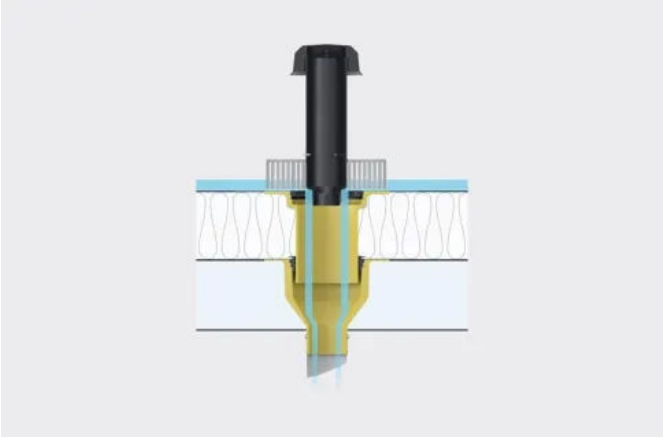

B. Mit SitaRetention Twist für eine variable Regenwasserableitung auf nicht genutzten Dachflächen. SitaRetention Twist mit Kiesfang

Gründach und Retention mit Sita Entwässerungssystemen

Aus der Serie Flachdachlösungen: Leicht entwässern. von Sita Bauelemente

SitaGreen

SitaGreen eignet sich sowohl für die extensive als auch die intensive Dachbegrünung. Die Inspektionsschächte sorgen für die Ableitung von Regenwasser auf allen Ebenen des Schichtenaufbaus bei begrünten Dächern.

- Kontrollschacht im Baukastensystem für Flächengullys
- Entwässerung aller Schichtebenen
- Geeignet für jede Dachbegrünung
- Stufenlos höheneinstellbar
- Einfache Montage

Mehr zu SitaGreen

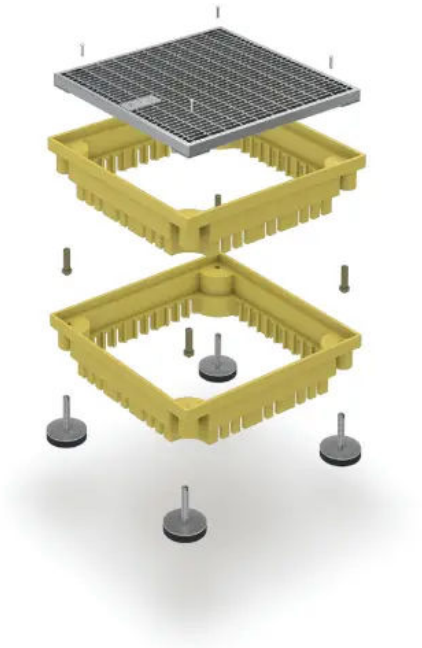

SitaGreen Inspektionsschacht für Intensivbegrünung

SitaRetention

Speziell für Retentionsdächer entwickelt, sorgt die Produktfamilie SitaRetention dafür, dass das Regenwasser auf dem Dach zeitweise zurückgehalten wird. Mit SitaRetention Fix oder SitaRetention Twist ohne Kiesfang zusammen mit dem SitaRetention Gründachschacht wird jedes Gründach zum Retentionsdach aufgerüstet. Bei Flachdächern ohne Auflast sorgt SitaRetention Twist mit Kiesfang für die effiziente Entlastung der Grundleitungen bei Starkregenereignissen. So wird ein kontrollierter Ablauf des Regenwassers für Retentionsdächer gewährleistet.

- Einsatz in Freispiegelgullys zur gezielten Reduzierung des Wassereinlaufs
- Für Foliendächer mit Kiesfang, für Gründächer mit Gründachschacht
- Einfaches Einsetzen in den Gullytopf ohne zusätzliches Werkzeug
- Mit skaliertem Einstellschieber oder vordefinierter Öffnung
- Zur geregelten Ableitung des Regenwassers

Mehr zu SitaRetention

SitaRetention Twist Anstaurohr mit Kiesfang für Flachdächer ohne Auflast

Gründach und Retention mit Sita Entwässerungssystemen

Aus der Serie Flachdachlösungen: Leicht entwässern. von Sita Bauelemente

Referenzbeispiel

Gründächer und Retentionsdächer sind wirtschaftlich und schützen Umwelt, Menschen und Gebäude.
So wurden die weitläufigen Dachflächen der Stadler Werkstatt- und Aufsetzhalle mit einem Retentionsdach ausgeführt, das Regenwasser zurückhält, teilweise klimafreundlich verdunstet und zeitverzögert in die Kanalisation einleitet.

Klimaverbesserer mitten in Berlin: Das weitläufige Retentions-Gründach der Stadler Deutschland GmbH.

Die Anschlussbauteile des Retentionsdaches sind zur vereinfachten Revision in einem Kiesbett platziert.

Mehr zur Referenz: Retention in Berlin: Stadler Deutschland GmbH

Sanierung mit SitaSani Dachgullys und Dachlüftern

Aus der Serie Flachdachlösungen: Leicht entwässern. von Sita Bauelemente

Sita-Sanierungslösungen sorgen für die Entwässerung von Flachdächern — sowohl in einem bestehenden Ablaufsystem als auch in einem kompletten Neuaufbau. Auch für die Be- und Entlüftung bietet Sita Sanierungslösungen und gewährleistet eine sichere Verbindung mit der neuen Dachabdichtung.

Sanierung

Das Prinzip der Sanierung

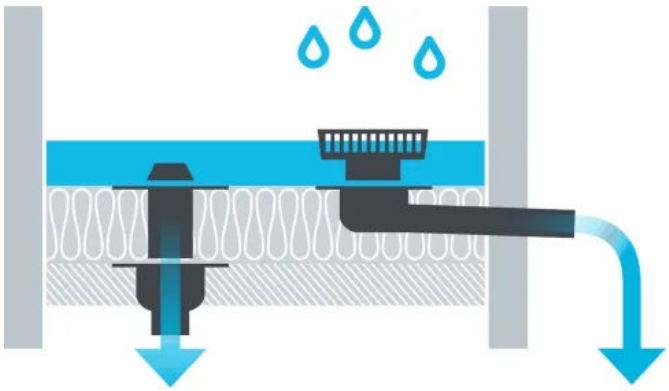

Nachrüsten der zusätzlichen Notentwässerung für eine normgerechte Entwässerung

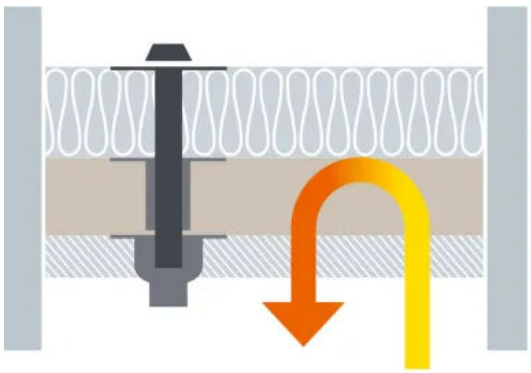

Aufstocken der Wärmedämmung für eine energetische Ertüchtigung des Flachdaches

Sita Sanierungssysteme (A–F) umfassen speziell entwickelte Sanierungs-Gullys für die Aufstockung vorhandener Gullys oder die komplette Sanierung beim Neuaufbau des Flachdaches.

Sanierung mit SitaSani Dachgullys und Dachlüftern

Aus der Serie Flachdachlösungen: Leicht entwässern. von Sita Bauelemente

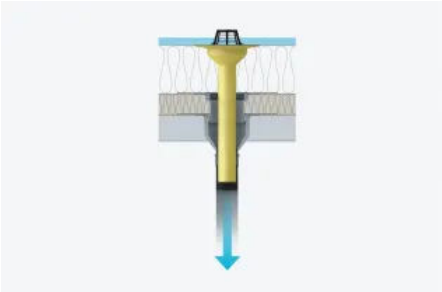

A. Für die Entwässerung in das bestehende Rohrsystem: SitaSani

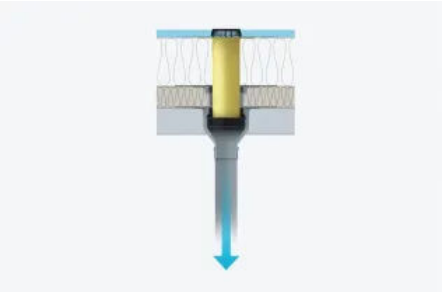

B. Für die Entwässerung durch den bestehenden Dachgully: SitaSani

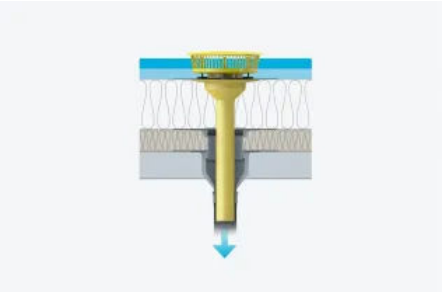

C. Für die Entwässerung in das bestehende Notentwässerungssystem. SitaSani

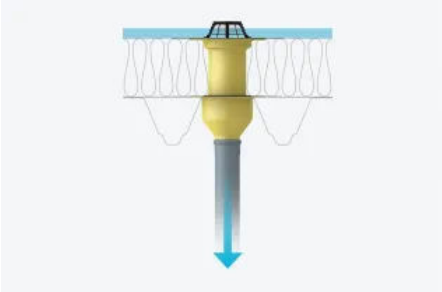

D. Für die Entwässerung bei komplettem Neuaufbau des Daches: SitaStandard

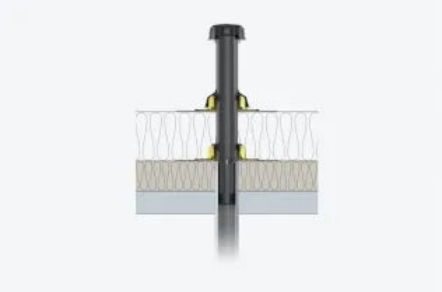

E. Für Be- und Entlüftung in das bestehende Rohr: SitaVent Sanierungslüfter

F. Für Be- und Entlüftung bei komplettem Neuaufbau des Daches:. SitaVent Systemlüfter

SitaSani®

SitaSani® sind multikompatibel für fast jedes Dachgullyfabrikat und lösen jede Sanierungsaufgabe. Je nach vorhandenen Innendurchmessern finden die jeweiligen Dichtringe Anwendung. Die fest eingeschäumte und zusätzlich fixierte Wunschanschlussmanschette bietet einen homogenen Anschluss an die Dachabdichtung.

- Rückstausicher bis zu einer Wassersäule von 2 m
- Zur Sanierung von Dachgullys und zur Sanierung bis in das Fallrohr
- Mit Wunschanschlussmanschette oder Schraubflansch-Konstruktion
- Schnell eingebaut und eingedichtet

Mehr zu SitaSani®

SitaSani®

Sanierung mit SitaSani Dachgullys und Dachlüftern

Aus der Serie Flachdachlösungen: Leicht entwässern. von Sita Bauelemente

Sita Sani® DSS

SitaSani® DSS besteht aus Polyurethan, ist wärmegedämmt und mit Wunschanschlussmanschette sowie SitaAirstop mit Kiesfang ausgestattet. Zur Sanierung von bestehenden Druckströmungsgullys mit einem Topfdurchmesser von 160 mm. Ein Ausbau der vorhandenen Gullys ist hierbei nicht erforderlich, wenn eine Funktionstüchtigkeit der bestehenden Dichtungen nach eigenverantwortlicher Prüfung vorhanden ist.

- Für bestehende Druckentwässerungsgullys mit einem Topfdurchmesser von 160 mm
- Mit Airstop für die Druckentwässerung
- Mit Wunschanschlussmanschette oder Schraubflansch-Konstruktion
- Schnell eingebaut und eingedichtet

Mehr zu SitaSani® DSS

Sita Sani® DSS

SitaVent Sanierungslüfter

Der SitaVent Sanierungslüfter sichert den Übergang in das alte, zu sanierende Lüfterrohr. Er wird als Set geliefert, das alle erforderlichen Bauteile enthält. Dazu gehören die Grundplatte mit Wunschanschlussmanschette, der Regenabweiser und das Sanierungslüfterrohr mit Übergang auf das zu sanierende Rohr und passender mehrlippiger EDPM-Kautschuk-Dichtung. Mit einer weiteren SitaVent Grundplatte kann ein neuer Warmdachaufbau ausgebildet werden.

- Für Raum- und Stranglüftung
- Mit Wunschanschlussmanschette
- Anschluss an alle Funktionsschichten
- Für Rohrdurchmesser von 68 bis 205 mm

Mehr zu SitaVent Sanierungslüfter

SitaVent Sanierungslüfter

Sanierung mit SitaSani Dachgullys und Dachlüftern

Aus der Serie Flachdachlösungen: Leicht entwässern. von Sita Bauelemente

Referenzbeispiel

Ein denkmalgeschütztes Museumsgebäude auf der einen Seite. Rechtlich vorgeschriebene Entwässerungsvorgaben, Flachdachrichtlinien und Normen auf der anderen Seite. Mit einem kreativen Entwässerungskonzept realisierten die am Bau Beteiligten Konsens auf dem sanierten Flachdach des Historischen Museums in Hannover.

Die einbetonierten Altgullys konnten nicht entnommen werden, sondern mussten saniert werden.

Die Attikaentwässerung verläuft aufgrund des Denkmalschutzes "unsichtbar".

Mehr zur Referenz: „Kunst“ der Entwässerung: Historisches Museum, Hannover

Lüftung und Rohrdurchführung mit SitaVent

Aus der Serie Flachdachlösungen: Leicht entwässern. von Sita Bauelemente

Das Sita-Lüftungssystem liefert die notwendigen Bauteile für die Raum-, Kaltdach- oder Strangentlüftung. Mit langlebigem und abdichtendem Material kommen die einfachen und soliden Lüfterlösungen von Sita bei einem ein- oder zweischaligen Dach zum Einsatz. Die Sita Kabel- und Rohrdurchführung bietet den sicheren Anschluss an alle Flachdach-Funktionsschichten.

Lüftung und Rohrdurchführung

Das Prinzip der Lüftung und Rohrdurchführung

Wasser- und dampfdichter Anschluss. Vermindert Eindringen von Wasser und Dampf.

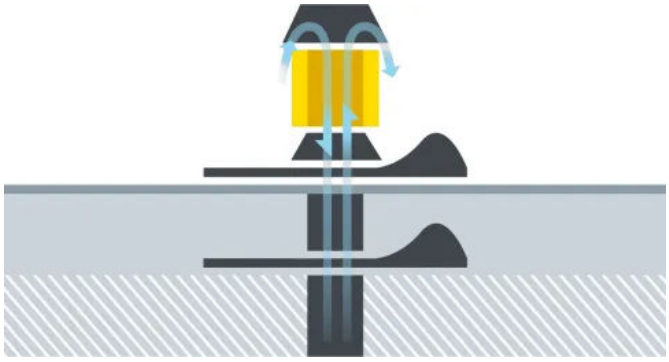

Kondensabweisender Anschluss. Vermindert Eindringen von Kondenswasser.

SitaVent Lösungen (A-F) sind für die Raum-, Kaltdach- und Strangentlüftung verfügbar als auch Lösungen für eine optimale Kabel- und Rohrdurchführung. Die eingeschäumte Manschette ermöglicht den Anschluss an alle Funktionsschichten.

Lüftung und Rohrdurchführung mit SitaVent

Aus der Serie Flachdachlösungen: Leicht entwässern. von Sita Bauelemente

A. Eingebaut in einem nicht belüfteten Dachaufbau. SitaVent Systemlüfter mit Kondensabweiser

B. Eingebaut in einem belüfteten Dachaufbau: SitaVent Kaltdachlüfter

C. Eingebaut in einem nicht belüfteten Dachaufbau: SitaVent Rohrdurchführung

D. Zur Sanierung einer bestehenden Lüftungsleitung: SitaVent Sanierungslüfter

E. Zur regelmäßigen Kontrolle der Feuchtigkeit in der Dachdämmung: SitaVent Revision

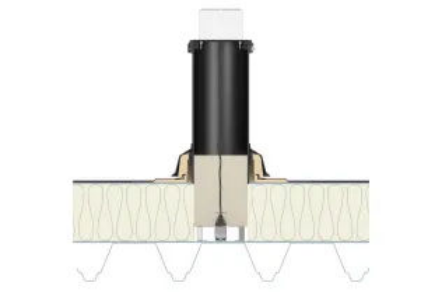

F: Digitale Überwachung: SitaVent Revision mit eingebautem Varuna Hydrosensor

SitaVent Fireguard®

SitaFireguard® Gullys und Lüfter bieten Schutz: vor Wasser und auch vor Feuer. Dafür sorgt eine Brandschutzmanschette, die fest mit dem Verstärkungsblech für Stahltrapezdächer verbunden ist. Die Montage kann komplett vom Dach aus erfolgen.

- Zum vorbeugenden Brandschutz nach DIN 18234
- Komplett-Set ermöglicht eine einfache und sichere Montage
- Kleine Dachdurchdringung durch optimierte Form des Anschlussstutzens
- Mit eingeschäumter Wunschanschlussmanschette
- Zur Raum- und Stranglüftung

Mehr zu SitaVent Fireguard®

SitaVent Fireguard®

Lüftung und Rohrdurchführung mit SitaVent

Aus der Serie Flachdachlösungen: Leicht entwässern. von Sita Bauelemente

SitaVent Systemlüfter

Der SitaVent Systemlüfter ist der sichere Dachanschluss für alle Raum- und Stranglüftungen. Mit der Grundplatte inklusive angeschäumter Wunschanschlussmanschette können nahezu alle Abdichtungsanschlüsse realisiert werden. Durch eine mehrlippige Dichtung wird eine Rückstausicherheit bis zu einer Wassersäule von 2 m hergestellt.

- Für Raum-, Stranglüftung
- Mit eingeschäumter Wunschanschlussmanschette
- Anschluss an alle Funktionsschichten

Mehr zu SitaVent Systemlüfter

SitaVent Systemlüfter

SitaVent Sanierungslüfter

Der SitaVent Sanierungslüfter sichert den Übergang in das alte zu sanierende Lüfterrohr. Er wird als Set geliefert, das alle erforderlichen Bauteile enthält. Dazu gehören die Grundplatte mit Wunschanschlussmanschette, der Regenabweiser und das Sanierungslüfterrohr mit Übergang auf das zu sanierende Rohr und passender mehrlippiger EDPM-Kautschuk-Dichtung. Mit einer weiteren SitaVent Grundplatte kann ein neuer Warmdachaufbau ausgebildet werden.

- Für Raum- und Stranglüftung
- Mit eingeschäumter Wunschanschlussmanschette
- Anschluss an alle Funktionsschichten
- Für Rohrdurchmesser von 68 bis 205 mm

Mehr zu SitaVent Sanierungslüfter

SitaVent Sanierungslüfter

Lüftung und Rohrdurchführung mit SitaVent

Aus der Serie Flachdachlösungen: Leicht entwässern. von Sita Bauelemente

SitaVent Rohrdurchführung

Die SitaVent Rohrdurchführung ist der sichere Dachanschluss für alle Kabel- und Mediendurchführungen auf genutzten und ungenutzten Flachdächern. Mit der Grundplatte inklusive angeschäumter Wunschanschlussmanschette können nahezu alle Abdichtungsanschlüsse realisiert werden. Durch eine mehrlippige Dichtung wird eine Rückstausicherheit bis zu einer Wassersäule von 2 m hergestellt. Der abnehmbare 180° Rohrbogen ermöglicht auch eine nachträgliche einfache Montage der Leitungen.

- Für Kabel- oder Mediendurchführung
- Mit Wunschanschlussmanschette
- Anschluss an alle Funktionsschichten
- Als zweiteiliger Aufbau mit SitaVent Grundplatte

Mehr zu SitaVent Rohrdurchführung

SitaVent Rohrdurchführung

SitaFireguard® Rohrdurchführung

Die SitaFireguard® Rohrdurchführung ist der sichere Dachanschluss für alle Kabel- und Mediendurchführungen auf genutzten und ungenutzten Flachdächern mit Brandschutzanforderungen nach DIN 18234. Mit der Grundplatte inklusive angeschäumter Wunschanschlussmanschette können nahezu alle Abdichtungsanschlüsse realisiert werden. Durch eine mehrlippige Dichtung wird eine Rückstausicherheit bis zu einer Wassersäule von 2m hergestellt. Der integrierte Branschutzstopfen verhindert eine Brandweiterleitung auf das Dach.

- Zum vorbeugenden Brandschutz nach DIN 18234
- Als Komplett-Set ermöglicht es eine einfache und sichere Montage
- Mit eingeschäumter Wunschanschlussmanschette
- Brandschutzstopfen sorgt für eine sichere Kabel- oder Mediendurchführung

Mehr zu SitaFireguard® Rohrdurchführung

SitaFireguard® Rohrdurchführung

Lüftung und Rohrdurchführung mit SitaVent

Aus der Serie Flachdachlösungen: Leicht entwässern. von Sita Bauelemente

SitaVent Kaltdachlüfter

Für die Kaltdachlüftung, direkt mit eingeschäumter Wunschanschlussmanschette zum Anschluss an die Dachabdichtung. Aus Polyurethan mit Regenabweiser, Dichtring und Regenhaube mit einer Höhe von 400 mm.

- Für die Kaltdachlüftung
- Mit Wunschanschlussmanschette
- Direkter Anschluss an Dachabdichtungsbahn

Mehr zu SitaVent Kaltdachlüfter

SitaVent Kaltdachlüfter

SitaVent Revision

Der SitaVent Revision ermöglicht jederzeit einen prüfenden Blick auf den Status unterhalb der Wärmedämmung. So erlaubt der Rohrschacht Zugriff auf einen runden Wärmedämm-Bohrkern, der sich dank einer Ringschraube gut greifen und entnehmen lässt. Bei erhöhten Ansprüchen kann der Rohrschacht auch ein Messgerät aufnehmen.

- Zur Kontrolle der Dampfsperre
- Inklusive Befestigung für den Wärmedämmkern
- Alternativ zur Aufnahme eines Thermo-Hygrometers
- Mit Wunschanschlussmanschette
- Sicherung der Dampfsperrkappe mittels Rohrschelle

Mehr zu SitaVent Revision

SitaVent Revision

Lüftung und Rohrdurchführung mit SitaVent

Aus der Serie Flachdachlösungen: Leicht entwässern. von Sita Bauelemente

Varuna Flachdachüberwachung

Durch die Kombination von Regenwächters und Hydrosensor lässt sich mit der Varuna Lösung eine flächendeckende Zustandsüberwachung zu erreichen, sowohl auf als auch unter der Dachfläche.
Varuna Systeme sind darauf ausgelegt, typische Schwachstellen der Flachdachüberwachung zu vermeiden.

- Regenwächter zur Erkennung kritischer **Wasserstände** auf der Dachfläche
- Hydrosensor zur Detektion von **Feuchtigkeit** unter der Dämmung und auf der Dampfsperre
- Echzeit-Datenübertragung in die Cloud mit **Alarmierung** per SMS/E-Mail/ Dashboard
- Energieautarkes System über PV-Module – keine Stromleitungen auf dem Dach
- Transparentes Mietmodell mit planbaren Kosten

Mehr zu Varuna Flachdachüberwachung

Der Varuna Hydrosensor passt genau in das SitaVent Lüftungsrohr - der Messweg führt sicher durch das Dachschichtenpaket.

Brandschutz mit SitaFireguard Dachgullys und Lüftern

Aus der Serie Flachdachlösungen: Leicht entwässern. von Sita Bauelemente

Sita Brandschutzlösungen für Gullys und Lüfter erfüllen den vorbeugenden Brandschutz bei Flachdächern mit Anforderungen nach DIN 18234. Sie verhindern die Brandweiterleitung über Entwässerungs- und Lüftungsbauteile. Im Brandfall verschließt der SitaFireguard die Durchdringung im Dach.

Brandschutz mit SitaFireguard Dachgullys und Lüftern

Aus der Serie Flachdachlösungen: Leicht entwässern. von Sita Bauelemente

Brandschutz

Das Prinzip des Brandschutzes

Ohne SitaFireguard® Bei einem nicht geschützten Gully können Anschlussrohr und Gully verbrennen. Flammen können von innen nach außen auf das Dach überschlagen.

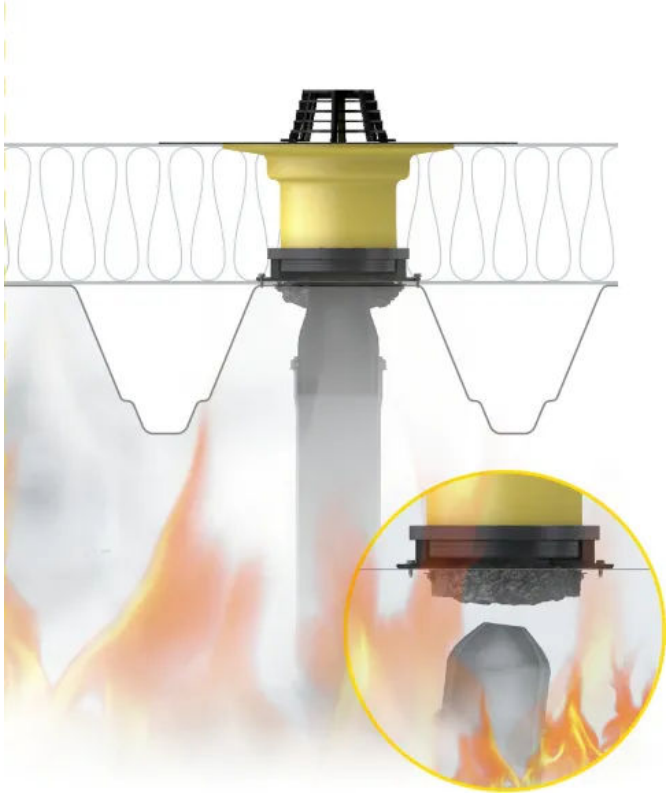

Mit SitaFireguard® Im Brandfall verschließt der SitaFireguard® die Durchdringung im Dach. SitaFireguard® ist für Konstruktionen nach DIN 18234 geeignet.

Sita Brandschutzlösungen (A-D) nehmen dem Feuer die Möglichkeit, Entwässerungs- und Lüftungsbauteile zu durchdringen. Unabhängig davon, ob das Feuer von unten oder von oben kommt oder sich Brandnester im Dachaufbau befinden.

A. Brandschutz mit einem Dachgully aus Gusseisen. SitaMulti

B. Brandschutz für Freispiegelentwässerung. SitaFireguard®

Brandschutz mit SitaFireguard Dachgullys und Lüftern

Aus der Serie Flachdachlösungen: Leicht entwässern. von Sita Bauelemente

C. Brandschutz für Druckströmungsentwässerung. SitaDSS Fireguard®

D. Brandschutz für Lüfter. SitaVent Fireguard®

SitaMulti

Der SitaMulti Dachgully kommt dort zum Einsatz, wo hohe Brandschutzauflagen bestehen. In Verbindung mit dem SitaMulti Aufsatzrahmen ist er im einbetonierten Aufbau sogar befahrbar.

- Nicht brennbar
- Los-/Festflanschkonstruktion
- Mit Dämmkörpern erhältlich
- Hohe Abflussmenge
- Nennweite bis DN 150

Mehr zu SitaMulti

SitaMulti

Brandschutz mit SitaFireguard Dachgullys und Lüftern

Aus der Serie Flachdachlösungen: Leicht entwässern. von Sita Bauelemente

SitaDSS Multi

Der SitaDSS Multi Dachgully wurde unter anderem für den Einbau von innenliegenden Rinnen konstruiert. Seine Feuerbeständigkeit sichert seinen Einsatz überall dort, wo hohe Brandschutzauflagen bestehen.

- Nicht brennbar
- Los-/ Festflanschkonstruktion
- Passende Dämmkörper aus Schaumglas erhältlich
- Einbau einteilig oder zweiteilig möglich
- Für Rinnen geeignet

Mehr zu SitaDSS Multi

SitaDSS Multi

SitaFireguard®

Doppelter Schutz vor Wasser und auch vor Feuer bietet der SitaFireguard® Gully mit einer Brandschutzmanschette, fest verbunden mit dem Verstärkungsblech für Stahltrapezdächer. Die Montage kann komplett vom Dach aus erfolgen.

- Zum vorbeugenden Brandschutz nach DIN 18234
- Komplett-Set für eine einfache und sichere Montage
- Kleine Dachdurchdringung durch optimierte Form des PE-Grundkörpers
- Rückstausicherheit durch Dichtung
- Mit Wunschanschlussmanschette oder Los-/Festflanschkonstruktion
- Zur Haupt- und Notentwässerung

Mehr zu SitaFireguard®

SitaFireguard®

Brandschutz mit SitaFireguard Dachgullys und Lüftern

Aus der Serie Flachdachlösungen: Leicht entwässern. von Sita Bauelemente

SitaDSS Fireguard®

Schützt vor Wasser und auch vor Feuer: SitaFireguard®-Gullys und-Lüfter verfügen über eine Brandschutzmanschette, die fest mit dem Verstärkungsblech für Stahltrapezdächer verbunden ist. Die Montage kann komplett vom Dach aus erfolgen. Die Gullys und Lüfter sind unempfindlich gegenüber Witterungseinflüssen.

- Zum vorbeugenden Brandschutz nach DIN 18234
- Als Komplett-Set ermöglicht es eine einfache und sichere Montage
- Kleine Dachdurchdringung durch optimierte Form des PE-Grundkörpers
- Zum direkten Anschluss an PE-Rohrleitungen
- Mit Wunschanschlussmanschette oder Schraubflansch-Konstruktion
- Zur Haupt- und Notentwässerung

Mehr zu SitaDSS Fireguard®

SitaDSS Fireguard®

SitaVent Fireguard®

SitaFireguard® Gullys und Lüfter schützen über eine Brandschutzmanschette vor Wasser und Feuer. Die Manschette ist fest mit dem Verstärkungsblech für Stahltrapezdächer verbunden, die Montage kann komplett vom Dach aus erfolgen.

- Zum vorbeugenden Brandschutz nach DIN 18234
- Komplett-Set ermöglicht eine einfache und sichere Montage
- Kleine Dachdurchdringung durch optimierte Form des Anschlussstutzens
- Mit eingeschäumter Wunschanschlussmanschette
- Zur Raum- und Stranglüftung

Mehr zu SitaVent Fireguard®

SitaVent Fireguard®

Brandschutz mit SitaFireguard Dachgullys und Lüftern

Aus der Serie Flachdachlösungen: Leicht entwässern. von Sita Bauelemente

SitaFireguard® Rohrdurchführung

Die SitaFireguard® Rohrdurchführung ist der sichere Dachanschluss für alle Kabel- und Mediendurchführungen auf genutzten und ungenutzten Flachdächern mit Brandschutzanforderungen nach DIN 18234. Mit der Grundplatte inklusive angeschäumter Wunschanschlussmanschette können nahezu alle Abdichtungsanschlüsse realisiert werden. Durch eine mehrlippige Dichtung wird eine Rückstausicherheit bis zu einer Wassersäule von 2m hergestellt. Der integrierte Branschutzstopfen verhindert eine Brandweiterleitung auf das Dach.

- Zum vorbeugenden Brandschutz nach DIN 18234
- Als Komplett-Set ermöglicht es eine einfache und sichere Montage
- Mit eingeschäumter Wunschanschlussmanschette
- Brandschutzstopfen sorgt für eine sichere Kabel- oder Mediendurchführung

Mehr zu SitaFireguard® Rohrdurchführung

SitaFireguard® Rohrdurchführung

SitaMore Brandschutzmanschette

Die SitaMore Brandschutzmanschette verschließt im Brandfall schnell jede kleine Durchdringung. Durch das Aufschäumen der Manschette verhindert sie, dass der Funke überspringt, die Brandweiterleitung wird verhindert.

- Geeignet zum vorbeugenden Brandschutz nach DIN 18234
- Als Komplett-Set ermöglicht es eine einfache und sichere Montage
- Verschließt sicher kleine Dachdurchdringungen im Brandfall

Mehr zu SitaMore Brandschutzmanschette

SitaMore Brandschutzmanschette

SitaPipe Rohrsystem für die Flachdachentwässerung

Aus der Serie Flachdachlösungen: Leicht entwässern. von Sita Bauelemente

SitaPipe Rohrsystem für Freispiegelentwässerung und Druckströmungsentwässerung. Die einzelnen Systembauteile des ausgebauten SitaPipe Programms sind genau aufeinander und auf den jeweiligen Dachgully abgestimmt. Sie können direkt mit einer Steckmuffe an den Dachgully angeschlossen werden. Eine Sicherungsschelle sorgt beim Edelstahl Rohrsystem für soliden Halt auch für die Druckströmungsentwässerung.

SitaPipe Edelstahl Rohrsystem

SitaPipe Edelstahl-Fallrohr

Fallrohr mit zugfester Verbindung

1. UV-Stabilität — für den Innen- und Außenbereich geeignet
2. Sicherungsschelle für zugfeste Verbindung
3. Leichte Bauteile durch geringe Wanddicke
4. A1 - nicht brennbar nach DIN 4102
5. Steckmuffe mit Lippendichtung
6. Rohrschelle mit EPDM-Einlage – kein Verkratzen der Oberfläche
7. Kompatibel mit allen gängigen Sita Freispiegel- und Druckströmungsgullys

Kompatibel mit allen gängigen Sita Freispiegel- und Druckströmungsgullys: SitaPipe Edelstahl RohrsystemSitaPipe Edelstahl

SitaPipe Rohrsystem für die Flachdachentwässerung

Aus der Serie Flachdachlösungen: Leicht entwässern. von Sita Bauelemente

SitaPipe Edelstahl

SitaPipe Edelstahl

Aufgrund des geringen Gewichtes kann das Rohr ohne jegliche Hilfsmittel von einer Person schnell und effektiv verlegt werden. Das Steckmuffensystem wird gleichermaßen von Verarbeitern und auch Planern geschätzt.

- Zum direkten Anschluss an SitaGullys
- Zur Haupt- und Notentwässerung
- Geringes Gewicht
- Zur Freispiegel- und Druckentwässerung

Mehr zu SitaPipe Edelstahl

SitaPipe Polypropylen-Rohrsystem

SitaPipe PP Fallrohr

Fallrohr mit schneller Steckverbindung

1. UV-Stabilität — für den Innen- und Außenbereich geeignet
2. Stoß- und schlagfestes 3-Schicht Verbundsystem
3. Optimiertes Stecksystem mit Dichtigkeit bis zu 1,5 bar Wassersäule ohne Sicherungsschelle Dies entspricht einer Hallenhöhe von 15 m.
4. B1 - schwer entflammbar nach DIN 4102
5. Einfache Steckverbindungen ohne spezielles Werkzeug für schnelle Montage
6. Baukörperbefestigung durch Rohrschellen mit EPDM-Einlage – unterstützt die Stabilität des Systems
7. Kompatibel mit allen Sita Freispiegelgullys

Kompatibel mit allen Sita Freispiegelgullys: SitaPipe PP Rohrsystem

SitaPipe Rohrsystem für die Flachdachentwässerung

Aus der Serie Flachdachlösungen: Leicht entwässern. von Sita Bauelemente

SitaPipe PP

SitaPipe PP

Die Systembauteile des SitaPipe PP-Programms sind genau aufeinander und auf den jeweiligen Freispiegelgully abgestimmt. Sie können direkt an den Dachablauf angeschlossen werden. Ein Steckmuffensystem sorgt für Halt, eine Druckbeständigkeit bis zu 1,5 bar gibt Sicherheit für den Fall, dass die Grundleitung mal verstopft oder überlastet ist.

- Zur Haupt- und Notentwässerung
- UV-Stabilität - für den Innen- und Außenbereich geeigent
- 3-Schicht-Verbundsystem - Formstabilität und höhere Schlagzähigkeit
- Muffenverbindungen, Rohre und Formteile geeignet für Überdrücke bis 1,5 bar - entspricht einer Wassersäule von 15 m
- Das wirtschaftliche Stecksystem aus Polypropylen - einfache Montage

Mehr zu SitaPipe PP