Rollos, Jalousien, Plissees

Von erfal

erfal GmbH & Co. KG
Gewerbering 8
08223 Falkenstein
Deutschland

Tel.: +49 3745 7500
Fax: +49 3745 750299

architekten@erfal.de
www.erfal.de

erfal bietet die maßgenaue Fertigung einer aktuellen Produktpalette: Plissees, Lamellenvorhänge, Jalousien, Rollos, Doppelrollos, Vorhangstangen und Dekozubehör, Vorhangschienen, Flächenvorhänge, Raffvorhangtechniken und Insektenschutz.

Produkte von erfal finden ihren Einsatz in den Bereichen Hotel/Gastronomie, HealthCare sowie in Schulen, Kindergärten, Behörden und Bürogebäuden.

Die Herstellung der maßgefertigten Produkte erfolgt mit modernsten Herstellungstechnologien, unterstützt durch präzise und sorgfältige Handarbeit.
Auftragsbearbeitung, Fertigung und Logistik arbeiten auf der Grundlage einer Zertifizierung nach DIN EN ISO 9001-2008.
Alle innenliegenden Sonnenschutzprodukte sind RAL-gütegeprüft (RAL-GZ 370) und erfüllen einen Qualitätsstandard, der über dem Standard und der Norm liegt.
Die Qualität der Produkte und Dienstleistungen wird durch regelmäßige Eigen- und Fremdüberwachung garantiert.

In den Kollektionen Vertikallamellen, Rollos, Flächenvorhänge und Plissees werden auch nachhaltig produzierte Stoffe angeboten.

PRODUKTE

- Plissees
- Lamellenvorhänge
- Jalousien
- Rollos
- Vorhangstangen und Dekozubehör
- Vorhangschienen
- Flächenvorhänge
- Raffvorhangtechniken
- Insektenschutz

Download Unterlagen Kollektionen

Je nach Kollektion für Rollos, Flächenvorhänge, Lamellenvorhänge und Plissees
Rollo Kollektion Funktion | Rollo Kollektion Nachhaltigkeit
Rollo Kollektion Business | Rollo Kollektion Objecta
Plissee Kollektion Funktion I | Plissee Kollektion Funktion II |Wabenplissee Kollektion Funktion
Vertikallamellen Kollektion | Lamellenvorhang Kollektion Nachhaltigkeit
Jalousie Farbübersicht Lamellen | Kollektion Sea-Tex™

erfal Insektenschutz

Aus der Serie Rollos, Jalousien, Plissees von erfal

Insektenschutz als Spannrahmen, Drehrahmen und Rollo für Türen und Fenster, Elektrorollo für Fenster und Türen, Schiebeanlage für Türen, Lichtschachtabdeckungen

Technische Informationen Insektenschutz

Gewebeübersicht

Je nach Modell: Transpatec, Fiberglasgewebe, Transpatec-Feinmaschgewebe, Polltec Pollenschutzgewebe, HF-Elektrosmogschutzgewebe, Polyestergewebe, Polyestergewebe Elektrorollo, Sonnenschutzfiberglasgewebe, Aluminiumgewebe, Edelstahlgewebe V2A, Edelstahlgewebe V4A, Edelstahlgewebe Lichtschacht V2A, Aluminiumstreckmetall

Download Gewebeübersicht

erfal Insektenschutz

Aus der Serie Rollos, Jalousien, Plissees von erfal

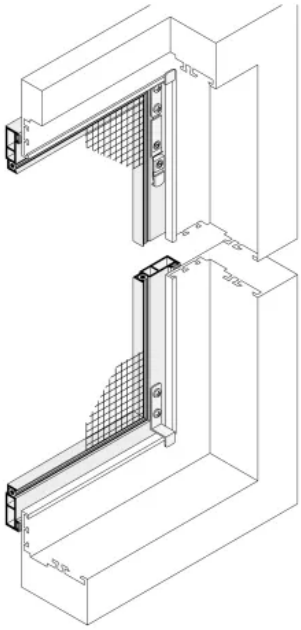

Spannrahmen für Fenster

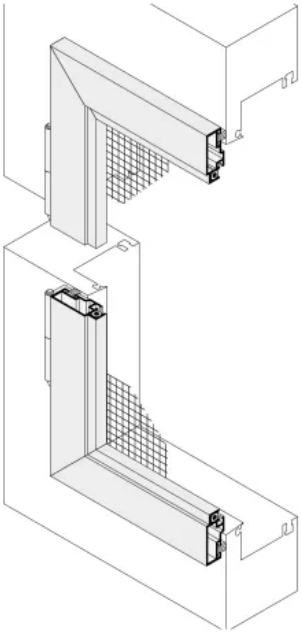

Drehrahmen für Fenster

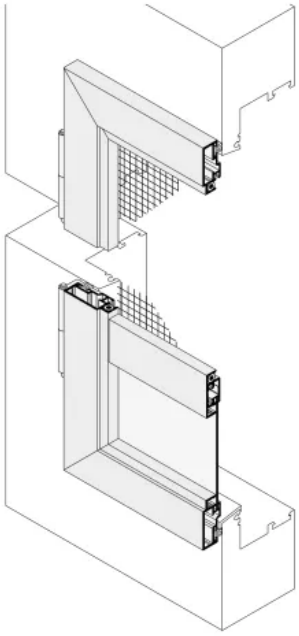

Drehrahmen für Türen

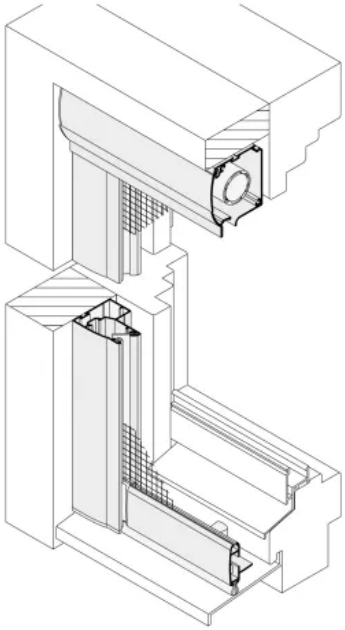

Rollo für Fenster

erfal Insektenschutz

Aus der Serie Rollos, Jalousien, Plissees von erfal

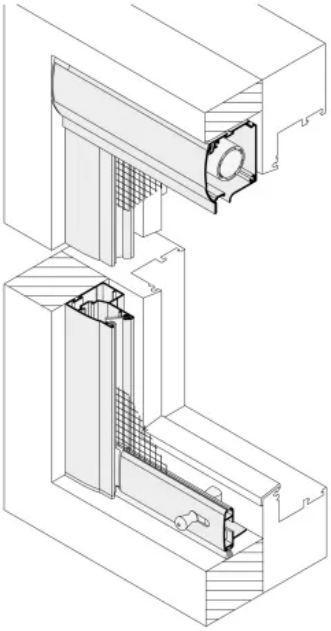

Rollo für Türen

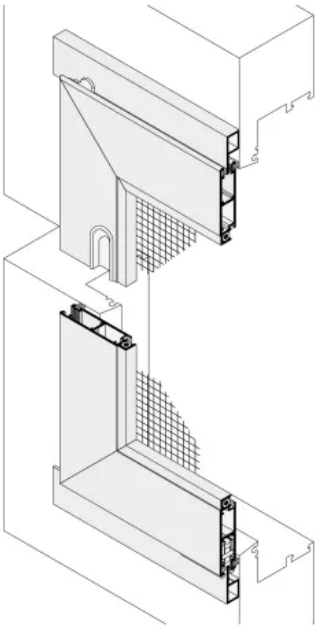

Schiebeanlage für Türen

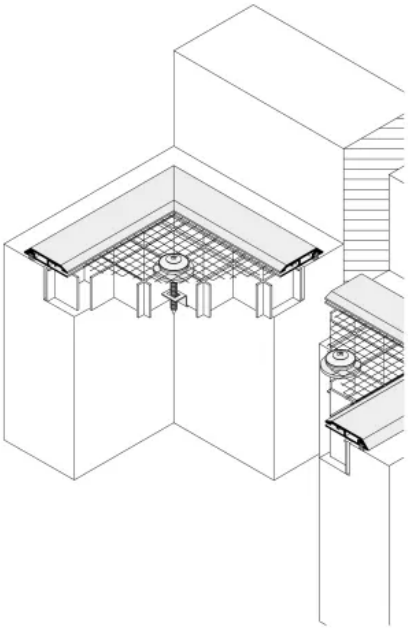

Lichtschachtabdeckungen

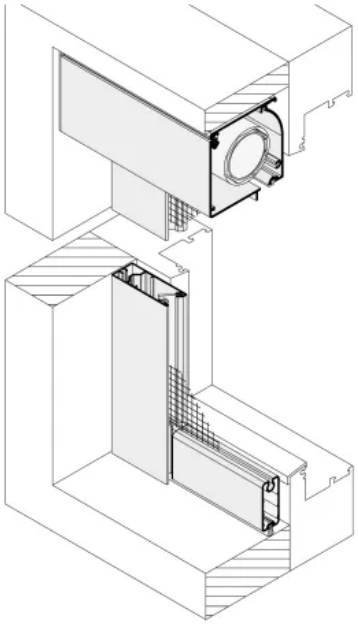

Elektrorollo für Fenster und Türen

Download Farbkarte Coflex

Weitere Informationen auf den Herstellerseiten

erfal Insektenschutz

Aus der Serie Rollos, Jalousien, Plissees von erfal

Anwendungsbeispiele Insektenschutz

erfal GmbH & Co. KG

Gewerbering 8
08223 Falkenstein
Deutschland

Tel. +49 3745 7500, Fax +49 3745 750299
architekten@erfal.de, www.erfal.de

Absender

Datum:

☐ Per Fax ☐ Per Brief ☐ Für meine Notizen

☐ **Bitte nehmen Sie mit mir Kontakt auf und vereinbaren Sie einen Termin mit mir.**

☐ **Bitte übersenden Sie mir für Ihre Produkte das aktuelle Katalogmaterial.**

☐ **Bitte übersenden Sie mir für Ihre Produkte ausführliche Planungsunterlagen.**

Anfrage zur Produktserie „Rollos, Jalousien, Plissees"

Mitteilung: