Geländerlösungen

Von Abel Metallsysteme

Abel Metallsysteme GmbH & Co. KG
Industriestr. 1-5
36419 Geisa
Deutschland

Tel.: +49 36967 5937-0
Fax: +49 36967 5937-30

info@abelsystem.de
www.abelsystem.de

Ganzglasgeländer

Ganzglasgeländer sind unverzichtbare Bestandteile einer hellen, modernen und offen Architektur. Sie stehen für Klarheit und Transparenz. Die Systeme VISIOPLAN und SINUS überzeugen als architektonisch designstarke Lösung.

Geländer mit Platten- oder Stabfüllungen

Maximale Flexibilität vereint mit hoher Sicherheit: Geländersysteme mit Platten- oder Stabfüllungen überzeugen durch Optik und eine umfassende Systemstatik. Eine Vielzahl möglicher Geländerfüllungen, wie elegante Glasfüllung, klassische Stab- oder kreative Designfüllung bieten viel Gestaltungsspielraum.

Absturzsichernde raumhohe Verglasung

Die Systemlösung von Abel zeichnet sich durch schmale Profile, einen modularen Aufbau sowie durch nicht sichtbare Verschraubungen aller Befestigungsteile aus. So lassen sich im Innen- und auch Außenbereich zahlreiche wirkungsvolle Akzente mit einer nahezu nahtlosen Verglasung umsetzen

Balkonentwässerung AQUA VIVA PRO

AQUA VIVA PRO ist ein innovatives Regenrinnensystem mit einer reduzierten Formensprache und integrierten Entwässerungslösungen. Es bietet eine elegante Lösung für die nahtlose Einbindung in Fassaden und Böden.

Wärmebrückenfreie Unterkonstruktion CONECT

Befestigungssysteme für die wärmebrückenfreie Montage von Geländer- und Anbauteilen an gedämmte Gebäudehüllen.

Entwässerungssystem AQUA VIVA PRO

Aus der Serie Geländerlösungen von Abel Metallsysteme

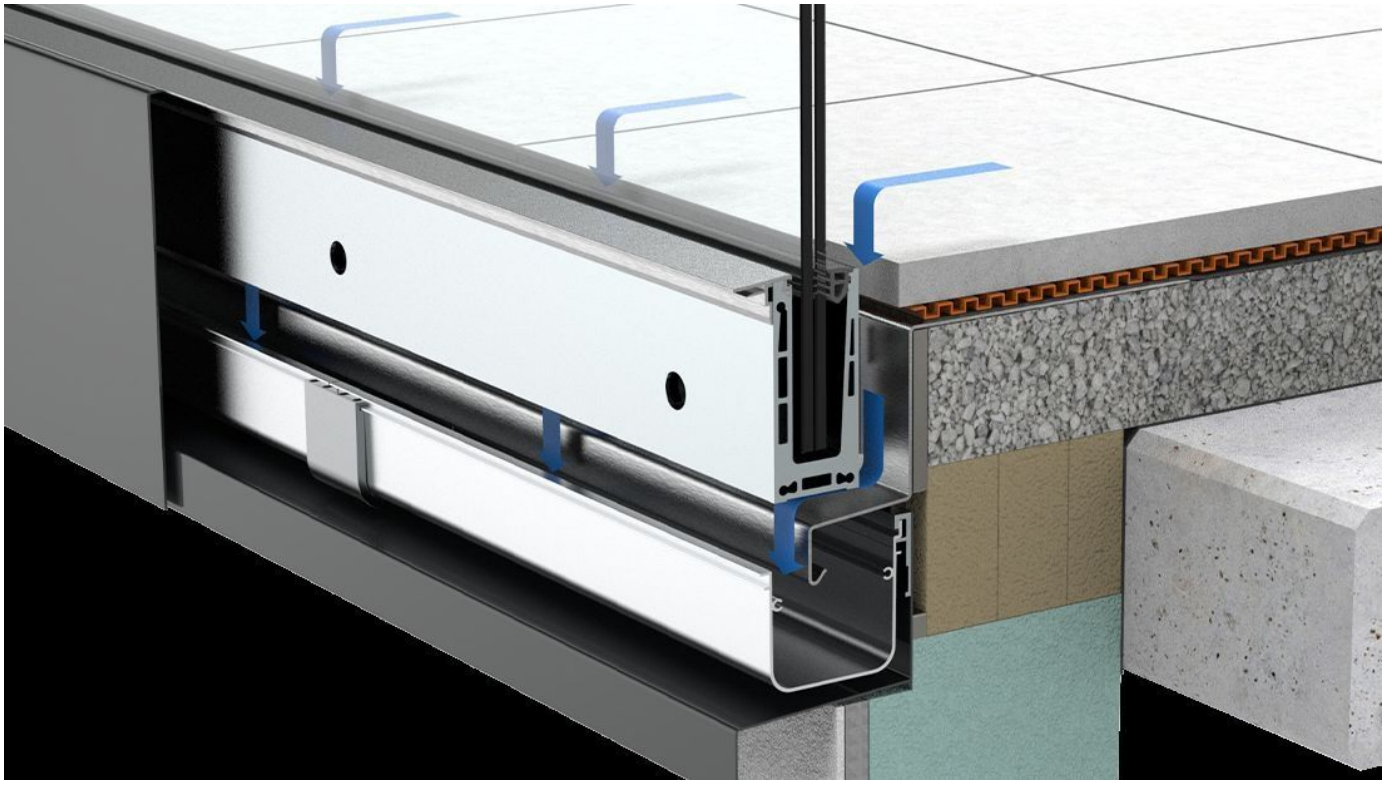

Die Neuentwicklung des preisgekrönten AQUA VIVA Systems kombiniert gewerkeübergreifend die Geländermontage mit der wärmebrückenfreien Entwässerung des Balkons oder der Terrasse. Das patentierte System besticht durch Eleganz, Formschönheit und Funktionalität.

Entwässerungssystem AQUA VIVA PRO

Aus der Serie Geländerlösungen von Abel Metallsysteme

Beschreibung

Allgemeine Beschreibung

Die Besonderheit der innovativen Produktlinie: AQUA VIVA PRO besitzt eine integrierte Oberflächenentwässerung. Das Geländersystem nimmt das Niederschlagswasser über eine flächenbündige und schmale Einlaufrinne auf und leitet es durch einen nicht sichtbaren Ablaufkanal in Fallrohre und zur Kanalisation.
Das AQUA VIVA PRO System wird in 3000 mm langen Segmenten mit vorgefertigten 90° Ecken und Verbindern geliefert. Sonderanfertigungen sind in jeder Gradzahl möglich. Diese Entwässerungslösung für Balkone bietet fünf verschiedene Aufnahmeschienen, um die Aluminiumrinne je nach Fußbodenaufbau passend einzuhängen.

Eigenschaften

- Integriertes Gesamtsystem für Balkonabsturzsicherung und Balkonentwässerung
- Sehr flexibel und mit allen Geländersystemen von Abel kombinierbar
- Sehr einfache Anpassung an unterschiedliche Einbausituationen
- Wärmebrückenfreie Anbindung an gedämmte Balkone mit der CONECT Unterkonstruktion
- nicht sichtbarer Ablaufkanal
- verschiedene Kombinations- und Anbauvarianten für Neubau und Sanierung
- Typenstatik und Allgemein bauaufsichtliches Prüfungszeugnis (AbP)
- Umweltfreundliche Qualitätsfertigung in Deutschland nach ISO 9001 und ISO 14001
- Ökologisch zertifizierte, robuste Pulverbeschichtung, individuelle Oberflächenhaptik und Farbgebung nach RAL-Standard oder mit Sonderfarben

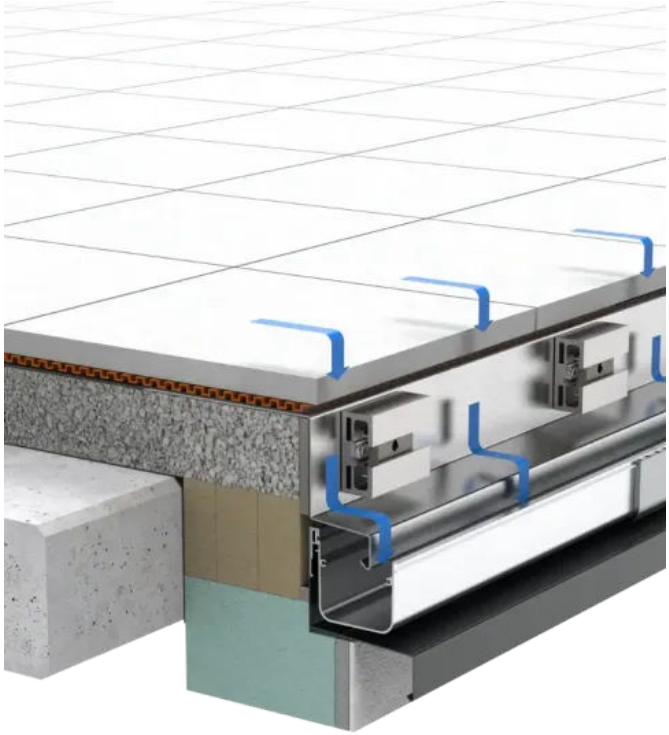

AQUA VIVA PRO Entwässerungssystem

Entwässerungssystem AQUA VIVA PRO

Aus der Serie Geländerlösungen von Abel Metallsysteme

Anwendungsbeispiele

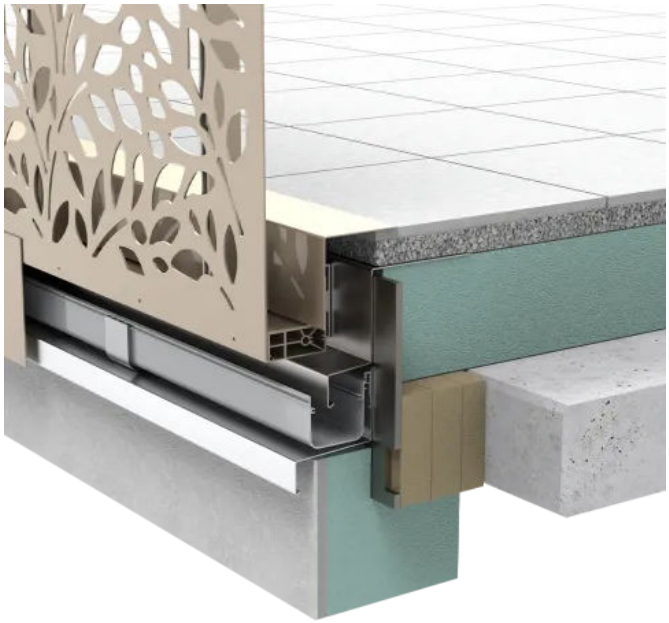

AQUA VIVA PRO mit Geländersystem MODULARIS Blech

Mehr Informationen zum Geländersystem MODULARIS

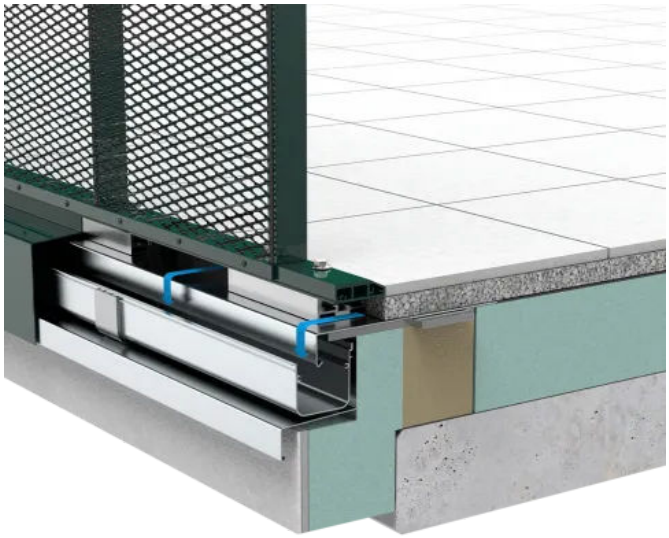

AQUA VIVA PRO mit Geländersystem MODULARIS Streckmetall

Mehr Informationen zum Geländersystem MODULARIS Streckmetall

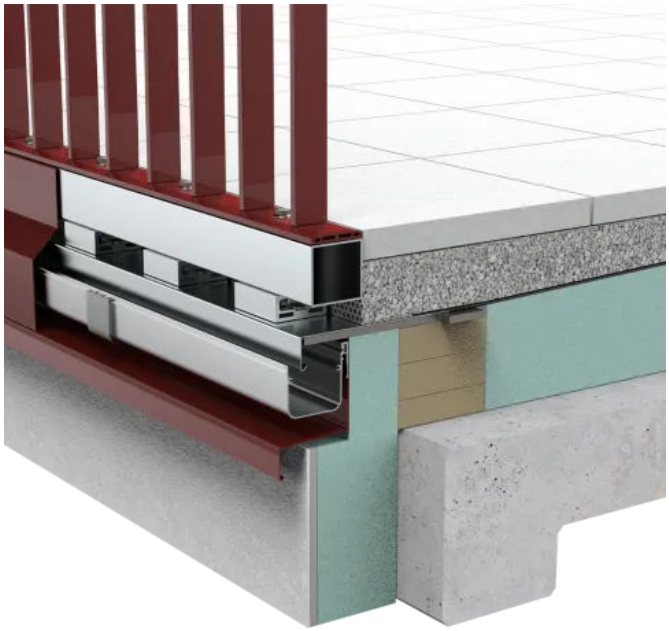

AQUA VIVA PRO mit Geländersystem SIMPLUM

Mehr Informationen zum Geländersystem SIMPLUM

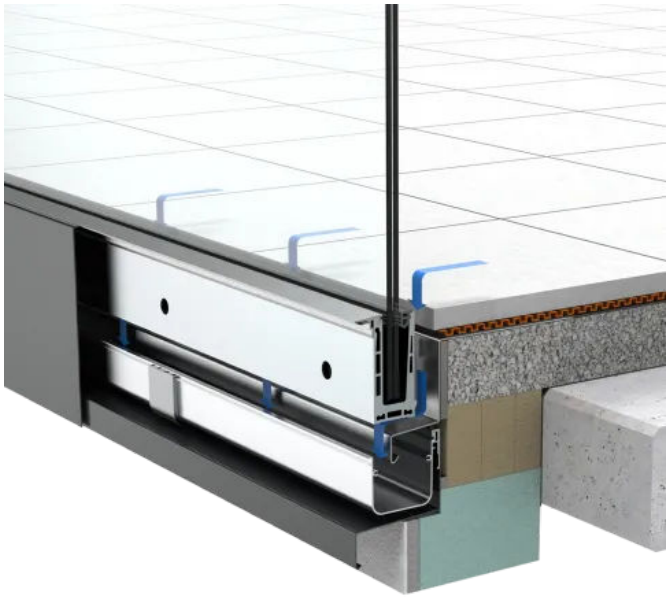

AQUA VIVA PRO mit Ganzglasgeländersystem VISIOPLAN

Mehr Informationen zum Ganzglasgeländersystem VISIOPLAN

Abel Metallsysteme GmbH & Co. KG

Industriestr. 1-5
36419 Geisa
Deutschland

Tel. +49 36967 5937-0, Fax +49 36967 5937-30
info@abelsystem.de, www.abelsystem.de

Absender

Datum:

☐ Per Fax ☐ Per Brief ☐ Für meine Notizen

☐ **Bitte nehmen Sie mit mir Kontakt auf und vereinbaren Sie einen Termin mit mir.**

☐ **Bitte übersenden Sie mir für Ihre Produkte das aktuelle Katalogmaterial.**

☐ **Bitte übersenden Sie mir für Ihre Produkte ausführliche Planungsunterlagen.**

Anfrage zur Produktserie „Geländerlösungen"

Mitteilung: