Produktserien

Planungsrelevante Informationen zu über 400.000 Bau-, Ausstattungs- und Einrichtungsprodukten.

DUSCHOLUX Duschwände

Von Duscholux Sanitärprodukte



Duscholux Sanitärprodukte GmbH
Industriestr. 1
69198 Schriesheim
Deutschland

Tel.: +49 6203 102-0
Fax: +49 6203 102-390

info@duscholux.de
www.duscholux.de

Duschwände von DUSCHOLUX stehen seit mehr als 50 Jahren für Qualität, Design und Individualität. Die verschiedenen Produktwelten bieten für jede Einbausituation eine Vielzahl unterschiedlicher Modelle, die sich hinsichtlich Öffnungsart, Glasvariante und Beschlagfarbe individuell konfigurieren lassen.
Im Standardprogramm werden Lösungen für Nischen, Ecken, für Anordnung vor der Wand, als Walk-In-Abtrennung und für barrierefreie Anforderungen oder für Badewannen angeboten.
Sonderlösungen mit Fertigung auf Maß kommen bei besondern Einbausituationen wie z. B. bei Dachschrägen zum Einsatz.

Universeller Einsatz
Duschwände von DUSCHOLUX passen auf gängige Duschwannen oder Duschböden etablierter Hersteller. Viele Modelle können auch bodenbündig eingebaut werden und erlauben so die barrierefreie Gestaltung der Dusche.

Glas-Duschen mit Pendel-, Schiebe-, Falt- oder Drehtür, Walk-In-Lösungen

Aus der Serie DUSCHOLUX Duschwände von Duscholux Sanitärprodukte



Nach Aufmaß gefertigte Duschabtrennungen für Nischensituationen, Ecksituationen (Viereck, Fünfeck, Viertelkreis), für Anordnung vor der Wand, mit festehendem Glasteil, für barrierefreie Anforderungen oder für Badewannen. In den verschiedenen DUSCHOLUX Produktwelten findet sich für jedes Projekt, jede Badplanung und jedes Budget die passende Lösung.

DUSCHOLUX Duschwelten

Duschwände für Nischenverbau

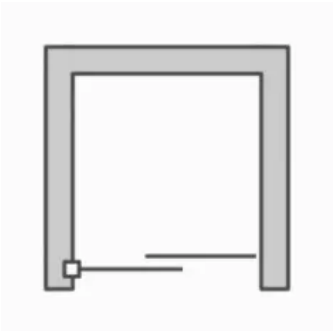

Nische Schiebetür

Produktwelten:
Collection, **Bella Vita, Allegra, Classic**

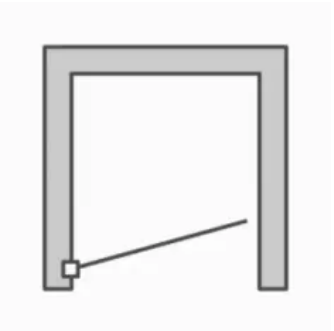

Nische Pendeltür

Produktwelten:
Collection, **Bella Vita**, **Allegra, Classic**

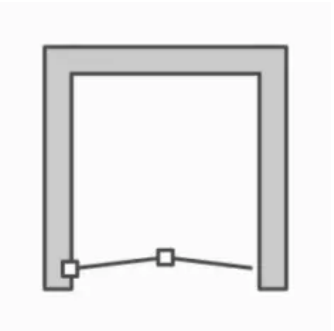

Nische Drehfalttür

Produktwelten:
Bella Vita, **Allegra, Classic**

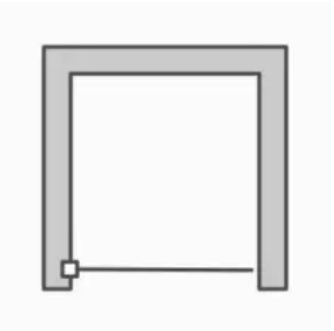

Nische Drehtür

Produktwelten:
Stella, **Allegra, Classic**

Glas-Duschen mit Pendel-, Schiebe-, Falt- oder Drehtür, Walk-In-Lösungen

Aus der Serie DUSCHOLUX Duschwände von Duscholux Sanitärprodukte

Duschwände für Eckverbau

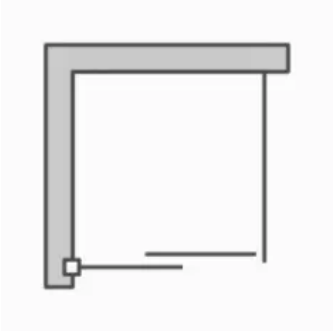

Ecke mit Schiebetür

Produktwelten:

Collection, **Bella Vita**, **Allegra, Classic**

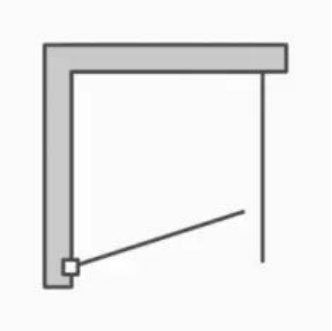

Ecke mit Pendeltür

Produktwelten:

Collection, **Bella Vita**, **Allegra, Classic**

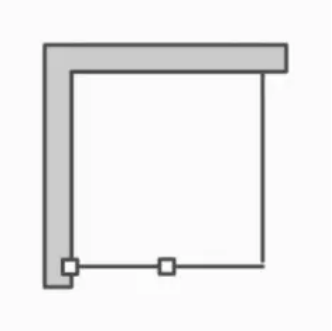

Ecke mit Drehfalttür

Produktwelten:

Bella Vita, **Allegra, Classic**

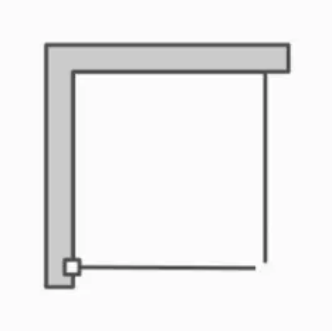

Ecke mit Drehtür

Produktwelten:

Stella, **Allegra, Classic**

Walk-In Duschwände

Türlose Einstiege oder Walk-in-Lösungen

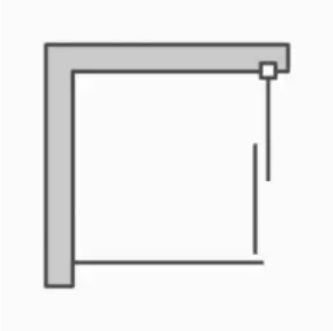

Walk-in mit Schiebetür

Produktwelten:

Bella Vita

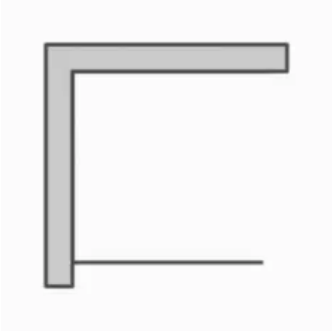

Walk-in ohne Tür

Produktwelten:

Collection, **Air**, **Stella**, **Allegra**

DUSCHOLUX CareTec® Pro Glasveredelung

Die dauerhaft schmutzabweisende Glasveredelung CareTec® Pro bietet Kalk keinerlei Angriffsfläche und sorgt für dauerhaften Schutz vor Glaskorrosion. Der Reinigungsaufwand wird gesenkt. DUSCHOLUX bietet fünf Jahre Garantie auf Reinigungsfreundlichkeit und zehn Jahre Garantie gegen Glaskorrosion.

- Zeitsparend.
  Der Abperleffekt macht das Abziehen des Glases nach dem Duschen überflüssig.
  Je nach Härtegrad des Wassers reicht die Reinigung der Duschwand mit einem Mikrofasertuch alle ein bis zwei Wochen.
- Spart Reinigungsmittel.
  DUSCHOLUX CareTec Pro nimmt Kalk und Schmutz die Angriffsfläche. Dadurch gelingt die Reinigung einfach und ohne den Einsatz von Kalkreinigern.
- Reduziert Chemie.
  Reduziert die Menge von Chemikalien, die in die Atemluft und in den Wasserkreislauf gelangen. Zusätzlich bedeutet der geringere Reinigungsaufwand eine Wassereinsparung.
- Schützt dauerhaft.
  Die Oberflächenbehandlung schützt die Duschwand dauerhaft vor Glaskorrosion und macht sie besonders beständig.

Glas-Duschen mit Pendel-, Schiebe-, Falt- oder Drehtür, Walk-In-Lösungen

Aus der Serie DUSCHOLUX Duschwände von Duscholux Sanitärprodukte

DUSCHOLUX Produktwelten / Modellbeispiele

Produktwelt Collection

Die rahmenlose Produktwelt Collection bietet Komfort und schlichte Ästhetik. Auf Maß gefertigte rahmenlose Duschwände sind für verschiedene Raumsituationen geeignet.

Collection 3C Schiebetür

- Rahmenlose Duschwand mit 8 mm Glasstärke
- Profilfarben Platinum Silber Glanz, Schwarz Matt und Schwarz-Chrom
- Glasveredelung DUSCHOLUX CareTec® Pro inklusive
- Magnetverschluss in Aluminiumleisten integriert
- Duschwandhöhe bis 2100 mm



Collection 3C Schiebetür

Collection 3C Pendeltür

- Rahmenlose Duschwand mit 8 mm Glasstärke
- Beschlagfarben Chrom Glanz und Chrom Matt
- Glasveredelung DUSCHOLUX CareTec® Pro inklusive
- Schlanker Magnetverschluss aus Aluminium
- Duschwandhöhe bis 2200 mm



Collection 3C Pendeltür

Glas-Duschen mit Pendel-, Schiebe-, Falt- oder Drehtür, Walk-In-Lösungen

Aus der Serie DUSCHOLUX Duschwände von Duscholux Sanitärprodukte

Collection 2 Pendeltür

- Rahmenlose Duschwand
- Glasstärke 8 mm (feststehende Teile), 6 mm (Türteile)
- Beschlagfarben Platinum Silber Glanz und Chrom Matt
- Pendeltüren nach innen und außen zu öffnen
- Hebe-Senk-Mechanismus für leichtes Öffnen und Schließen
- Zwei Scharnierformen zur Auswahl: eckig oder oval
- Duschwandhöhe bis 2100 mm



Collection 2 Pendeltür

Produktwelt Air

Die rahmenlose Produktwelt Air bietet viel Gestaltungsfreiheit. Besonders gut fügen sich die freistehenden Duschwände in großzügige und barrierefreie Walk-in-Lösungen ein.

Air Wood Walk-in

- Minimalistische Walk-in Duschwand mit einem Wandprofil aus Accoya-Holz
- 8 mm Glasstärke
- Natürliche, warme Optik: 4 Holzfarben sind erhältlich
- Accoya-Holz ist wasserresistent
- Reduziert die CO_2-Emissionen durch kurze Lieferwege
- Geeignet zur Montage auf Fliesen sowie auf PanElle Wandverkleidung
- Glasveredelung DUSCHOLUX CareTec® Pro inklusive
- Handtuchhalter und Traverse ebenfalls aus Accoya-Holz
- Duschwandhöhe bis 2500 mm



Air Wood Walk-in

Glas-Duschen mit Pendel-, Schiebe-, Falt- oder Drehtür, Walk-In-Lösungen

Aus der Serie DUSCHOLUX Duschwände von Duscholux Sanitärprodukte

Air 3 Walk-in

- Rahmenlose Duschwand mit 10 mm Glasstärke
- Großzügige Walk-in-Lösung
- Geeignet zur Montage auf Fliesen sowie auf PanElle Wandverkleidung
- Glasveredelung DUSCHOLUX CareTec® Pro inklusive
- Keine Profile für maximale Transparenz
- Sicherheit durch verdeckte Glasanker
- Vier neue Glasfarben als Blickfang
- Duschwandhöhe bis 2200 mm



Air 3 Walk-in

Air 2 Walk-in

- Rahmenlose Duschwand mit 10 mm Glasstärke
- Profilfarben Silber Matt, Silber Glanz, Weiß Matt, Schwarz Matt und Edelstahl Optik
- Wandprofil auch als Unterputzvariante erhältlich
- Glasveredelung DUSCHOLUX CareTec® Pro inklusive
- Für geflieste Duschböden sowie Duschwannen geeignet
- Duschwandhöhe bis 2200 mm



Air 2 Walk-in

Produktwelt Bella Vita

Die teilgerahmte Produktwelt Bella Vita gibt jeder Gestaltungsidee Raum: Mit vielfältigen Versionen, durchdachten Funktionen, großzügigen Abmessungen und hochwertigen Materialien.

Glas-Duschen mit Pendel-, Schiebe-, Falt- oder Drehtür, Walk-In-Lösungen

Aus der Serie DUSCHOLUX Duschwände von Duscholux Sanitärprodukte

Bella Vita 3 Plus Schiebetür

- Teilgerahmte Duschwand
- Glasstärke 8 mm (feststehende Teile), 6 mm (Türteile)
- DUSCHOLUX CareTec® Pro Glasveredelung als Standard
- Profilfarben Silber Matt, Silber Glanz, Edelstahl Optik und Schwarz Matt
- Schlanker Magnetverschluss aus Aluminium
- Soft-Close-Funktion für sanftes Öffnen und Schließen
- Push & Clean Funktion zur einfachen Pflege
- Duschwandhöhe bis 2100 mm
- Verzicht auf Wandprofil für noch transparenteres Design
- Raumhohe Ausführung erhältlich



Bella Vita 3 Plus Schiebetür

Bella Vita 3 Schiebetür

- Teilgerahmte Duschwand
- Glasstärke 6 mm
- DUSCHOLUX CareTec® Pro Glasveredelung als Standard
- Profilfarben Silber Matt, Silber Glanz, Edelstahl Optik und Schwarz Matt
- Schlanker Magnetverschluss aus Aluminium
- Soft-Close-Funktion für sanftes Öffnen und Schließen
- Push & Clean Funktion zur einfachen Pflege
- Duschwandhöhe bis 2100 mm



Bella Vita 3 Schiebetür

Glas-Duschen mit Pendel-, Schiebe-, Falt- oder Drehtür, Walk-In-Lösungen

Aus der Serie DUSCHOLUX Duschwände von Duscholux Sanitärprodukte

Bella Vita 3 Pendeltür

- Teilgerahmte Duschwand mit 6 mm Glasstärke
- DUSCHOLUX CareTec® Pro Glasveredelung als Standard
- Profilfarben Silber Matt und Platinum Silber Glanz
- Schlanker Magnetverschluss aus Aluminium
- Hebe-Senk-Mechanismus für leichtes Öffnen und Schließen
- Duschwandhöhe bis 2000 mm



Bella Vita 3 Pendeltür

Bella Vita 3 Drehfalttür

- Teilgerahmte Duschwand mit 6 mm Glasstärke
- DUSCHOLUX CareTec® Pro Glasveredelung als Standard
- Profilfarben Silber Matt und Platinum Silber Glanz
- Schlanker Magnetverschluss aus Aluminium
- Hebe-Senk-Mechanismus für leichtes Öffnen und Schließen
- Duschwandhöhe bis 2000 mm



Bella Vita 3 Drehfalttür

Glas-Duschen mit Pendel-, Schiebe-, Falt- oder Drehtür, Walk-In-Lösungen

Aus der Serie DUSCHOLUX Duschwände von Duscholux Sanitärprodukte

Bella Vita C Schiebetür

- Teilgerahmte Duschwand mit 6 mm Glasstärke
- Profilfarben Silber Matt und Platinum Silber Glanz
- Glasveredelung DUSCHOLUX CareTec® Pro inklusive
- Ausschwenkbare Schiebetüren zur leichten Pflege
- Duschwandhöhe 2000 mm



Bella Vita C Schiebetür

Produktwelt Allegra

Die Basisserie Allegra harmoniert mit jeder Gegebenheit und hält sich dabei dezent im Hintergrund. Die gerahmten Duschwände sind schnell eingebaut und für den Objektbau gut geeignet.

Allegra 2 Pendeltür

- Teilgerahmte Duschwand
- Glasstärke 6 mm
- Profilfarben Silber Matt, Silber Glanz und Schwarz Matt
- Hebe-Senk-Mechanismus für leichtes Öffnen und Schließen
- Breiten-/Schrägenausgleich je Modell zwischen 20 und 40 mm möglich
- Duschwandhöhe bis 2100 mm
- Optionales Set für geklebte Wandmontage erhältlich



Allegra 2 Pendeltür

Glas-Duschen mit Pendel-, Schiebe-, Falt- oder Drehtür, Walk-In-Lösungen

Aus der Serie DUSCHOLUX Duschwände von Duscholux Sanitärprodukte

Allegra 2 Drehfalttür

- Teilgerahmte Duschwand
- Glasstärke 6 mm
- Profilfarben Silber Matt, Silber Glanz und Schwarz Matt
- Hebe-Senk-Mechanismus für leichtes Öffnen und Schließen
- Breiten-/Schrägenausgleich je Modell zwischen 20 und 40 mm möglich
- Duschwandhöhe bis 2100 mm
- Optionales Set für geklebte Wandmontage erhältlich



Allegra 2 Drehfalttür

Allegra 2 Drehtür

- Teilgerahmte Duschwand
- Glasstärke 6 mm
- Profilfarben Silber Matt, Silber Glanz und Schwarz Matt
- Hebe-Senk-Mechanismus für leichtes Öffnen und Schließen
- Breiten-/Schrägenausgleich je Modell zwischen 20 und 40 mm möglich
- Duschwandhöhe bis 2100 mm
- Optionales Set für geklebte Wandmontage erhältlich



Allegra 2 Drehtür

Glas-Duschen mit Pendel-, Schiebe-, Falt- oder Drehtür, Walk-In-Lösungen

Aus der Serie DUSCHOLUX Duschwände von Duscholux Sanitärprodukte

Allegra Schiebetür

- Gerahmte Duschwand mit 4 mm Glasstärke
- Profilfarbe Silber Matt
- Zweiteilige Schiebetüren
- Ausschwenkbare Schiebetüren zur leichten Pflege
- Duschwandhöhe 1900 mm



Allegra Schiebetür

Allegra Walk-in

- Teilgerahmte Walk-in Duschwand
- Glasstärke 8 mm
- DUSCHOLUX CareTec® Pro Glasveredelung als Standard
- Standard-Duschwandhöhe 2000 mm



Allegra Walk-in

Produktwelt Stella

Die rahmenlose Stella bedient unterschiedliche Verbausituationen und steht für passgenaue Einzelstücke mit Anspruch auf Design undFunktionalität.

Glas-Duschen mit Pendel-, Schiebe-, Falt- oder Drehtür, Walk-In-Lösungen

Aus der Serie DUSCHOLUX Duschwände von Duscholux Sanitärprodukte

Stella 1C Drehtür

- Rahmenlose Duschwand
- Glasstärke 8 mm
- Beschlagfarbe Chrom Glanz
- Hebe-Senk-Mechanismus für leichtes Öffnen und Schließen
- Innenbündige Flächen zur einfachen Reinigung
- Duschwandhöhe bis 2100 mm



Stella 1C Drehtür

Stella 1C Walk-in

- Rahmenlose Duschwand
- Glasstärke 8 mm
- Beschlagfarbe Chrom Glanz
- Hebe-Senk-Mechanismus für leichtes Öffnen und Schließen
- Innenbündige Flächen zur einfachen Reinigung
- Duschwandhöhe bis 2100 mm



Stella 1C Walk-in

Produktwelt Classic 3 / Classic 3C

Die teil- und vollgerahmten Duschwände der Produktwelten Classic und Classic 3C eignen sich besonders für den Objektbau. Einfache und schnelle Montage bei guter Anpassungsfähigkeit durch große Verstellbereiche, zeitloses, zurückhaltendes Design, hochwertige Materialien und langjährige Funktionalität sind die Hauptmerkmale dieser Serien.

Glas-Duschen mit Pendel-, Schiebe-, Falt- oder Drehtür, Walk-In-Lösungen

Aus der Serie DUSCHOLUX Duschwände von Duscholux Sanitärprodukte

Classic Drehtür

- Teilgerahmte Duschwand mit 6 mm Glasstärke
- Profilfarbe Silber Seidenglanz
- Griffe und Befestigungsteile in Chrom
- Hebe-Senk-Mechanismus für leichtes Öffnen und Schließen
- Breiten-/Schrägenausgleich 20 – 30 mm
- Magnetverschluss
- Duschwandhöhe 1950 mm
- Weitere Öffnungsvarianten: Pendeltür, Drehfalttür



Classic 3 Drehtür

Classic 3C Pendeltür

- Teilgerahmte Duschwand mit 5 mm Glasstärke
- Profilfarbe Silber Matt
- Verchromte Metalldrehlager und -Beschläge
- Verstellbereich von 15 mm je Türseite
- Spiegelbildlich einbaubar mit Anschlag links/rechts
- Hebe-Senk-Mechanismus für leichtes Öffnen und Schließen
- Magnetverschluss
- Duschwandhöhe 2000 mm
- Weitere Öffnungsvarianten: Drehfalttür, Drehtür



Classic 3C Pendeltür

Glas-Duschen mit Pendel-, Schiebe-, Falt- oder Drehtür, Walk-In-Lösungen

Aus der Serie DUSCHOLUX Duschwände von Duscholux Sanitärprodukte

Classic 3C Drehfalttür

- Teilgerahmte Duschwand mit 5 mm Glasstärke
- Profilfarbe Silber Matt
- Verchromte Metalldrehlager und -Beschläge
- Verstellbereich von 15 mm
- Spiegelbildlich einbaubar mit Anschlag links/rechts
- Hebe-Senk-Mechanismus für leichtes Öffnen und Schließen
- Duschwandhöhe 2000 mm
- Weitere Öffnungsvarianten: Pendeltür, Drehtür



Classic 3C Drehfalttür

Classic 3C Schiebetür

- Gerahmte Duschwand mit Glasstärke 4 mm (feststehendeTeile), 5 mm (Türteile)
- Profilfarbe Silber Matt
- Zwei- oder dreiteilig
- Spiegelbildlich einbaubar mit Anschlag links/rechts
- Magnetische Glas-Aushängefunktion zur leichten Pflege
- Großer Verstellbereich von 50 mm
- Duschwandhöhe 1900 mm



Classic 3C Schiebetür