Abschottungen

Von Adolf Würth

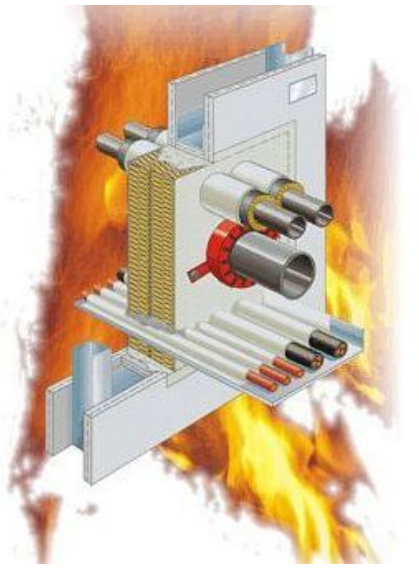

Adolf Würth GmbH & Co. KG
Reinhold-Würth-Str. 12-17
74653 Künzelsau
Deutschland

Tel.: +49 7940 15-0
Fax: +49 7940 154251

ingenieure@wuerth.com
www.wuerth.de/ingenieure

Geprüfte und allgemein bauaufsichtlich zugelassene Brandschutz-Schottsysteme für die Hauptanwendungsgebiete Elektro/Kommunikationstechnik, Heizung/ Sanitär/Klima, Lüftung und Bau/Ausbau

Brandschutzmaßnahmen in Verbindung mit Gebäudeinstallationen bzw. Leitungsanlagen sind sehr komplex. Sie stellen die Installationen in sehr vielen Fällen den wesentlichen Anteil der Brandlasten (z. B. Kabel, brennbare Rohre) dar und tragen daher erheblich zum Risiko der Brandentstehung und der Brandausbreitung in Räumen bei. Andererseits werden Installationen durch raumabschließende Wände und Decken geführt und können vergleichsweise als Zündschnüre Feuer und Rauch in andere Brandabschnitte/Nutzungseinheiten übertragen.
Die verschiedenen Würth Schottsysteme helfen bei der Planung eines Brandschutzkonzeptes. In der Würth Technical Software finden sich geeignete Schottsysteme für jeden Anwendungsfall.
Zum Downloadbereich der Würth Technical Software

Würth bieten zudem Brandschutzseminare speziell für Ingenieure, Planer und Architekten. Hier erhalten Teilnehmer die Sicherheit bei der optimalen und wirtschaftlichen Auswahl des Brandschutzschottsystems für die jeweilige Situation vor Ort.
Zur Anmeldung und weiteren Informationen

Brandschutz-Schottsysteme - Produktübersicht

Aus der Serie Abschottungen von Adolf Würth

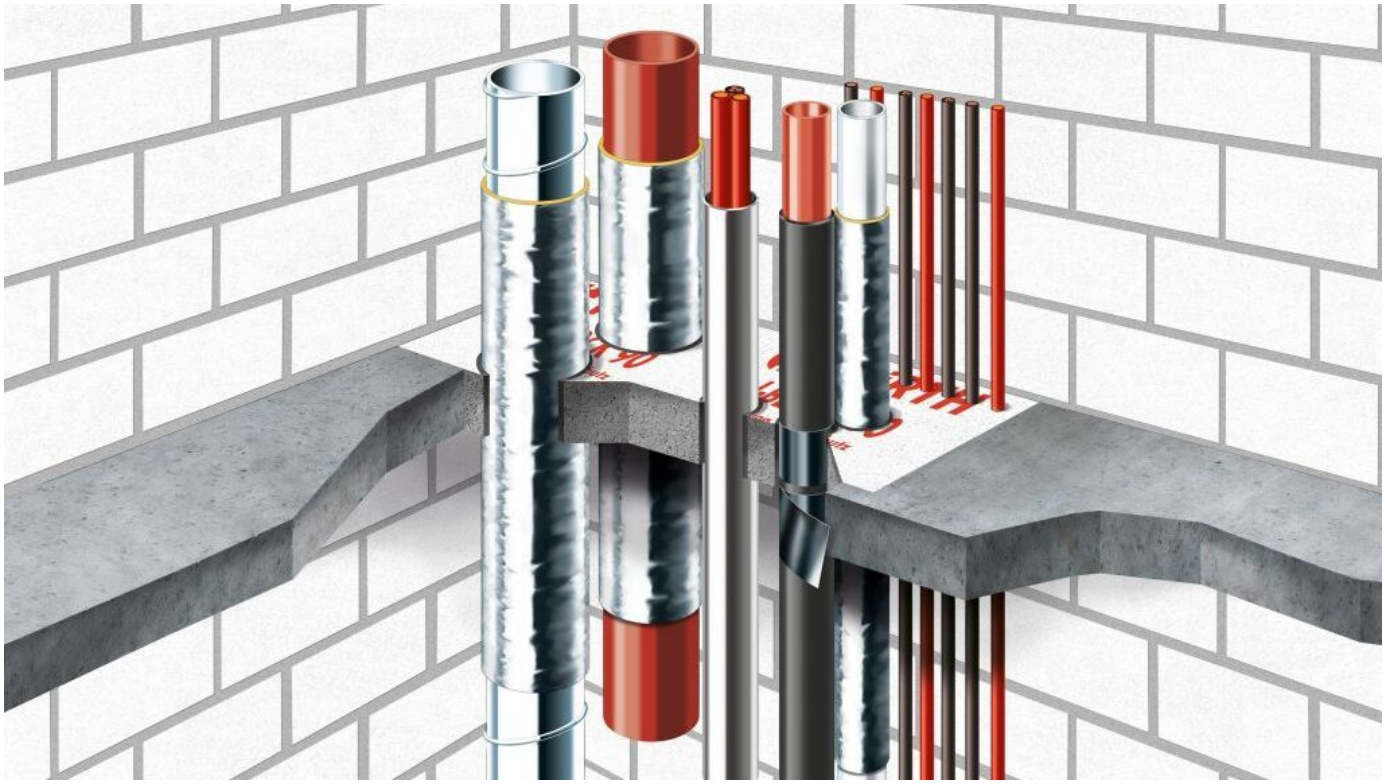

Brandschutz-Schott-Systeme und Software für die Planung und Dokumentation

Neuheiten bei den Brandschutz Schott-Systemen von Würth

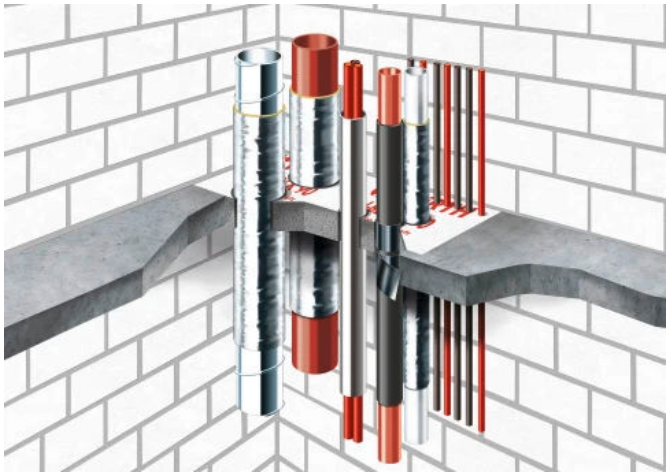

Installationsschachtsystem I-Block 90®

Installationsschachtsystem I-Block 90®

Der I-Block 90® besteht aus einem Polystyrolblock mit mineralischen Bindemittel und einer oberflächlich aufgetragenen Aplationsbeschichtung, die im Brandfall für Kühlung sorgt. Mit dem fertigen System werden die Anforderungen an ein Schalungselement und an den Brandschutz in gleichem Maße erfüllt. Beim Erstellen der Deckenschalung wird der I-Block 90® anstelle einer Schalung oder eines Polystyrolblocks eingebaut. Beim Betonieren wird er gegen Aufschwimmen fixiert. Er verschließt die Öffnung nach dem Ausschalen trittsicher. Die Trittsicherheit wurde an der TU Wien mit einer Belastung von 800kg auf 280cm^2 im nicht durchdrungenen System überprüft.

Durch Kernbohrungen mit dem Leichtbetonfräser lassen sich sehr leicht passgenaue Öffnungen für das Leitungsnetz herstellen. Bei der Installation von brennbaren Rohren kann direkt um die Rohrleitung ein im Brandfall aufschäumender Streifen gewickelt werden, der als Brandschutzmanschette dient. Der umlaufende Restspalt am Rohr wird mittels des Würth Brandschutzmörtel verschlossen. Die Anforderungen an den Deckenverschluss werden hochwertig und in kürzester Zeit erfüllt.

Beim Einsatz des Würth I-Block 90® erhält der Brandschutz in Installationsschächten eine hohe Ausführungsqualität. Installationen sind auf kleinstem Raum möglich. Der I Block 90® ist zudem Schalungselement und Trittsicherung. Gleich zu Beginn der Bauphase werden die Schutzanforderungen erfüllt. Konventionell

Brandschutz-Schottsysteme - Produktübersicht

Aus der Serie Abschottungen von Adolf Würth

muss ein Schalungselement eingesetzt und dieses nach dem Betonieren wieder entfernt werden. Nach erfolgter Installation muss die Restöffnung eingeschalt, vergossen und wiederum ausgeschalt werden. Diese Arbeiten und die damit zusammenhängenden Wege können mit dem permanent in der Decke befindlichen I-Block 90® entfallen. Hierdurch wird es möglich bis zu 50% Zeit und Kosten zu sparen!

Weitere Produktinformationen zum Würth Installationsschachtsystem I-Block 90®

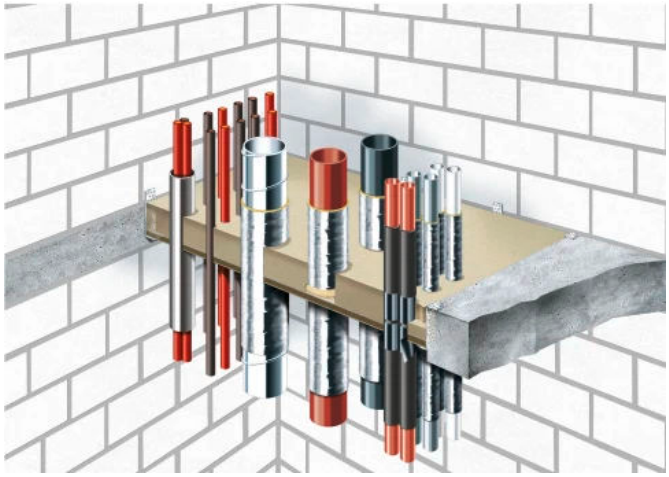

Installationsschachtsystem IBS 90®

Installationsschachtsystem IBS 90®

Installationsschachtsystem IBS 90® Die auf Steinwolle Basis hergestellte IBS 90® Deckenplatte wird in der Öffnung befestigt. Jedes Gewerk (Sanitär, Heizung, Lüftung, Elektro, Kommunikation) erstellt seine Kernbohrung und führt seine Leitung gemäß Zulassung durch die Platte. Nachdem alle Leitungen eingebaut sind, wird eine 15cm hohe Trockenschüttung eingebracht und mit Wasser benetzt. Durch die 10mm Abstandregel ist das System leicht verständlich und benötigt nur wenig Fläche.

Die Schnittstellenproblematik der beteiligten Gewerke untereinander wird durch die Reduktion der Brandschutzsysteme vereinfacht. Der verantwortliche Ingenieur erhält ein maximales Maß an planerischer Freiheit und ein hohes Maß an Ausführungsqualität. Mit lediglich zwei Grundbauelementen (Deckenplatte und Trockenschüttung) lässt sich ein Deckenverschluss herstellen, der als wesentlicher Bestandteil innerhalb des Installationsschachts bis zu einer geforderten Feuerwiderstandsdauer von 90 Minuten (I90) zugelassen ist. Darüber hinaus bestehen an die Schachtwandverkleidung keine weiteren Anforderungen im Hinblick auf die Feuerwiderstandsdauer.

Weitere Produktinformationen zum Würth Installationsschachtsystem IBS 90®

Zeit- und Kostenvorteile mit dem Würth I-Block® / IBS 90®

Bei Anforderungen an den Brandschutz in der Deckenebene eines Installationsschachts, werden die Öffnungen üblicherweise nach Einbau des Leitungssystems von unten verschalt und mit Mörtel bzw. Beton ausgegossen. Der Zeitaufwand für solche Maßnahmen ist recht groß. Mit dem I-Block 90® ergänzt Würth sein bisher bekanntes Installationsschachtsystem IBS 90®. Der I-Block 90® wird schon beim Betonieren eingebaut und ist sobald der Beton ausgehärtet ist belastbar. Die Leitungen werden durch einfach herzustellende Kernbohrungen geführt. Mit wenigen Nacharbeiten ist der Brandschutz sichergestellt. Mit dem System entfallen viele Arbeitsschritte was sich in einer deutlichen Zeit- und Kostenersparnis bemerkbar macht. Um diese Potentiale zu nutzen, muss der I-Block 90® schon in der Planungsphase berücksichtigt werden.

Brandschutz-Schottsysteme - Produktübersicht

Aus der Serie Abschottungen von Adolf Würth

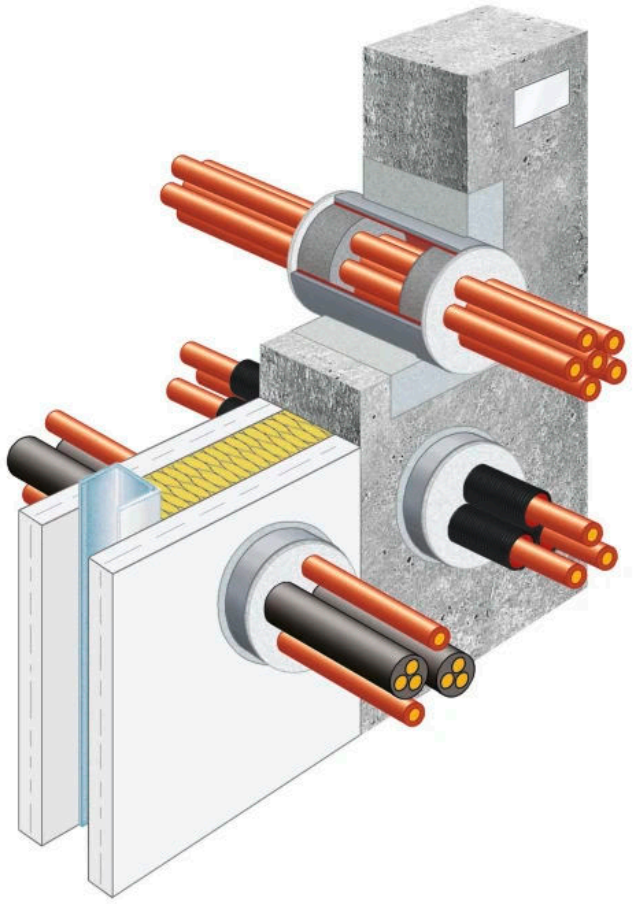

Würth Kabelröhre

Würth Kabelröhre

Mit der Würth Kabelröhre kann das Fehlerpotential bei der Erstellung von Kabelabschottungen erheblich reduziert werden. Die Würth Kabelröhre besteht aus zwei Halbschalen. Dies ermöglicht so die Anwendung bei bereits bestehenden Leitungsanlagen. Der Innenquerschnitt der Rohrhalbschalen kann zu 100 % belegt werden. Im Brandfall schäumt der innenliegende Dämmschichtbildner auf und verschließt die Öffnung. Die zulassungsgemäße Wiederherstellung des Kabelschotts kann durch das Elektrohandwerk ohne Inanspruchnahme des ursprünglichen Schotterstellers vorgenommen werden. Eine beliebig oft stattfindende Änderung der Kabelbelegung bis hin zum völligen Rückbau ist deshalb ohne Funktionsbeeinträchtigung möglich. Die Kabelröhre ist für Kabel bis 80 mm Ø, Elektroinstallationsrohre- und Kabelbündel bis 107 Ø mm und Rohre aus PVC bis 32 mm Ø in leichten Trennwänden, Massivwänden und -decken geprüft und mit ETA-13/0695 europaweit zugelassen. Das Produkt ist klassifiziert bis zur Feuerwiderstandsklasse EI 120 und kann auch in Bereichen mit dauernder Feuchtigkeit oder Nässe eingesetzt werden.

Weitere Produktinformationen zur Würth Kabelröhre

Brandschutz-Systeme, Planungs- und Dokumentationssoftware / Überblick

Planungs- und Dokumentationssoftware



Würth DOCUsmart Brandschutz- und Baudokumentationssoftware

Die Würth DOCUsmart Brandschutz- und Baudokumentationssoftware digitalisiert den kompletten Dokumentationsvorgang. Der komplette Montageprozess kann abgebildet werden. Auf den Plänen können sogenannte Point of Interest (POI) für Produkte/ Tätigkeiten positioniert und mit Aufgabentypen verknüpft werden. Hierbei wird kooperativ gearbeitet. Der Key User kann je nach Bedürfnis seine Kollegen bzw. Monteure aber auch ein komplettes Bauteam aus Auftraggeber, Auftragnehmer oder Gutachter mit ins Projekt nehmen. Alle Beteiligten haben in Abhängigkeit der ihnen zugewiesenen Rechte Zugriff auf die gleichen immer dem aktuellen Stand entsprechenden Daten.

Mit der kostenfreien APP Lösung kommt die DOCUsmart live auf die Baustelle. Das in der webbasierten Grundversion angelegte Projekt, steht auch auf den mobilen Geräten jedem freigeschalteten Nutzer zur Verfügung.

Brandschutz-Schottsysteme - Produktübersicht

Aus der Serie Abschottungen von Adolf Würth

Systeme A bis E4



System A

Kombischott

Hartschott

Brandschutzmörtel

Abschottungssystem aus Spezialmörtel für die Durchführung von Kabeln und brennbaren bzw. nicht brennbaren Rohren.

Würth Brandschutz-System-Steckbrief

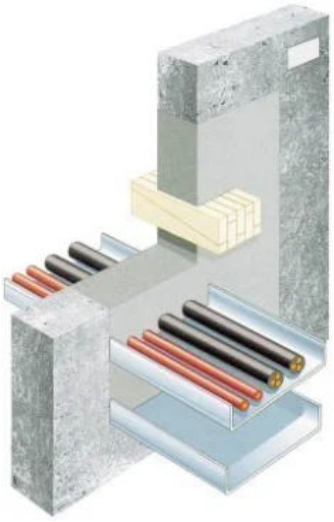

System B

Brandschott M S120

Hartschott

Brandschutzmörtel

Mineralfaserfreies Abschottungssystem aus Spezialmörtel für Kabel und Leitungen aller Art.

Würth Brandschutz-System-Steckbrief



System B1

Kabelbox

Stahlblechgehäuse mit innenliegenden intumeszierenden Einlagen

Schottsystem für die Abschottung von elektrischen Leitungen, bestehend aus einem Stahlblechgehäuse mit innenliegenden intumeszierenden Einlagen. Variante EASY zusätzlich mit Blähgraphitstreifen.

Würth Brandschutz-System-Steckbrief

Brandschutz-Schottsysteme - Produktübersicht

Aus der Serie Abschottungen von Adolf Würth

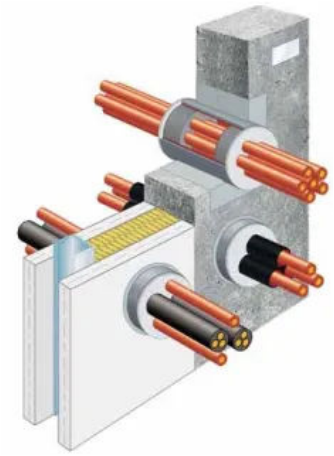

System B2

Kabel-Röhre

Brandschutzmörtel

Kabelabschottung zum Schließen von Öffnungen in feuerwiderstandsfähigen Wänden und Decken, durch welche Kabel und Elektroinstallationsrohre hindurchgeführt wurden.

Würth Brandschutz-System-Steckbrief

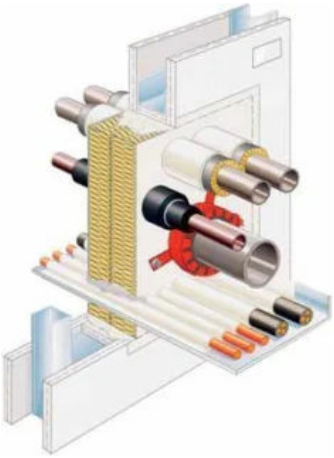

System C

Brandschott W Kombi

Weichschott / Plattenschott

Brandschutzbeschichtung

Vielseitig einsetzbares Abschottungssystem aus Mineralfaserplatten und einem intumeszierenden Anstrich für Kabel und für brennbare und nichtbrennbare Rohre.

Würth Brandschutz-System-Steckbrief

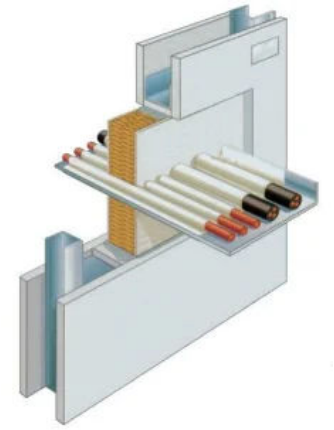

System C1

Brandschott W1

Weichschott / Plattenschott

Brandschutzbeschichtung

Abschottungssystem für elektrische Leitungen, bestehend aus einer Mineralfaserplatte, die beidseitig mit einem intumeszierenden Anstrich versehen ist.

Würth Brandschutz-System-Steckbrief

Brandschutz-Schottsysteme - Produktübersicht

Aus der Serie Abschottungen von Adolf Würth

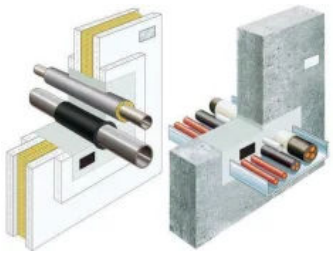

System D1

Silikon-Brandschutzschaum S90 / R90

Einfaches Abdichtungssystem für Kabel und Leitungen aller Art, sowie Rohre, mittels Brandschutzschaum.

Würth Brandschutz-System-Steckbrief



System D2

Kabelabschottung intumeszierend

intumeszierende Brandschutzdichtung

Einfaches Abschottungssystem aus Mineralwolle und einer intumeszierenden Brandschutzdichtung für Kabel und elektrische Leitungen aller Art.

Würth Brandschutz-System-Steckbrief

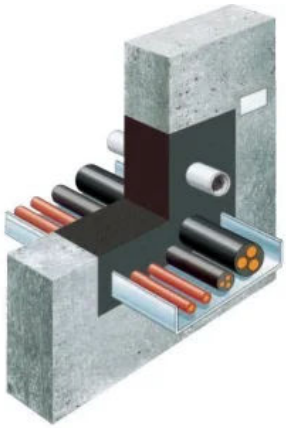

System D3

Brandschutzschaum 2K

intumeszierend

Schottsystem für die Abschottung von elektrischen Leitungen und nichtbrennbaren Rohren gemäß LAR, bestehend aus einem zweikomponentigen intumeszierenden Brandschutzschaum.

Würth Brandschutz-System-Steckbrief

Brandschutz-Schottsysteme - Produktübersicht

Aus der Serie Abschottungen von Adolf Würth

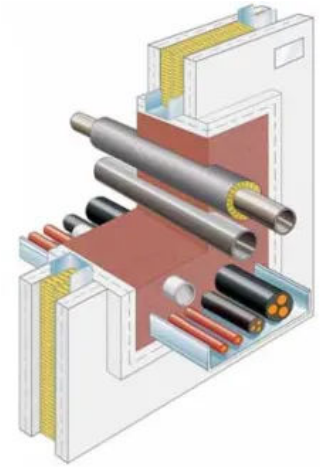

System D4

Brandschutzschaum Kombi

intumeszierend

2-Komponenten Schottsystem für die Abschottung von elektrischen Leitungen, brennbaren und nicht brennbaren Rohren in Wänden und Decken mit einer Feuerwiderstandklasse EI 120.

Würth Brandschutz-System-Steckbrief



System E

Brandschutzkissen 90

Flexibler Schott

Variables Abschottungssystem aus Brandschutzkissen für Kabel und Leitungen aller Art.

Würth Brandschutz-System-Steckbrief



System E1

Brandschutzstopfen / –steine

Flexibler Schott

Einfaches Abschottungssystem aus gebrauchsfertigen Formteilen, mit intumeszierender (im Brandfalle aufschäumender) Wirkung. Für die Abschottung von Einzelkabeln oder Kabelbündeln. Bei den Brandschutzsteinen können zusätzlich Kabeltrassen, Kupferrohre bis 28 mm bzw. Stahlrohre bis max. 54 mm Ø durchgeführt werden.

Würth Brandschutz-System-Steckbrief

Brandschutz-Schottsysteme - Produktübersicht

Aus der Serie Abschottungen von Adolf Würth



System E3

Brandschutzbandage KB

Im Brandfall aufschäumende Kabelbandage

Im Brandfalle aufschäumende Kabelbandage, zur Verhinderung der Brandausbreitung über Kabel, Kabelbündel und Kabeltrassen.

Würth Brandschutz-System-Steckbrief



System E4

Brandschutzkanal I30 / I60 / I90 / I120

I-Kanal zur Kapselung von Brandlasten.

Würth Brandschutz-System-Steckbrief

Systeme F bis W2



System F

Rohrabschottung M

Wand- und Deckenschottsystem für isolierte und nicht isolierte Rohrleitungen aus Kunststoff mit der Rohrmanschette Typ RKI / Typ RK I plus.

Würth Brandschutz-System-Steckbrief

Brandschutz-Schottsysteme - Produktübersicht

Aus der Serie Abschottungen von Adolf Würth

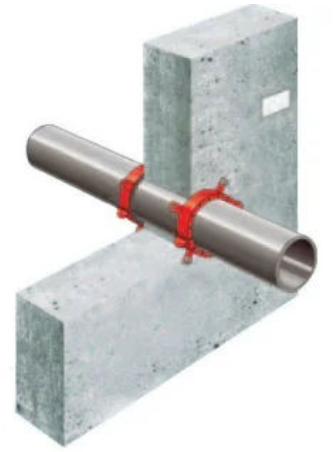

System F2

Rohrabschottung M

leicht

Wand- und Deckenschottsystem für Rohrleitungen aus Kunststoff.

Würth Brandschutz-System-Steckbrief



System F3

Rohrabschottung I Plus I Iso

innenliegende Manschette aus einem intumesz. Streifen

Wand- und Deckenschottsystem für isolierte und nicht isolierte Rohrleitungen aus Kunststoff.

Würth Brandschutz-System-Steckbrief



System G

Rohrabschottung E

Elastische Brandschutzdichtung

Schottsystem für nichtbrennbare Rohrleitungen, bestehend aus Mineralwolle A1 und einem Brandschutzsilikon.

Würth Brandschutz-System-Steckbrief

Brandschutz-Schottsysteme - Produktübersicht

Aus der Serie Abschottungen von Adolf Würth

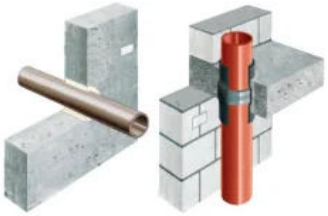

System G1

Rohrabschottung

Rohrabschottung intumeszierend

Schottsystem für nicht brennbare Rohre bis 160 mm Außen-Ø und für brennbare Rohre bis 32 mm Außen-Ø, bestehend aus einem im Brandfalle aufquellenden Baustoff. F 90 nach DIN 4102 und LAR.

Würth Brandschutz-System-Steckbrief



System G2

Rohrabschottung dB. intumesz.

Deckenschott für nicht brennbare Rohre

Deckenschottsystem für nicht brennbare Rohrleitungen

Würth Brandschutz-System-Steckbrief



System H

Rohrabschottung Z

Hartschott / Rohrisolierung / Brandschutzzement

Schottsystem aus Spezialmörtel für Wand- und Deckendurchführungen von nichtbrennbaren Rohren.

Würth Brandschutz-System-Steckbrief



System H1

Rohrabschottung KL

Hartschott / Rohrisolierung / Kälteleitung

Schottsystem aus Spezialmörtel der Mörtelgruppe III für Wand- und Deckendurchbrüche von nichtbrennbaren Kälteleitungen.

Würth Brandschutz-System-Steckbrief

Brandschutz-Schottsysteme - Produktübersicht

Aus der Serie Abschottungen von Adolf Würth



System H2

Intumeszierende Matte plus

Schottsystem für die Abschottung von nichtbrennbaren Rohren bei Kälteleitungen und brennbaren Dämmungen mittels einer intumeszierenden Matte.

Würth Brandschutz-System-Steckbrief

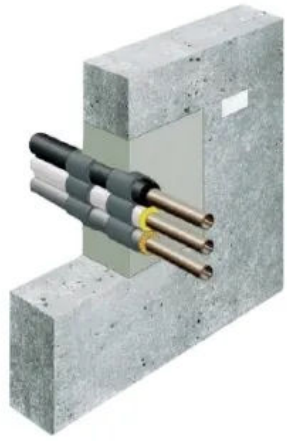

System H3

Rohrabschottung

Intumeszierende Streifen plus

Schottsystem für die Abschottung von nicht brennbaren Rohren mit brennbaren und nicht brennbaren Dämmungen mittels eines intumeszierenden Streifens.

Würth Brandschutz-System-Steckbrief

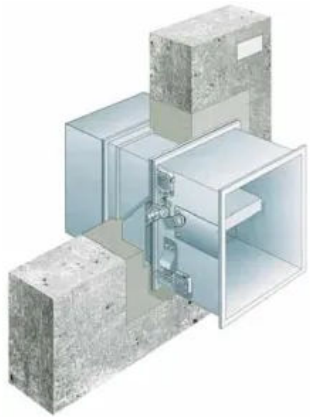

System I

Fugensystem K

Hartschott, Brandschutzelement

Abschottungssystem aus Spezialmörtel für Decken und Wanddurchführungen von Feuerschutzklappen.

Würth Brandschutz-System-Steckbrief

Brandschutz-Schottsysteme - Produktübersicht

Aus der Serie Abschottungen von Adolf Würth

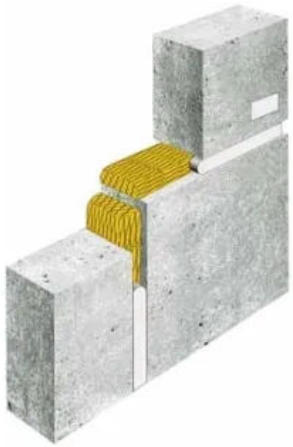

System J

Fugensystem E

Elastische Brandschutzdichtung

Hochbelastbares Fugenabdichtungssystem aus einer nichtbrennbaren Mineralwolle und einem Brandschutzsilikon.

Würth Brandschutz-System-Steckbrief

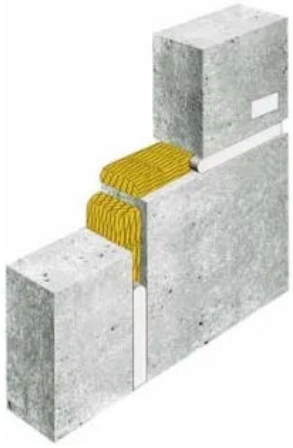

System J1

Fugensystem A

Brandschutzfugenmasse Acryl / Mineralwolle A1

Abdichtungssystem für Bauwerksfugen mit geringer Dehnbelastung, bestehend aus der Brandschutzfugenmasse Acryl und einer nicht brennbaren Mineralwolle.

Würth Brandschutz-System-Steckbrief



System L

Fugensystem P

Vorkomprimiertes Dichtungsband, imprägnierter Polyurethanschaum

Hochdehnbares Fugenabdichtungssystem aus einem feuerbeständig imprägnierten Polyurethanschaum.

Würth Brandschutz-System-Steckbrief

Brandschutz-Schottsysteme - Produktübersicht

Aus der Serie Abschottungen von Adolf Würth



System L1
Fugensystem B1
Brandschutzschaum FZ Plus
Zweikomponentiger Brandschutzschaum B1 zum Füllen und Abdichten von Fugen mit der Anforderung: schwer entflammbar B1.
Würth Brandschutz-System-Steckbrief



System W1
Installationsschachtsystem
IBS 90
Deckplatte / Trockenschüttung

Schottsystem für die Abschottung von elektrischen Leitungen und brennbaren bzw. nicht brennbaren Rohren, bestehend aus einer Deckenplatte und einer Trockenschüttung.
Würth Brandschutz-System-Steckbrief



System W2
Installationsschachtsystem
I-BLOCK 90®

Schottsystem für die Abschottung von elektrischen Leitungen und brennbaren bzw. nichtbrennbaren Rohren im Installationsschacht, sowie Lüftung nach DIN 18017. Gleichzeitig Schalungshilfe und temporärer trittsicherer Deckenverschluss während der Bauzeit.
Würth Brandschutz-System-Steckbrief