Installationsschalter für Denkmalschutz, Sanierung und Neubau | THPG

Von THPG (Thomas Hoof Produktgesellschaft)



Thomas Hoof Produkt- gesellschaft mbH & Co. KG
Bahnhofstr. 3
59348 Lüdinghausen
Deutschland

Tel.: +49 2591 2590-210

info@thpg.de
thpg.de

Installationsschalter für Denkmalschutz, Sanierung und Neubau von THPG

Installationsschalter prägen die Nutzung und Gestaltung von Räumen gleichermaßen. Insbesondere in denkmalgeschützten Gebäuden, bei Altbausanierungen sowie in architektonisch anspruchsvollen Neubauten werden Schalterprogramme eingesetzt, die sich in unterschiedliche Bauaufgaben integrieren lassen. THPG bietet hierfür Schalterserien aus Porzellan, Bakelit®, Duroplast und Weißglas für Unterputz- und Aufputzinstallationen.
Für die Planung relevant sind die verschiedenen Material- und Ausführungsvarianten sowie die Einsatzmöglichkeiten in Bestands- und Neubauprojekten. Die nachfolgenden Produktserien geben einen Überblick über Lösungen für unterschiedliche gestalterische und funktionale Anforderungen der Elektroinstallation.
Die Schalterserien sind eine Eigenentwicklung der THPG, die alle in Deutschland bzw. Europa gefertigt werden. Die Serien umfassen Dreh-, Kipp- und Wippschalter ebenso wie Wipptaster und diverse Anschlussdosen.

Lösungen für die Elektroinstallation

- Schalterserien aus Porzellan
- Schalterserien aus Bakelit®
- Schalterserien aus Duroplast
- Schalterserien aus Weißglas
- Unterputz-Schalterprogramme
- Aufputz-Schalterprogramme
- Feuchtraum-Schalterserien
- Steckdosen, Taster und Anschlussdosen im Systemdesign

Aufputz-Schaltersysteme aus Duroplast und Bakelit®

Aus der Serie Installationsschalter für Denkmalschutz, Sanierung und Neubau | THPG von THPG (Thomas Hoof Produktgesellschaft)

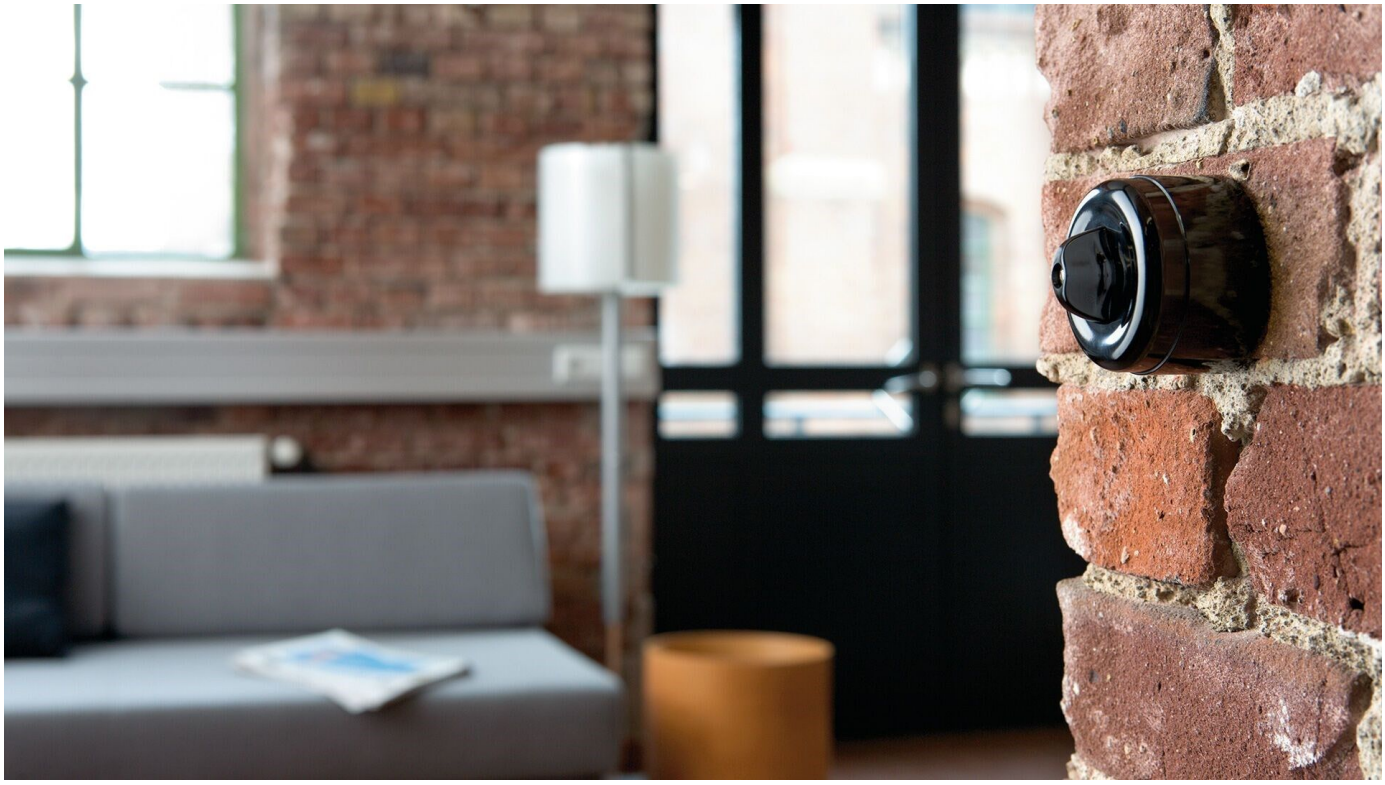

Die Aufputzmontage von elektrischen Leitungen und Schaltern ist die wirtschaftlichste und deshalb in Werkstätten immer noch gebräuchliche Installationsart. Sie erspart das Schlitzen und Aufstemmen von Wänden und erlaubt eine problemlose Inspektion, Reparatur und Erweiterung der Anlage. Die Aufputzmontage hat zudem auch einen ästhetischen Reiz – etwa in zu Wohnzwecken umgewidmeten Werk- und Kellerräumen.

Aufputz-Schaltersysteme

Kriterium	Innenraum (IP20)	Feuchtraum (IP44)
Material	Bakelit schwarz oder Duroplast weiß	Nur Bakelit schwarz
Schutzart	IP20	IP44
Typischer Einsatzbereich	Wohn-/Werkräume, Sanierung, Retro-Optik	Keller, Werkstätten, Sanierungsprojekte mit historischem Bezug
Montage auf entflammbarem Untergrund	Bodenplatte erforderlich	Bodenplatte erforderlich

Aufputzschalter für Innenräume (IP20)

Die stabilen Gehäuse werden in einem Stück aus 2,5 mm starkem Bakelit® (schwarz) bzw. Duroplast (weiß) gepresst und gewährleisten dank hoher Schlagfestigkeit den Schutz der darunterliegenden elektrischen Kontakte. Die Gehäuse verfügen über seitliche Ausbruchstellen für die Kabelzufuhr; die Rückseite ist offen.

Für die Installation auf unebenen oder entflammbaren Untergründen bietet die THPG passende Bodenplatten aus Bakelit® bzw. Duroplast an.

Aufputz-Schaltersysteme aus Duroplast und Bakelit®

Aus der Serie Installationsschalter für Denkmalschutz, Sanierung und Neubau | THPG von THPG (Thomas Hoof Produktgesellschaft)

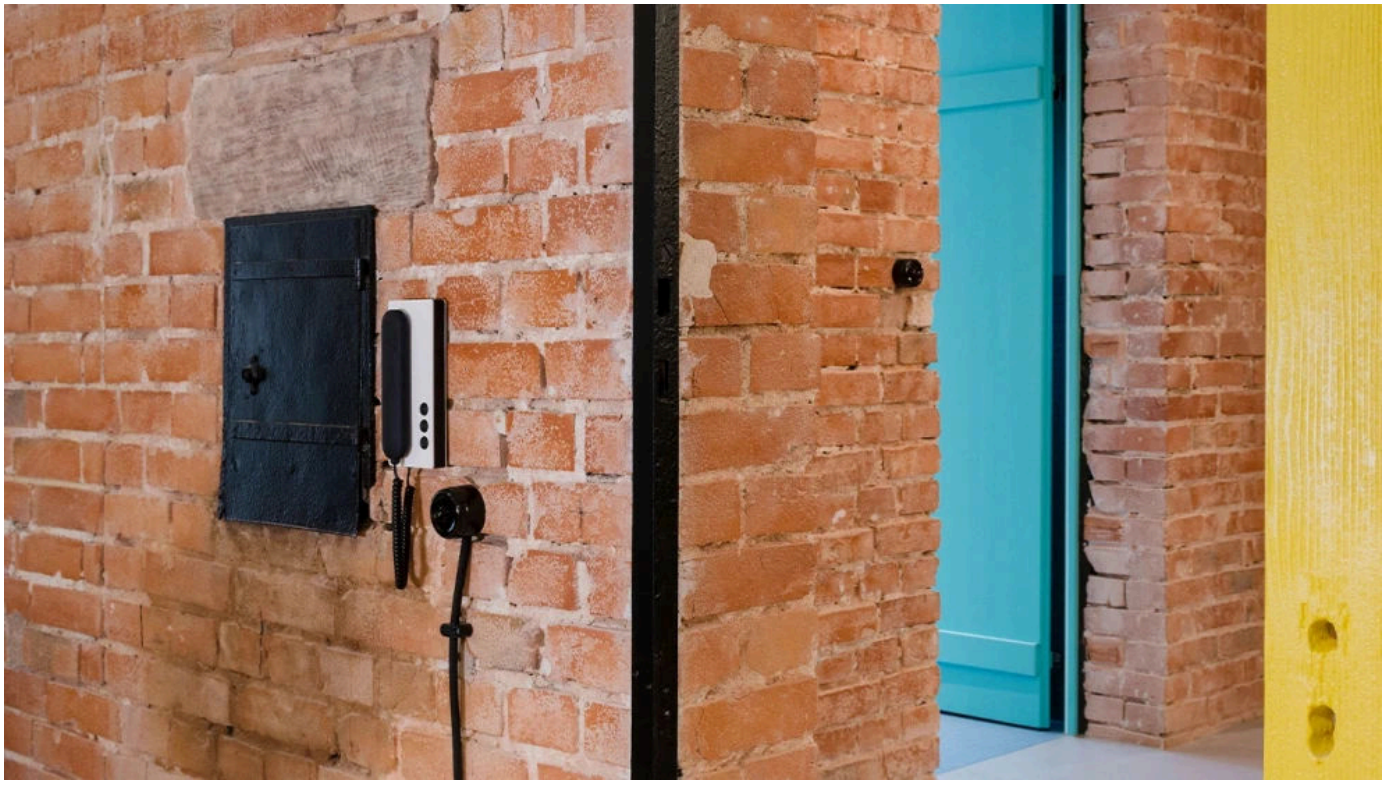

Drehschalter Aufputz Bakelit®



Drehschalter Aufputz Duroplast



Steckdose Aufputz Bakelit®

Aufputz-Schaltersysteme aus Duroplast und Bakelit®

Aus der Serie Installationsschalter für Denkmalschutz, Sanierung und Neubau | THPG von THPG (Thomas Hoof Produktgesellschaft)

Montage

Die Innenleben werden auf dem Untergrund montiert und verkabelt, darüber die Gehäuse gestülpt und verschraubt. Bei der Montage auf entflammbaren Untergründen ist zu beachten, dass diese durch ein entsprechendes Material (z. B. Pertinax) abzudecken sind. Passende Bodenplatten werden von der THPG angeboten.

- VDE-zertifiziert
- IP 20

Bakelit® ist eine eingetragene Marke der Bakelite GmbH Iserlohn.

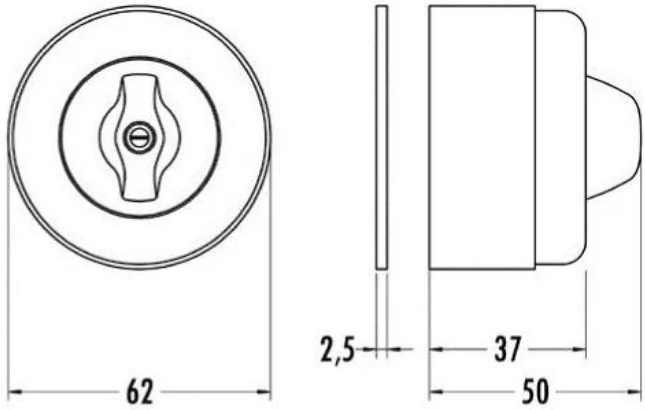

Aufputz-Drehschalter

Produktbeispiele



Aufputz-Schaltersysteme aus Duroplast und Bakelit®

Aus der Serie Installationsschalter für Denkmalschutz, Sanierung und Neubau | THPG von THPG (Thomas Hoof Produktgesellschaft)



Drehschalter Aufputz Duroplast mit Textilkabel

Textilkabel zur Verlegung auf Putz

Mit einem textilummantelten, halogenfreien NHXMH-Kabel (5 x 1,5 mm^2) ist es möglich, Textilkabel direkt auf der Wand zu verlegen, ohne sie in Kabelkanälen verstecken zu müssen.
Das Kabel eignet sich für den Innen- wie für den Feuchtraumbereich und ist flammhemmend. Passende Kabelträger aus schwarzem Kunststoff sind ebenfalls erhältlich.

Aufputzschalter für Feuchträume (IP44)

Sie sind ein Stück Elektroindustriegeschichte: Von Ende des 19. bis in die Mitte des 20. Jahrhunderts wurden sie in der Industrie, aber auch in den Kellern von Wohnhäusern verbaut und trugen berühmte Namen: Siemens-Schuckert und Dr. Deisting. Sie gehörten zu jenen technischen Vorrichtungen, die schon durch ihre massive Körperlichkeit ein tiefes Vertrauen in ihre Funktionssicherheit wecken konnten.

Das Vertrauen verdienen sie: Elektriker sind immer wieder verwundert über die elektrische und mechanische Funktionssicherheit selbst uralter Installationen. Auch deshalb hat die THPG darauf verzichtet, die Schalter und Steckdosen in neue Formen gießen zu lassen. Sie sind wie ehedem: aus 2,5 mm starkem Bakelit®. Die sonore Schaltmechanik unterstreicht ihre Authentizität auch akustisch.

- VDE-zertifiziert
- IP44

Bakelit® ist eine eingetragene Marke der Bakelite GmbH Iserlohn.

Produktbeispiele





Aufputz-Schaltersysteme aus Duroplast und Bakelit®

Aus der Serie Installationsschalter für Denkmalschutz, Sanierung und Neubau | THPG von THPG (Thomas Hoof Produktgesellschaft)



Weitere Informationen

Die Aufputz-Schaltersysteme von THPG umfassen Schalter, Steckdosen und Zubehörkomponenten für sichtbare Elektroinstallationen. Die Serien werden aus Materialien wie Bakelit®, Duroplast und Porzellan gefertigt und kommen insbesondere in Bestandsgebäuden, bei Sanierungen und in denkmalgeschützten Bauwerken zum Einsatz.
Die Systeme sind als aufeinander abgestimmte Produktfamilien aufgebaut. Ergänzend stehen Zubehör-, Ersatz- und Verschleißteile zur Verfügung.

Besondere Merkmale

- Verwendung von Porzellan, Bakelit® und Duroplast
- sichtbare Elektroinstallationen als Aufputz-Systemlösung
- lösbare Konstruktion der Bauteil
- Ersatz- und Verschleißteile verfügbar
- Einsatz in Bestandsgebäuden, Sanierungs- und Denkmalprojekten

Planungsfragen

Ist die feuchtraumgeeignete Aufputzserie (IP44) auch in weißem Duroplast erhältlich?
Nein, die IP44-Feuchtraumserie wird ausschließlich in schwarzem Bakelit angeboten.

Welche Vorteile bietet die Aufputzmontage von Schaltern und Leitungen?
Die Aufputzmontage erspart das Schlitzen und Aufstemmen von Wänden und ermöglicht eine einfache Inspektion, Reparatur und Erweiterung der elektrischen Anlage.

Was ist bei der Montage von Aufputzschaltern auf entflammbaren Untergründen zu beachten?
Der Untergrund muss vor der Montage mit einem nicht brennbaren Material wie Pertinax abgedeckt werden. Für diesen Zweck bietet der Hersteller passende Bodenplatten aus Bakelit oder Duroplast an, die normgerecht abschließen.

Welche Textilkabel werden für die Aufputzinstallation angeboten?
Für die Verlegung auf Putz bietet THPG ein textilummanteltes, halogenfreies NHXMH-Kabel mit 5 × 1,5 mm² an. Das Kabel ist für Innen- und Feuchträume geeignet und flammhemmend ausgeführt.