Stadtmobiliar, Abfallbehälter und Absperrungen

Von ZIEGLER Metallbearbeitung

ZIEGLER Metallbearbeitung GmbH
Im Bühl 12
71287 Weissach-Flacht
Deutschland

Tel.: 0800 1004901
Fax: 0800 2886350

beratung@ziegler-metall.de
www.ziegler-metall.de/

Umfangreiches Sortiment an Stadtmobiliar für jeden Bedarf: Die Sitze, Bänke und Tische von ZIEGLER in den unterschiedlichsten Materialien zeichnen sich durch eine hohe Qualität sowie innovative Designs aus. Die Abfallbehälter, Ascher und Müllbehälterschränke von ZIEGLER sind hochfunktional, in großer Variantenvielfalt erhältlich und überzeugen durch eine moderne Optik. Absperrungen, Barrieren und Poller sorgen auf drei Sicherheitsebenen für eine hohe Absicherung von öffentlichen Wegen, Plätzen und Gebäuden.

Absperrungen, Barrieren und Poller - Sicherheit im öffentlichen Raum

Aus der Serie Stadtmobiliar, Abfallbehälter und Absperrungen von ZIEGLER Metallbearbeitung

Von schlichten Verkehrsabsperrungen über stilvolle Barrieren in Form von Bänken oder Abwehrpollern bis hin zu flexiblen Hochsicherheitspollern für den Personenschutz in sensiblen Bereichen: Die umfassenden, individuellen Lösungen von ZIEGLER sorgen auf drei Sicherheitsebenen für eine hohe Absicherung von öffentlichen Wegen, Plätzen und Gebäuden. Die Produkte überzeugen durch ihr dezentes Design und sind aufeinander abgestimmt.

Absperrungen, Barrieren und Poller - Sicherheit im öffentlichen Raum

Aus der Serie Stadtmobiliar, Abfallbehälter und Absperrungen von ZIEGLER Metallbearbeitung

Poller, Sperrzäune und Geländer

Poller KALAIT

Poller KALAIT

Komplett aus Beton gefertigt und zusätzlich mit einer Stahlbewehrung verstärkt, schützt dieser stabile Poller zuverlässig Bürgersteige oder sonstige zu sichernde Areale vor Autoverkehr.
Durch die massive Bauweise in Verbindung mit dem attraktiven Design, eignet er sich überdies auch als optische Barriere in Fußgängerzonen. Eine transparente, wasserbeständige Beschichtung sorgt für Langlebigkeit und eine glatte Oberfläche.

Konstruktion: Poller aus Beton mit Stahlbewehrung verstärkt.

Oberfläche / Farbe: Beton in grau, weiß oder rosé. Zusätzlich mit einer transparenten, wasser- und witterungsbeständigen Beschichtung für eine glatte Oberfläche versehen.

Weitere Informationen: Poller KALAIT

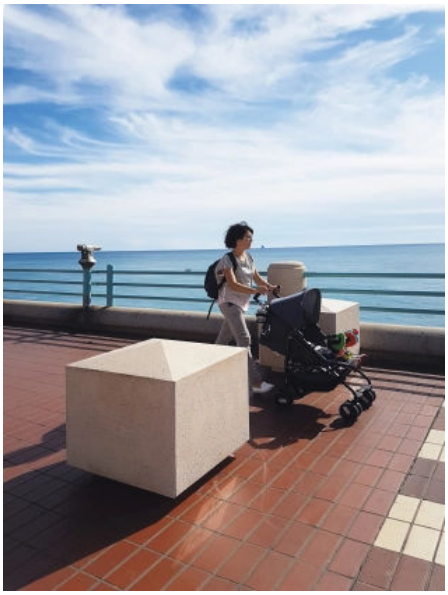

Poller KALAIT

Absperrungen, Barrieren und Poller - Sicherheit im öffentlichen Raum

Aus der Serie Stadtmobiliar, Abfallbehälter und Absperrungen von ZIEGLER Metallbearbeitung

Rammschutzpoller CAEN

Der Rammschutzpoller CAEN verbindet Design mit Funktionalität. Durch die stabile Ausführung in Edelstahl ist er sehr gut zur Absperrung von öffentlichen Bereichen geeignet. Neben der Version mit festem Pollerkopf gibt es eine weitere Variante für noch höheren Schutz. Bei dieser kann der Deckel zur Befüllung mit Beton abgenommen und anschließend festgenietet werden.

Konstruktion: Poller aus Edelstahlrohr mit verschliffenen Schweißnähten. Mit festem bzw. abnehmbarem Pollerkopf zum Befüllen mit Beton. Nach dem Befüllen wird der Pollerkopf festgenietet (Blindnieten sind im Lieferumfang enthalten).
Oberfläche / Farbe: Edelstahl V2A, geschliffen Korn 240, mit Schutzpolitur versehen.
Schließung: Mit Dreikantschloss nach DIN 3223, 1 Dreikantschlüssel im Lieferumfang enthalten.

Weitere Informationen: Rammschutzpoller CAEN

Rammschutzpoller CAEN

Rammschutzpoller CAEN

Rammschutzpoller CAEN

Absperrungen, Barrieren und Poller - Sicherheit im öffentlichen Raum

Aus der Serie Stadtmobiliar, Abfallbehälter und Absperrungen von ZIEGLER Metallbearbeitung

Poller BARR

Poller BARR

Poller BARR

Poller BARR

Durch seine geradlinige Form mit der dekorativen länglichen Öffnung sowie der hochwertigen Verarbeitung mutet das Design des Pollers BARR zeitlos und mondän an. Sowohl im privaten als auch im gewerblichen oder öffentlichen Raum findet der BARR seine individuelle Verwendung. So kann er zur Abgrenzung auf Plätzen, Gehwegen und Parks genutzt werden.

Konstruktion:
Poller aus Aluminium mit einer dekorativen länglichen Öffnung. Wahlweise mit Flach- oder Rundkopf.
Oberfläche / Farbe:
Alle Aluminiumteile pulverbeschichtet in DB 703 eisenglimmer.
Schließung:
Mit Dreikantschloss nach DIN 3223, 1 Dreikantschlüssel pro Lieferung enthalten (unabhängig von der Anzahl der bestellten Poller).

Weitere Informationen: Poller BARR

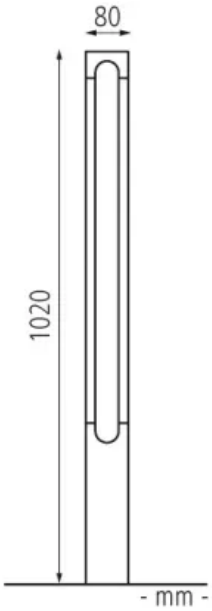

Poller BARR - Flachkopf

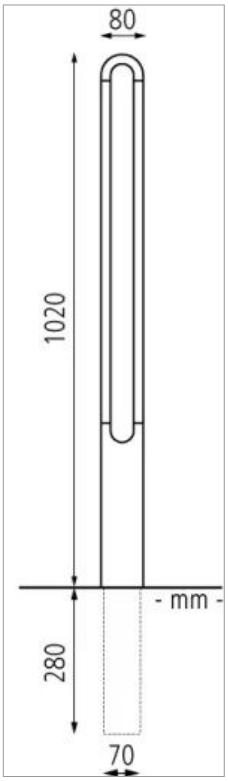

Poller BARR - Rundkopf

Absperrungen, Barrieren und Poller - Sicherheit im öffentlichen Raum

Aus der Serie Stadtmobiliar, Abfallbehälter und Absperrungen von ZIEGLER Metallbearbeitung

Geländersystem BARR

Geländersystem BARR

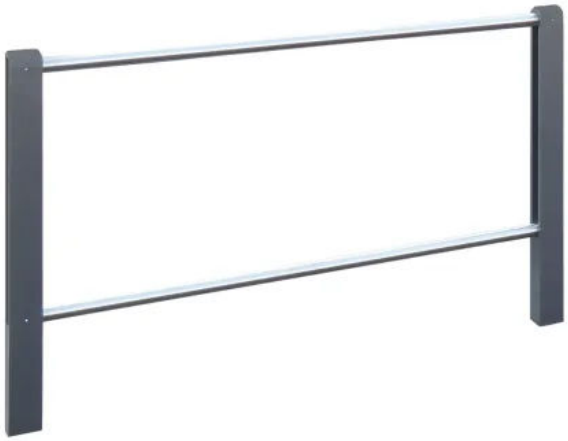

Geländersystem BARR

Ob Zaunanlagen oder Grundstücksabgrenzungen – das stilvolle Geländersystem BARR fügt sich harmonisch in diverse Architekturumgebungen ein. Mit diesem flexiblen System stehen in der Gestaltung des Außenbereichs viele Möglichkeiten offen. Das Grundmodul ist mit Anbauelementen beliebig erweiterbar. Zwei quadratische Aluminiumpoller sind die tragenden Elemente. Charakteristisch für die Poller ist eine markante, längliche Öffnung. In diese sind zwei Edelstahlrohre eingelassen, die das Geländersystem verbinden.

Konstruktion: Geländersystem bestehend aus einer Grundeinheit mit zwei quadratischen Pollern (80 x 80 mm), wahlweise mit Flach- bzw. Rundkopf, aus Aluminium mit einer dekorativen länglichen Öffnung sowie zwei Verbindungsrohren (Ø 42 mm) aus Edelstahl.
Grundeinheit beliebig mit Anbaueinheit (bestehend aus einem zusätzlichen Poller mit zwei Verbindungsrohren) erweiterbar.
Die Länge der Grund- sowie Anbaueinheit beträgt ca. 1700 mm. Geländerabschluss aus Edelstahl wahlweise in Halbbogen-Form oder als gerade Rohrendstück-Platte (Montage bauseits mit Kleber), auf Anfrage erhältlich.
Oberfläche / Farbe: Alle Aluminiumteile pulverbeschichtet in DB 703 eisenglimmer, Edelstahl V2A, geschliffen Korn 240.
Schließung: Mit Dreikantschloss nach DIN 3223, 1 Dreikantschlüssel pro Lieferung enthalten (unabhängig von der Anzahl der bestellten Poller).

Weitere Informationen: Geländersystem BARR

Poller PIXEL

Poller PIXEL

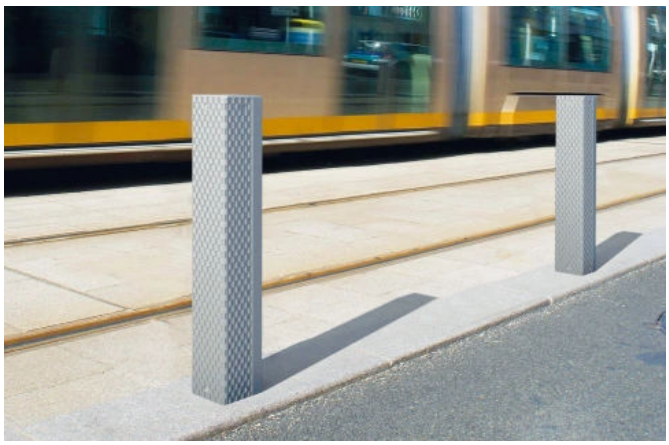

Poller PIXEL

Absperrungen, Barrieren und Poller - Sicherheit im öffentlichen Raum

Aus der Serie Stadtmobiliar, Abfallbehälter und Absperrungen von ZIEGLER Metallbearbeitung

Der Poller PIXEL – egal ob in der Stadt, in Parkanlagen oder auf Plätzen fügt er sich durch sein modernes Design in jede Umgebung ein. Das charakteristische Merkmal ist die Pixel-Optik. Passend hierzu können auch die Geländersysteme der Serie PIXEL kombiniert und somit neue Akzente gesetzt werden.

Konstruktion: Quadratischer Poller aus Gusseisen. Der Poller besteht aus einer glatten sowie drei in Pixel-Optik bearbeiteten Seiten.
Oberfläche / Farbe: Alle Gusseisenteile metallisiert und lackiert in GHM-Standardfarben.
Schließung: Mit Dreikantschloss (1 Dreikantschlüssel im Lieferumfang enthalten).
Design: Stoa Architecture

Weitere Informationen: Poller PIXEL

Geländersystem PIXEL

Im Geländersystem PIXEL werden mehrere Grafikelemente harmonisch zusammengeführt. Die äußere Basis bilden die bestehenden Gusseisenpoller in Pixeloptik. Das orthogonale Geländer wird durch die Verbindungsstreben aus Flachstahl vollendet. Aufgrund seiner geradlinigen Optik kann sich das Geländersystem in jede Umgebung einfügen.

Konstruktion: Geländersystem mit Pollern aus Gusseisen (60 x 60 mm) sowie Quer- und Horizontalstreben (60 x 10 mm) aus Flachstahl. Die Poller haben drei Seiten in Pixel-Optik, sowie eine glatte Außenseite.
Oberfläche / Farbe: Alle Gusseisenteile metallisiert und lackiert, alle Stahlteile feuerverzinkt und lackiert in GHM-Standardfarben.
Design: Stoa Architecture

Weitere Informationen: Geländersystem PIXEL

Geländersystem PIXEL

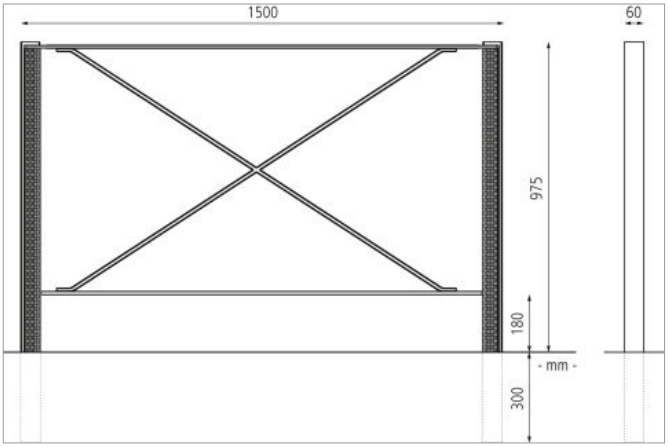

Geländersystem PIXEL - Maßskizze

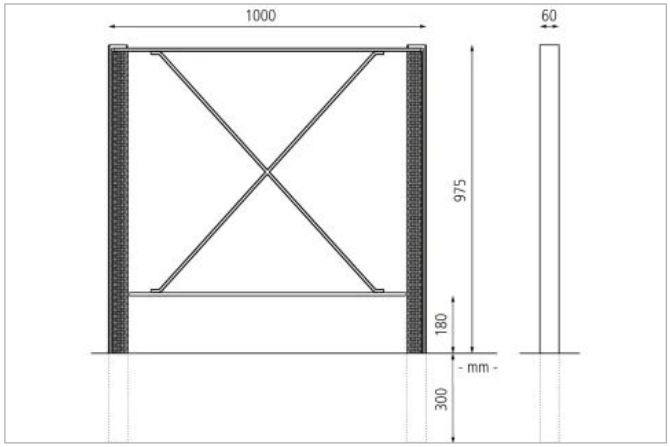

Geländersystem PIXEL - Maßskizze

Absperrungen, Barrieren und Poller - Sicherheit im öffentlichen Raum

Aus der Serie Stadtmobiliar, Abfallbehälter und Absperrungen von ZIEGLER Metallbearbeitung

Poller DENZ

Poller DENZ

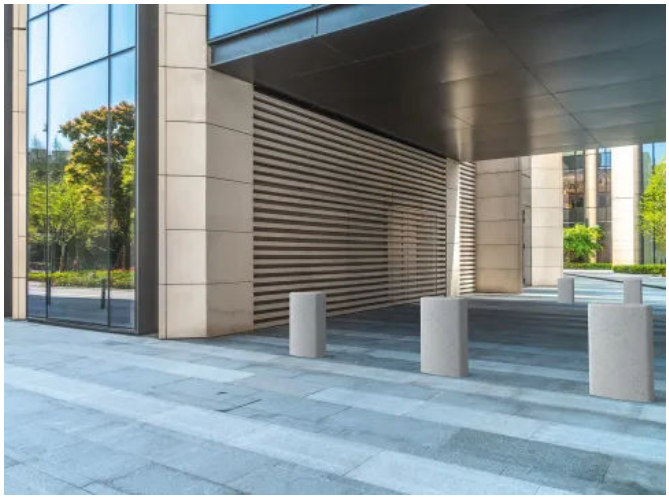

Poller DENZ

Der Poller DENZ zeigt sich funktional und stilvoll zugleich. Er besticht durch eine große Anwendungsreichweite, die sich von Innenstädten und Zufahrten bis hin zu öffentlichen Plätzen erstreckt. Optisch fügt sich die ovale Form des Pollers mit dem weißen sandgestrahlten Beton in Granitoptik zu einem eleganten Gesamtbild.
Konstruktion: Ovaler Poller aus Beton bzw. rekonstituiertem Marmor mit abschraubbarer Öse am Pollerkopf, welche der Entladung bzw. dem Transport dient.
Oberfläche / Farbe: Sandgestrahlter Beton in Granitoptik bzw. sandgestrahlter rekonstituierter Marmor in ausgewählten Standardfarben (siehe Datenblatt).
Alle Oberflächen mit transparenter Beschichtung zum Schutz gegen Verwitterung.
Design: Massimo Tasca

Weitere Informationen: Poller DENZ

Poller IDRA

Der quadratischer Poller ist wahlweise in Beton in Granitoptik oder rekonstituiertem Marmor erhältlich und mit einer Stahlbewehrung verstärkt. Alle Kanten sind abgerundet. Die Oberseite des Pollers besteht aus gestocktem oder geschliffenem Beton bzw. rekonstituiertem Marmor. Die Seitenflächen sind sandgestrahlt. Alle Oberflächen haben eine transparente Beschichtung zum Schutz gegen Verwitterung. Der Poller dient als Absperrelement und Sitzgelegenheit zugleich. Der Poller ist zum freien Aufstellen.

Farben: Granitoptik weiß und grau oder folgende Standardfarben: porphyr, botticino, veronarot, veneziano, gelb mori, weiß carrara, schwarz ebano (siehe Datenblatt)

Design: BELLITALIA® Design Department

Weitere Informationen: Sitzpoller IDRA

Sitzpoller IDRA – quadratischer Poller

Absperrungen, Barrieren und Poller - Sicherheit im öffentlichen Raum

Aus der Serie Stadtmobiliar, Abfallbehälter und Absperrungen von ZIEGLER Metallbearbeitung

Sitzpoller IDRA – quadratischer Poller

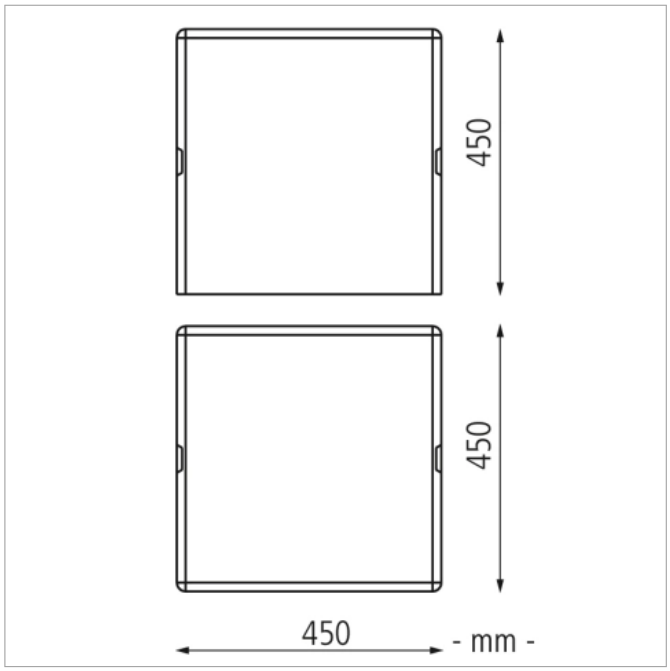

Sitzpoller IDRA - Maßskizze

Poller SFERA

Der kugelförmige Poller wird aus gestocktem oder geschliffenem Beton in Granitoptik bzw. gestocktem oder geschliffenem rekonstituiertem Marmor gefertigt und verfügt über eine eingebaute Hülse zur Befestigung einer Transportöse, die zur Entladung bzw. dem Transport dient. Zusätzlich ist der Poller mit einer transparenten Beschichtung zum Schutz gegen Verwitterung versehen. Der Poller ist zum Einbetonieren mittels Bodenanker (Einbautiefe ca. 130 mm).

Farben: Granitoptik weiß und grau oder folgende Standardfarben: porphyr, botticino, veronarot, veneziano, gelb mori, weiß carrara, schwarz ebano (siehe Datenblatt)

Design: BELLITALIA® Design Department

Weitere Informationen: Poller SFERA

Poller SFERA – kugelförmiger Poller

Absperrungen, Barrieren und Poller - Sicherheit im öffentlichen Raum

Aus der Serie Stadtmobiliar, Abfallbehälter und Absperrungen von ZIEGLER Metallbearbeitung

Poller SFERA – kugelförmiger Poller

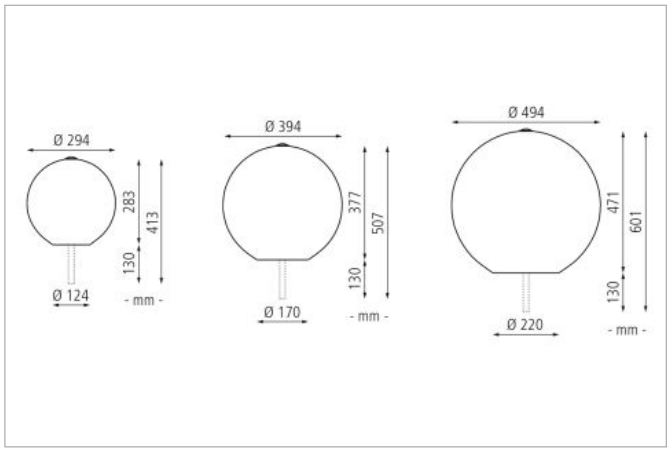

Poller SFERA - Maßskizze

Drehkreuze

Drehkreuz FESTOS

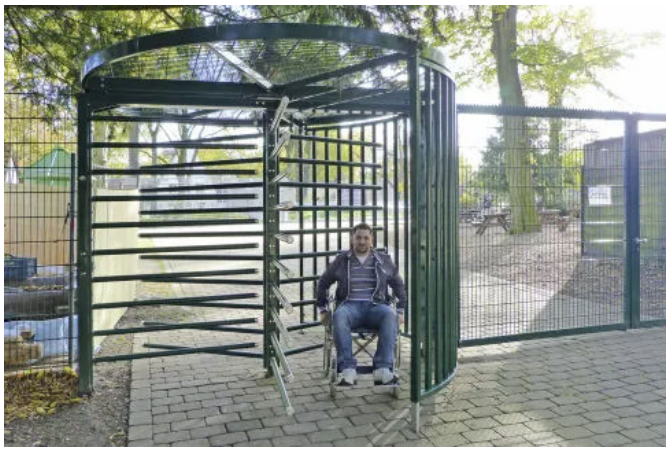

Drehkreuz FESTOS

Drehkreuz FESTOS

Das Drehkreuz FESTOS ist für den Einsatz in stark frequentierten Bereichen konzipiert. Die stabile Stahlkonstruktion bietet Vandalismusresistenz. Mit einer breiten Durchgangsöffnung ermöglicht FESTOS auch Personen mit Rollstühlen, Kinderwägen oder Fahrrädern einen barrierefreien Zugang. Ein integrierter Übersteigschutz sorgt zusätzlich für erhöhte Zutrittssicherheit.

Konstruktion: Behindertengerechtes Drehkreuz aus Stahl mit 3 Sperrarmen und 10 Sperrarmebenen. Rücklaufsperrensystem 3-fach einstellbar (linkssperrend, rechtssperrend oder freidrehend). Industriefreilauf (Rücklaufsperre) mit 1300 Nm max. Drehmoment mit gedämpften Rücklaufanschlag (vernichtet die Anschlag-Energie). Das Drehkreuz ist wartungsfrei gelagert.

Mit bzw. ohne XXL-Übersteigschutz (für deutlich erschwertes Überklettern) lieferbar.

Oberfläche / Farbe: Alle Stahlteile feuerverzinkt bzw. zusätzlich pulverbeschichtet in RAL-Farbe nach Wahl.

Schließung: Standardmäßig ohne Verriegelung. Schlosskasten, wahlweise mit Profilzylinder (30/10) bzw. mit Profilzylinderschloss (30/10) und Dreikantschloss oder für Vorhängeschloss auf Anfrage.

Weitere Informationen: Drehkreuz FESTOS

Absperrungen, Barrieren und Poller - Sicherheit im öffentlichen Raum

Aus der Serie Stadtmobiliar, Abfallbehälter und Absperrungen von ZIEGLER Metallbearbeitung

Hochsicherheitspoller

Hochsicherheit für öffentliche Bereiche

Um stark besuchte, öffentliche Bereiche gut abzuschirmen und etwa vor durchbrechenden Fahrzeugen zu bewahren, hat ZIEGLER zertifizierte Hochsicherheitsprodukte im Programm. In Kombination mit weiteren Präventionsmaßnahmen sichern sie, ohne das Stadtbild zu stören. Zum Angebot gehören umfassend getestete Hochsicherheitspoller, die hohen, aber flexiblen Zufahrtsschutz bieten. Die nach strengen internationalen Standards zertifizierten Sicherheitspoller sind wahlweise in versenkbarer, fester oder mobiler Version erhältlich.

Für den wirksamen Schutz von Personen auf sicherheitsrelevanten Plätzen wie stark frequentierte Stadtzentren, Einkaufsmeilen, Veranstaltungs- und Festgelände oder sonstige sensible Bereiche bietet ZIEGLER zertifizierte Hochsicherheitsprodukte an, die – in Verbindung mit zusätzlichen präventiven Maßnahmen – sichern, ohne zu stören.

Dezentes Design – starke Wirkung

Die Abschirmung stark besuchter, öffentlicher Bereiche und die Bewahrung vor durchbrechenden Fahrzeugen hat dabei oberste Priorität. Gleichzeitig soll der sogenannte „Postkarten-Effekt“ erhalten bleiben, d. h. die Sicherheitsvorrichtungen dürfen die urbane Landschaft nicht wesentlich beeinträchtigen oder auffallen.

Mit dem besonderen ZIEGLER-Angebot an zertifizierten Sicherheitsprodukten können individuelle Lösungen erarbeitet, auf den speziellen Bedarf abgestimmt und in ein Gesamtsicherheitskonzept integriert werden. ZIEGLER begleitet und unterstützt die Projektverantwortlichen mit professioneller Beratung.

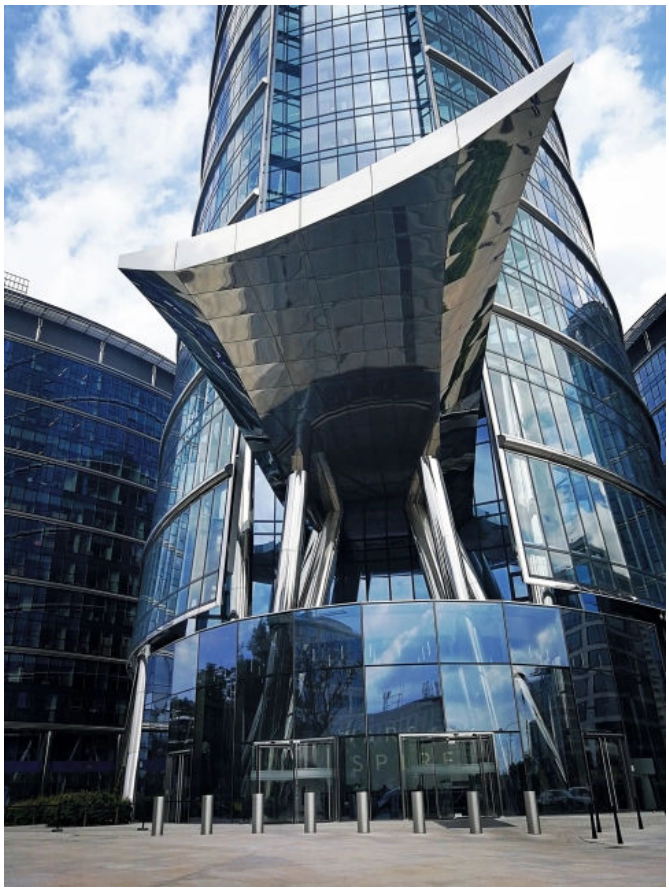

Hochsicherheitspoller

Absperrungen, Barrieren und Poller - Sicherheit im öffentlichen Raum

Aus der Serie Stadtmobiliar, Abfallbehälter und Absperrungen von ZIEGLER Metallbearbeitung

Versenkbare Hochsicherheitspoller

Zertifizierte Sicherheit durch reale Crashtests

Die Widerstandseigenschaften und das hohe Sicherheitsniveau dieser Produkte wurden unter realen Bedingungen crash-getestet und nach strengen Kriterien sowie internationalen Standards nachgewiesen und zertifiziert.

Die geprüften, automatisch versenkbaren Hochsicherheitspoller bieten höchsten Sicherheitsstandard sowie große Flexibilität an sensiblen Zufahrten oder Bereichen und können dem Aufprall eines Lkws widerstehen. Sie sind im abgesenkten Zustand nicht präsent, können aber binnen Sekunden ein Areal komplett und effektiv absichern.
Die ideale Ergänzung im Rahmen eines ganzheitlichen Sicherheitskonzepts stellen die herausnehmbaren und fixen Poller mit der gleichen Grundkonstruktion dar.

Versenkbare Hochsicherheitspoller