Ablauftechnik für Innen und Außen

Von KESSEL Entwässerungstechnik

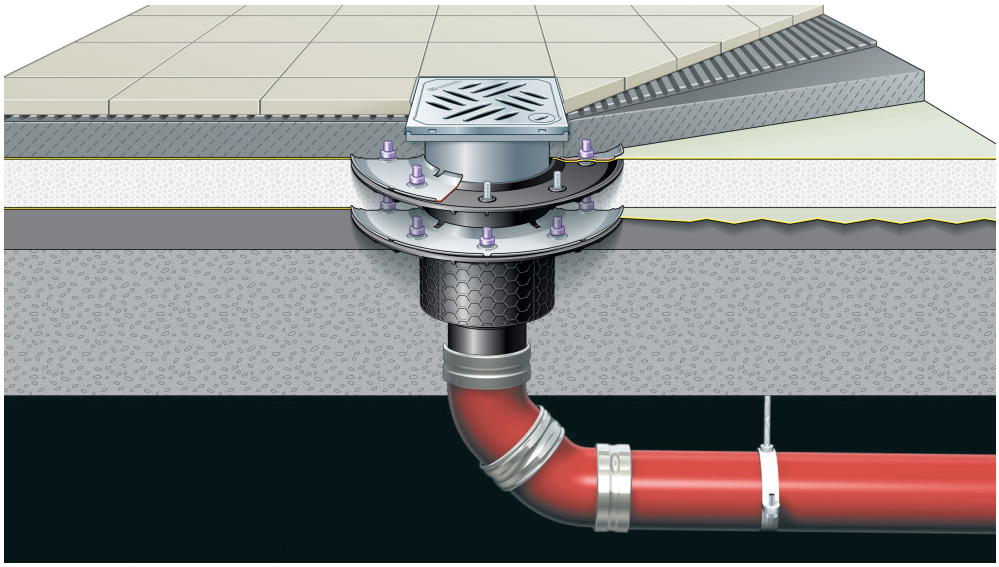

KESSEL SE + Co. KG
Bahnhofstr. 31
85101 Lenting
Deutschland

Tel.: +49 8456 27-0
Fax: +49 8456 27-200

info@kessel.de
www.kessel.de

Ob privates Bauvorhaben, Großobjekt oder Sanierung, stets werden unterschiedliche Anforderungen an die verwendeten Ablaufsysteme und deren Funktion gestellt. Bauliche Gegebenheiten und Vorgaben verlangen eine Vielzahl von Ablaufkörpern. Das KESSEL-Baukastensystem ermöglicht, dass jede Einbausituation individuell und sicher gemeistert werden kann. Die Ablaufsysteme sind in den Werkstoffen Kunststoff, Ecoguss und Edelstahl erhältlich.
KESSEL bietet Abläufe für Keller, Boden, Bad und Decke mit und ohne Geruchverschluss, Kellerabläufe mit Rückstauverschluss oder automatischer Pumpe, Dach- und Balkonabläufe, Hof- und Regenabläufe mit und ohne Schlammeimer und Geruchverschluss, höhenverstellbare Aufsatzstücke, Roste.

Eignung und Einsatz

Einsatz innerhalb von Gebäuden bei Keller, Boden, Bad, Decken, Terrassen, Hygienebereichen, Industriebereichen, etc., außerhalb von Gebäuden bei Flachdächern, Terrassen, Höfen, etc.
Abläufe aus Kunststoff finden hauptsächlich in privaten und öffentlichen Objekten Anwendung.
Edelstahlabläufe kommen speziell in Großküchen und Betrieben - meist aus hygienischen Gründen - zum Einsatz.
Ecogussabläufe werden aus Gründen des Brandschutzes überwiegend in öffentlichen Objekte eingebaut und ersetzen Abläufe aus Grauguss.

Lieferumfang

Ablaufkörper, Aufsatzstücke, Zulaufstutzen, Roste, Abdeckplatten, Bauschutzabdeckung, Geruchverschluss, Rückstauverschlüsse, Dichtungen
Zubehör: Zu- und Ablaufstutzen, Aufsatz- und Zwischenstücke, Abdichtungsbahnen, Rückstauverschlusseinsätze, Schlammeimer und Geruchverschlüsse, Roste aus Kunststoff oder Edelstahl

Werkstoffe

Hochschlagfester, wärme- und kältebeständiger Kunststoff, Gusseisen, Edelstahl

Abläufe, Rinnen und Bodenwannen aus Edelstahl

Aus der Serie Ablauftechnik für Innen und Außen von KESSEL Entwässerungstechnik

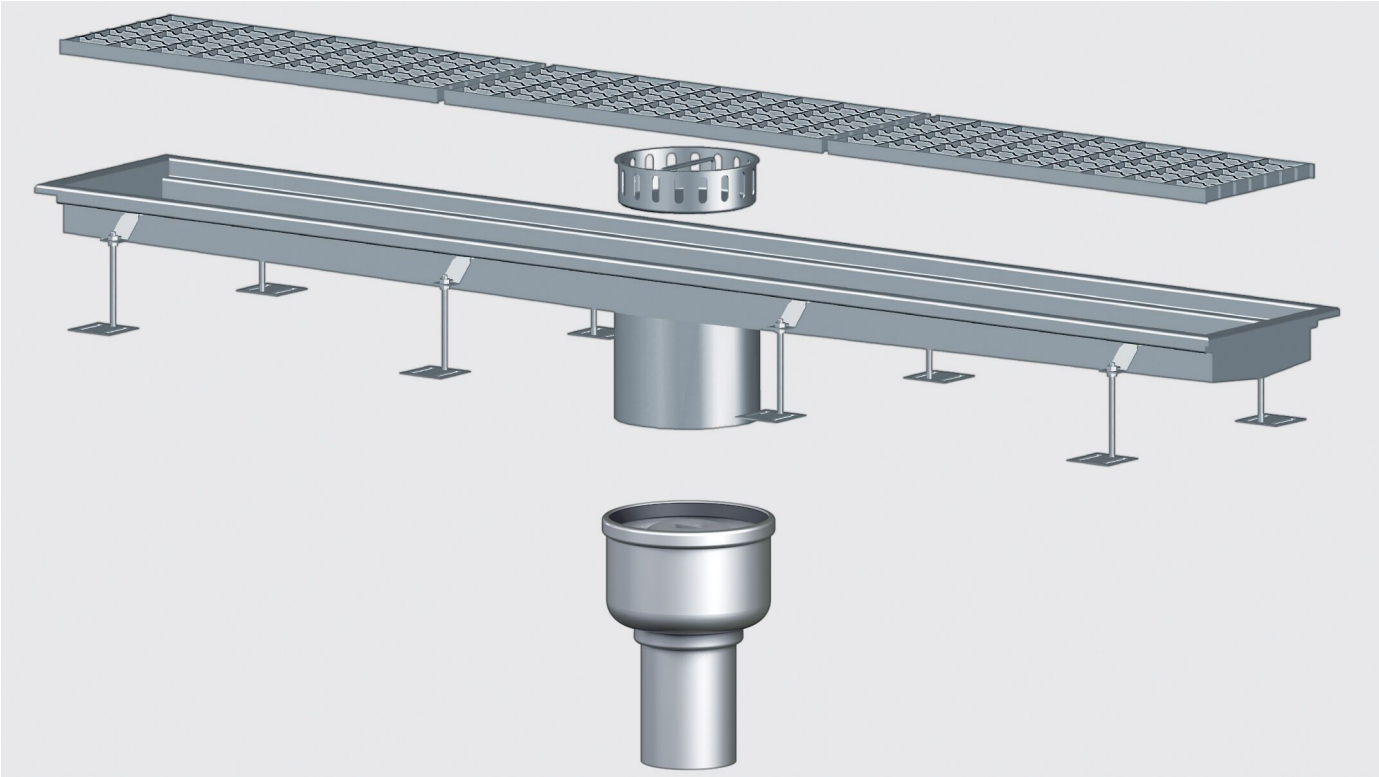

KESSEL Ferrofix Abläufe aus Edelstahl werden innerhalb von Gebäuden für öffentlichen und gewerbliche Objekte eingesetzt: Als Bodenabläufe, Küchenabläufe, Deckenabläufe oder Industrieabläufe. Das Baukastensystem ermöglicht die Anpassung der Ablauflösung an individuelle Anforderungen.

Ferrofix für den gewerblichen Einsatz

Einsatzbereiche

Einsatz der Abläufe innerhalb von Gebäuden zur Entwässerung von Böden und Decken; in Hygienebereichen, Industriebereichen, etc.,
Edelstahlabläufe nach DIN EN 1253 kommen speziell in Großküchen und Betrieben - meist aus hygienischen Gründen - zum Einsatz.
Entwässerungsrinnen und Bodenwannen werden dort eingesetzt, wo viel Abwasser anfällt und Betrieb und Arbeitsablauf nicht gestört werden dürfen. Bei groben Schmutzteilen (z.B. in Großküchen) sind Kastenrinnen und Bodenwannen geeignet. Schlitzrinnen sind für Flächen mit häufigem Fahrverkehr besser geeignet.

Lieferumfang

Ablaufkörper, Aufsatzstücke, Zulaufstutzen, Roste, Abdeckplatten, Bauschutzabdeckung, Geruchverschluss, Rückstauverschlüsse, Dichtungen
Zubehör: Zu- und Ablaufstutzen, Aufsatz- und Zwischenstücke, Abdichtungsbahnen, Rückstauverschlusseinsätze, Schlammeimer und Geruchverschlüsse, RosteDas Baukastensystem ermöglich eine individuelle Zusammenstellung der einzelnen Abläufe und damit optimale Anpassung an die Bauaufgabe.

Kastenrinnen, Bodenwannen und Schlitzrinnen werden individuell nach Aufmaßblatt gefertigt und einbaufertig geliefert.

Werkstoffe

Edelstahl, Werkstoff-Nr. 1.4301 (auf Anfrage auch 1.4571)

Abläufe, Rinnen und Bodenwannen aus Edelstahl

Aus der Serie Ablauftechnik für Innen und Außen von KESSEL Entwässerungstechnik

Ferrofix Abläufe

Bodenabläufe aus Edelstahl nach DIN EN 1253

Die Ablaufkörper werden in DN 70, DN 100 und DN 125 angeboten. Neben Abdichtungsmöglichkeiten über Pressdichtungsflansche können auch Dünnbettaufsatzstücke verwendet werden. Eine Kombination von Grundkörpern/Aufsätzen erlaubt die Verwendung von zwei Abdichtungsarten.
Beim **System 125** kommen Roste mit den Abmessungen 110 x 110 mm, 120 x 120 mm und 150 x 150 mm zur Anwendung
Das **System 200** ist mit Rosten in den Abmessungen 150 x 150 mm, 200 x 200 mm und 300 x 300 mm kombinierbar.

Einbauvorteile

- Leichter Einbau durch variables Aufsatzstück: drehbar, neigbar und höhenverstellar
- Leichte Wartung durch herausnehmbaren Geruchsverschluss
- Brandschutzeinsatz Fire-kit einsetzbar
- Auch mit Designrosten oder befliesbarer Abdeckung kombinierbar (System 100)
- Baukastensystem für individuelle Lösungen

Individuelle Kombination im Baukastensystem

Durch das übergreifende Baukastensystem lassen sich passende Bauteile einfach kombinieren und damit spezielle Sonderlösungen realisieren. Beispielsweise kann ein Kunststoff-Ablaufkörper mit einem Zwischenstück und Aufsatzstück aus Edelstahl komplettiert werden.

Beispiel für die Kombination im Baukastensystem

Ferrofix Entwässerungsrinnen, Bodenwannen

Ferrofix Entwässerungsrinnen und Bodenwannen aus Edelstahl

Kastenrinnen können in Längen bis sechs Meter am Stück geliefert werden. Die Rinnenbreite kann in 50 mm-Schritten von 150 bis 1000 mm gewählt werden. Sonderabmessungen sind auf Kundenwunsch projektbezogen nach Rücksprache möglich.
Die Rinnen verfügen über eingearbeitete Gefälle und sind in standardmäßig mit einem Ablaufstutzen versehen. Dort kann ein Edelstahlablaufkörper angeschlossen werden. Die Roste könne als Gitterroste oder als Stegroste ausgeführt werden.
Bodenwannen sind in rechteckiger oder quadratischer Form lieferbar. Auch hier sind individuelle Lösungen nach Rücksprache möglich.

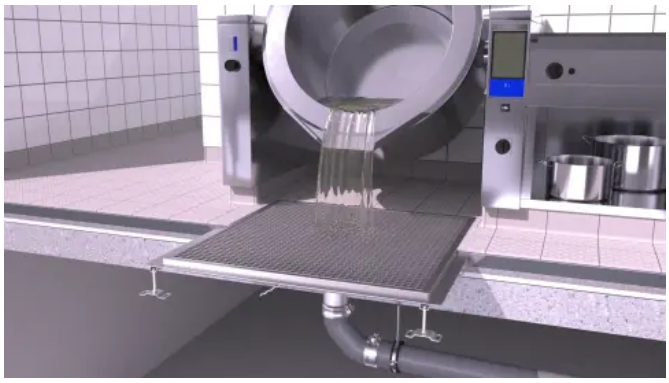

Abläufe, Rinnen und Bodenwannen aus Edelstahl

Aus der Serie Ablauftechnik für Innen und Außen von KESSEL Entwässerungstechnik

Anfrageformular für Ferrofix Kastenrinnen und Bodenwannen

Schlitzrinnen Ferrofix aus Edelstahl

Die Schlitzrinnen werden mit einer Schlitzbreite von 20 mm angefertigt. In ungeflanschter Ausführung sind Längen bis sechs Meter realisierbar. Der Abflussanschluss erfolgt über einen Sinkkasten mit nachgeschalteten Bodenablauf. Dadurch sind beispielsweise auch Schlitzrinnen in L- oder T-Form möglich.

Anfrageformular für Ferrofix Schlitzrinnen

Besonderheiten Ferrofix Entwässerungsrinnen

- Hohe Produktqualität in Formgebung und Verarbeitung
- Standardisierte Teilefertigung auf CNC-Maschinen
- Schutzgasschweißung mit Formiergashinterspülung auf der Rinneninnenseite, daher Vermeidung von Oxidation bzw. Verzunderung der Oberfläche im Schweißnahtbereich
- Rinneninnenflächen werden im Tauchbad gebeizt.
- Alle Rinnen sind auf Dichtheit, Material- und Verarbeitungsgenauigkeit sowie Oberflächenqualität geprüft.
- Gitterroste und Stegroste aus Edelstahl sind gebeizt und dadurch optimal zu reinigen. Gitterroste sind rutschhemmend mit Gleitschutz und entsprechen dadurch der Bewertungsgruppe der Berufsgenossenschaft R 11.

KESSEL SE + Co. KG

Bahnhofstr. 31
85101 Lenting
Deutschland

Tel. +49 8456 27-0, Fax +49 8456 27-200
info@kessel.de, www.kessel.de

Absender

Datum:

☐ Per Fax ☐ Per Brief ☐ Für meine Notizen

☐ **Bitte nehmen Sie mit mir Kontakt auf und vereinbaren Sie einen Termin mit mir.**

☐ **Bitte übersenden Sie mir für Ihre Produkte das aktuelle Katalogmaterial.**

☐ **Bitte übersenden Sie mir für Ihre Produkte ausführliche Planungsunterlagen.**

Anfrage zur Produktserie „Ablauftechnik für Innen und Außen"

Mitteilung: