Licht an.
Lärm aus.

Akustikpendelleuchte
Cube Silentu

chf-lichttechnik.de

Licht.
Ruhe.
Fokus.



Mit der **Cube Silentu** eröffnen wir neue Räume. Die energieeffiziente und raumakustisch wirksame Pendelleuchte, die Raumschall zuverlässig absorbieren kann und gleichzeitig für eine blendarme Beleuchtung sorgt.



Innovation trift **Akustik**

Die **Cube Silentu** Pendelleuchte besticht nicht nur durch ihren offensiven Designansatz, sondern auch druch die lichttechnische Expertise und Impulse in der Raumakustik.

Standard Farbtemperaturen

Die UGR ≤ 19 Variante der Cube Silentu gibt es in zwei Standard Licht-Farbtemperaturen mit 3000 K oder 4000 K.

3000 K	4000 K

Mit satiniertem Diffusor, ohne UGR Optik, kann die Cube Silentu auch als *Light Balance* Variante mit Farbwechsel von 2700 K bis 6500 K ausgestattet werden.

2700 K	6500 K

Lichttechnische Daten

Leuchtmittel:	LED Platine
Farbtoleranz (McAdam):	3
Farbwiedergabeindex Ra:	≥ 80
UGR Wert:	≤ 19
Leuchtenlichtstrom:	657 lmm / 280 mm
Energieeffizienzklasse:	D
Leuchtenlichtausbeute:	137 lm / W
LED-Lebensdauer:	L80 / B10 (Tc 75°C) = 100.000h
Ausstrahlwinkel:	~60°
Diffuser:	klar, 6-Eck Prismatik

Elektrotechnische Daten

Betriebsspannung:	24 V DC
Leistungsaufnahme:	4,8 W / 280 mm
Anschluss:	2-polig, Netzspannung 230 V
Betriebsgerät:	Elektronischer LED Treiber (DALI oder ON / OFF)

Bei der **Cube Silentu** setzen wir als formgebendes Material auf gesteckte Elemente aus 10mm PET-Filz und als Absorptionsmaterial auf ein Akustik-Vlies.

Technische Daten PET-Filz

Materialzusammensetzung:	100% Polyester
Gesamtgewicht:	2800 g / m^2 ± 280 g / m^2
Dicke:	10,0 mm ± 1,0 mm
Emissionsprüfung:	Gemäß DIBt
Max. Temperaturbelastung:	90°C
Wärmeleitfähigkeit:	0,056 W / mK
Schallabsorptionsgrad:	bis 0,9 α_w
Verfestigungsart:	Mechanisch / Thermisch

Technische Daten Akustik-Vlies

Materialzusammensetzung:	100% Polyester
Gesamtgewicht:	1000 g / m^2 ± 100 g / m^2
Dicke:	20,0 mm ± 2,0 mm
Emissionsprüfung:	Gemäß DIBt
Max. Temperaturbelastung:	90°C
Wärmeleitfähigkeit:	0,040 W / mK
Schallabsorptionsgrad:	bis 0,7 α_w
Verfestigungsart:	Thermisch

Detaillierte Informationen zum akustischen Wirkungsgrad der Cube Silentu sind nach der Schallraumprüfung ab Q1 2027 verfügbar.

Maße

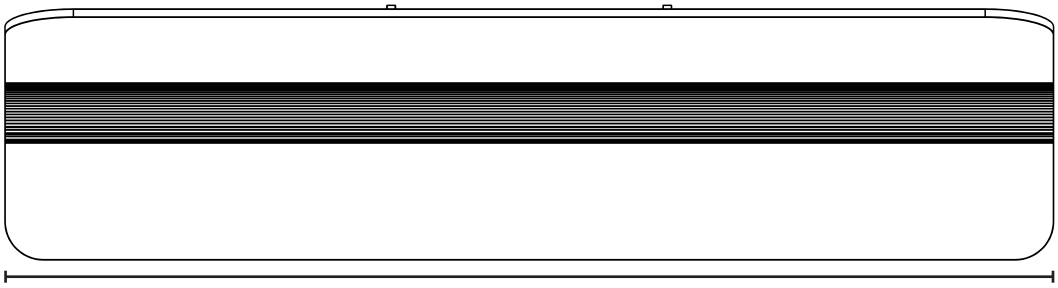

1223 mm | 1502 mm | 1782 mm | 2061 mm

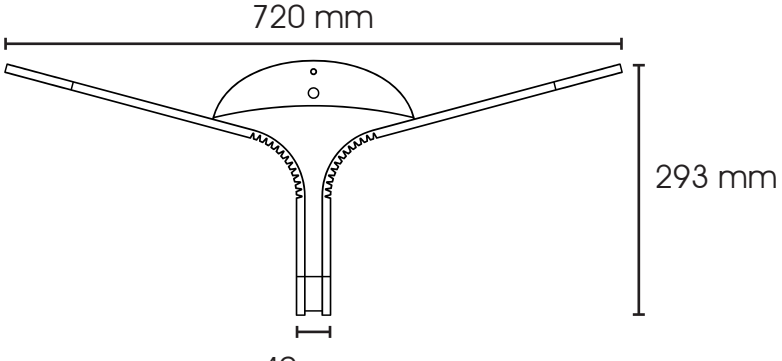

Vielfalt durch **Farbe**

Individuelle Farbanpassung an Projektgegebenheiten wie die Corporate Identity, einem Firmenlogo oder mit Schnittmustern können, je nach Kundenwunsch, umgestzt werden.

Kies	Stein	Ecru	Savanne
Raps	Kurkuma	Bernstein	Purpur
Atlantik	Bambus	Smaragd	Zement
Granit	Asche	Carbon	Lichtgrau

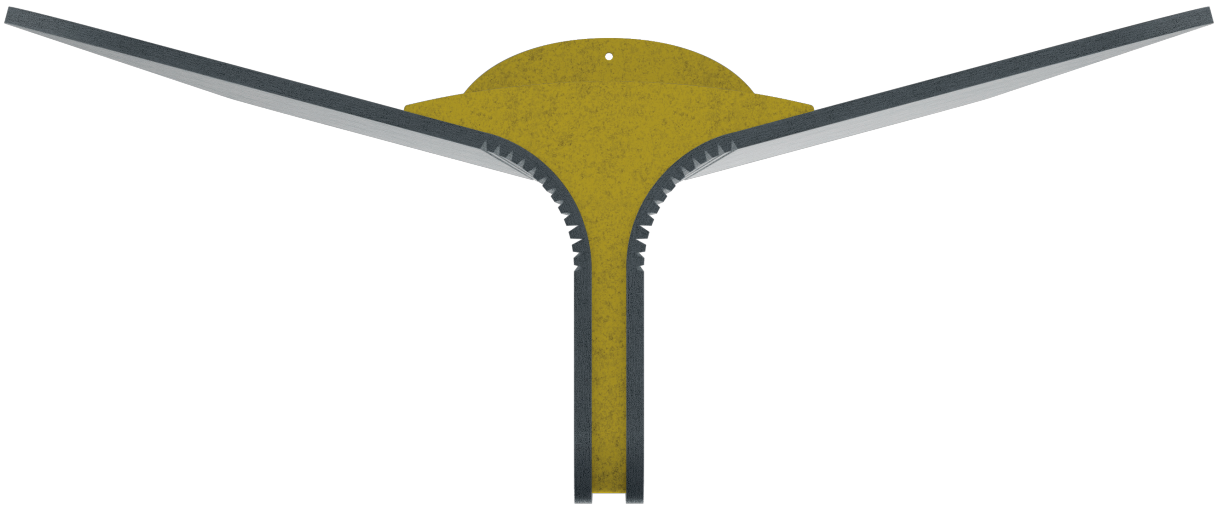



CHF Lichttechnik GmbH
Edisonstraße 8
91161 Hilpoltstein
Deutschland

+49 9174 47 868 10
objekt@chf-lichttechnik.de
chf-lichttechnik.de

© 2026 CHF Lichttechnik GmbH | Änderungen vorbehalten