Kellerablauf *Universale Plus* mit WU-Dichtflansch

Basement drain Universale Plus ▪ Siphon de cave Universale Plus ▪
Scarico per cantina Universale Plus ▪ Kelderafvoer Universale Plus ▪
Wpust piwniczny Universale Plus

Icon	Bedeutung / Meaning / Signification / Significato / Betekenis/ Znaczenie	Icon	Bedeutung / Meaning / Signification / Significato / Betekenis/ Znaczenie
	Systemübersicht / System overview / Vue d´ensemble du système / Quadro del sisteme / Systeemoverzicht / Przeglą systemu		Funktionsprüfung / Inspection, Functional test / Inspection, Contrôle fonctionnel / Ispezione, Verifica di funzionamento / Inspectie, Functiecontrole / Przeglądy, Kontrola działania
	Zubehör / Accessories / Accessoires / Accessori / Onderdelen / Osprzęt		Wartung / Maintenance / Maintenance / Manutenzione / Onderhoud / Konserwacja
	Einbau / Installation / Montage / Montaggio / Montage / Montaż		Verstopfung beseitigen / Clear blockage / Eliminer le blocage / Spurgare un tubo intasato / Verstopping verwijderen / Udrożnić zator

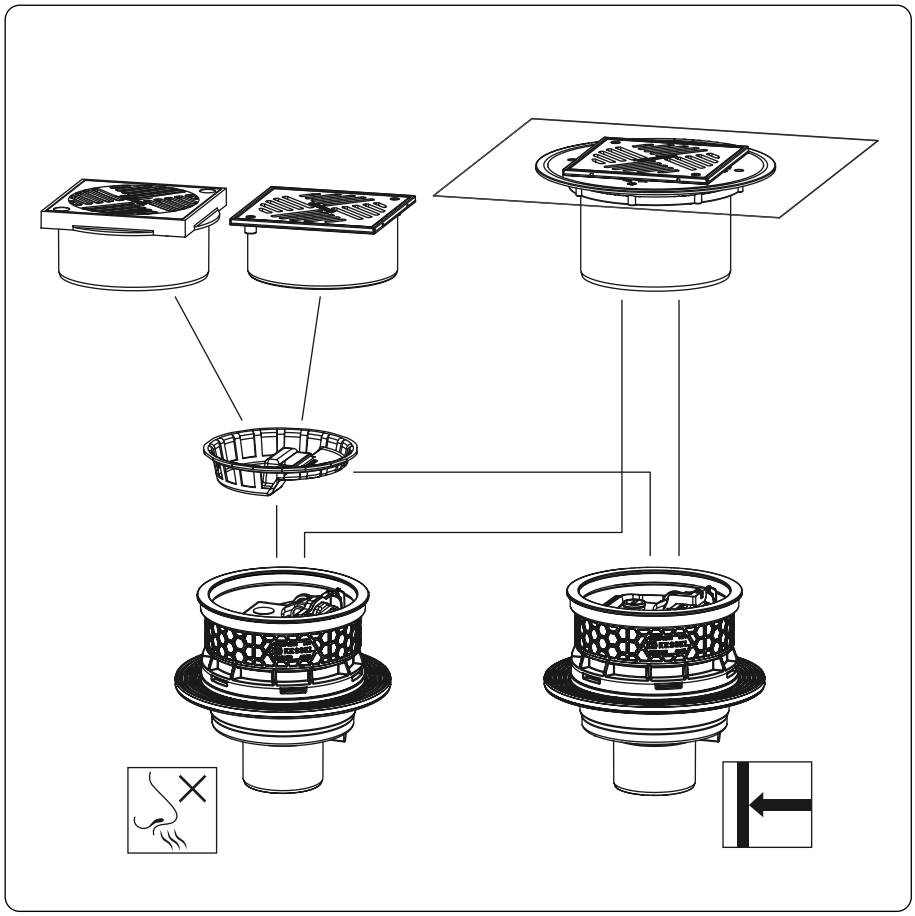

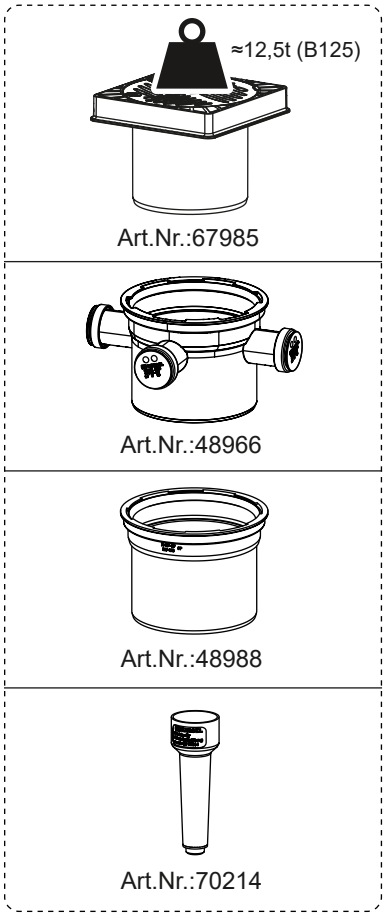

KESSEL SE + Co. KG
Bahnhofstraße 31 · 85101 Lenting
www.kessel.com

Technischer Kundendienst
Ihren Ansprechpartner vor Ort finden Sie
auf der KESSEL-Homepage: www.kessel.de/kundendienst

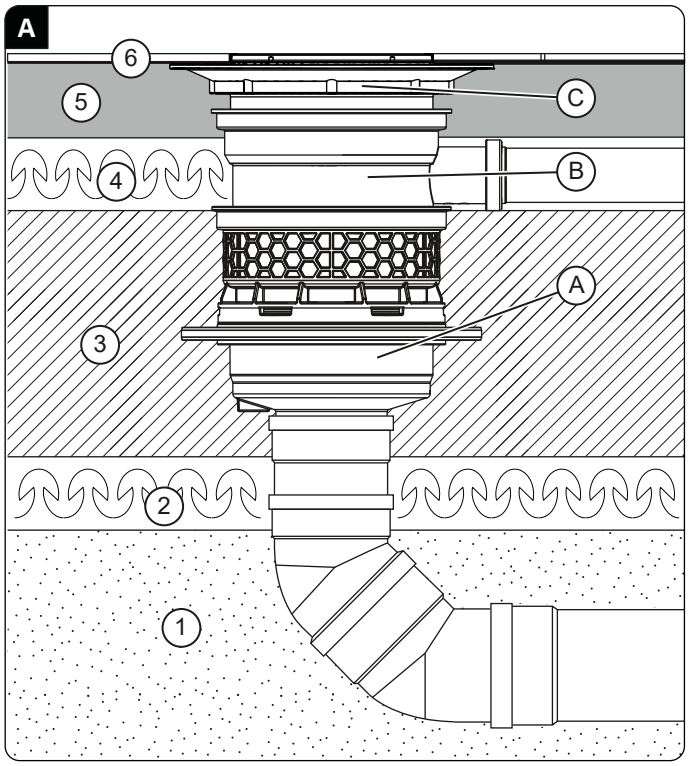

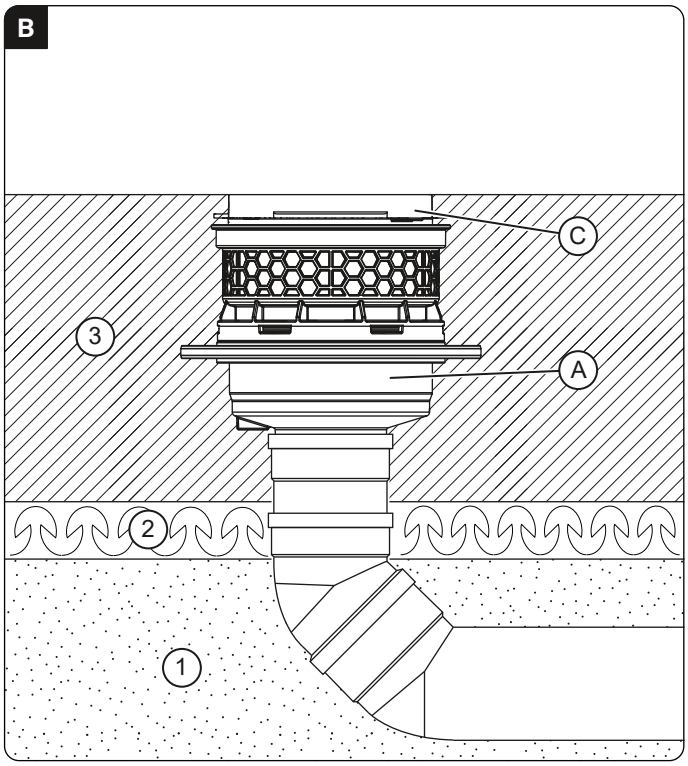

① Sauberkeitsschicht/ blinding layer/ couche de mise à niveau/ strato di protezione/ schone ondergrond/ warstwa wyrównawcza

② Dämmung/ insulation/ isolation/ isolamento/ isolatie/ izolacja

③ Bodenplatte/ floor slab/ dalle/ pavimento/ vloerplaat/ płyta podłogowa

④ Dämmung/ insulation/ isolation/ isolamento/ isolatie/ izolacja

⑤ Estrich/ screed/ chape/ massetto/ dekvloer/ jastrych

⑥ Bodenbelag/ floor covering/ Revêtement de sol/ Rivestimento del pavimento/ vloerafwerking/ Wykładzina podłogowa

A) Grundkörper mit WU-Flansch gemäß Zement-Merkblatt Hochbau H 10 Druckwasserdicht bis 0,6 bar MFPA Leipzig geprüft/ drain body with waterproof flange as per Cement Data Sheet H10 Water pressure-tight up to 0.6 bar tested by MFPA Leipzig / corps de base avec bride WU selon fiche technique pavé H10 étanche à l'eau sous pression jusqu'à 0,6 bar certifiée par MFPA Leipzig / corpo base con flangia impermeabile in conformità con il foglio informativo cemento H10 sigillati a prova di acqua pressurizzata fino a 0,6 bar collaudata dal dall'ente di collaudo dei materiali di Lipsia/ basiselement met waterdichte flens overeenkomstig de cement pamflet H10 onder druk waterdicht tot 0,6 bar door MFPA Leipzig getest / korpus z kołnierz WU zgodnie z instrukcja cementowe H10 wodoszczelność pod ciśnieniem do 0,6 bara sprawdzona w MFPA Lipsk

B) Verlängerungsstück mit 3 Zuläufen/ extension section with 3 inlets/ rallonge de rehausse avec 3 arrivées/ prolunga con 3 entrate/ verlengstuk met 3 toevoeren/ przedłużka z 3 dopływy

C) Aufsatzstück/ upper section/ rehausse/ rialzo/ opzetstuk/ nasada

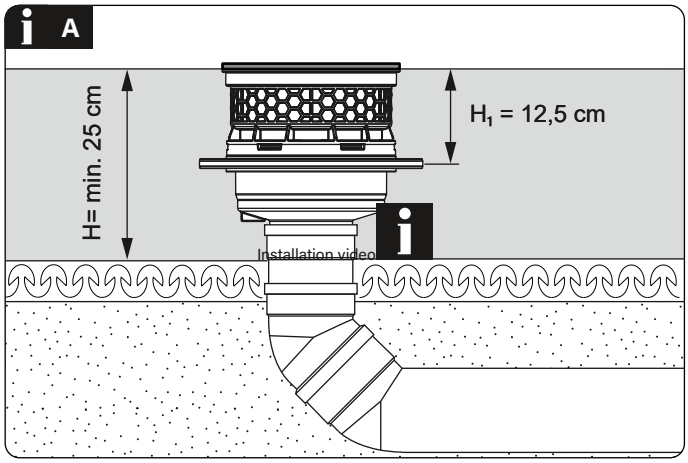

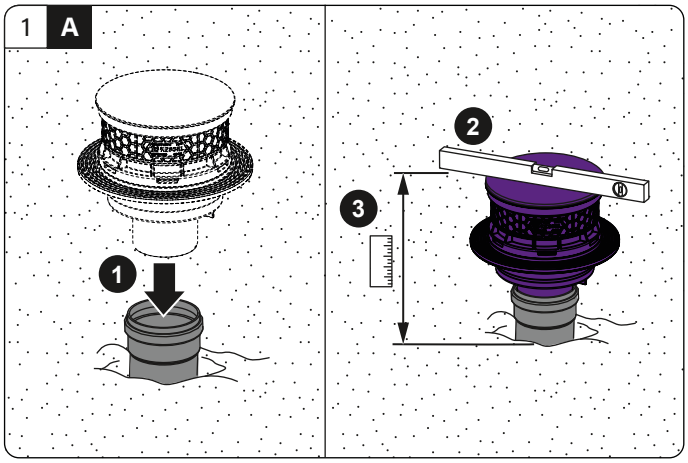

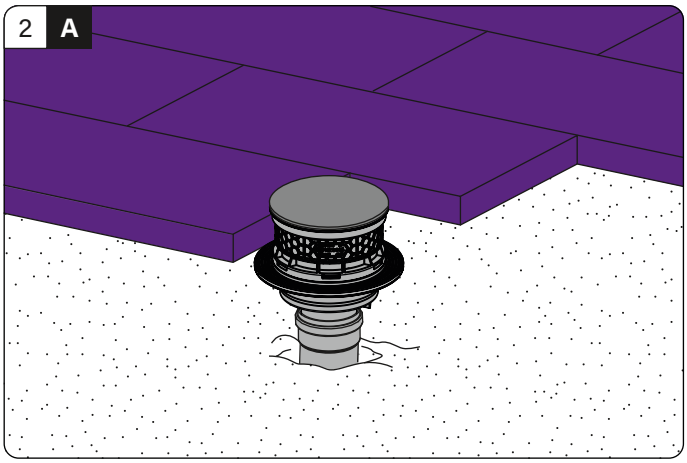
2 A

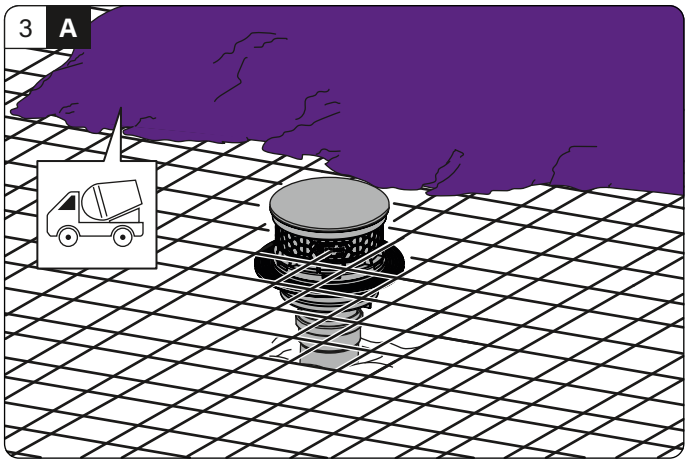
3 A

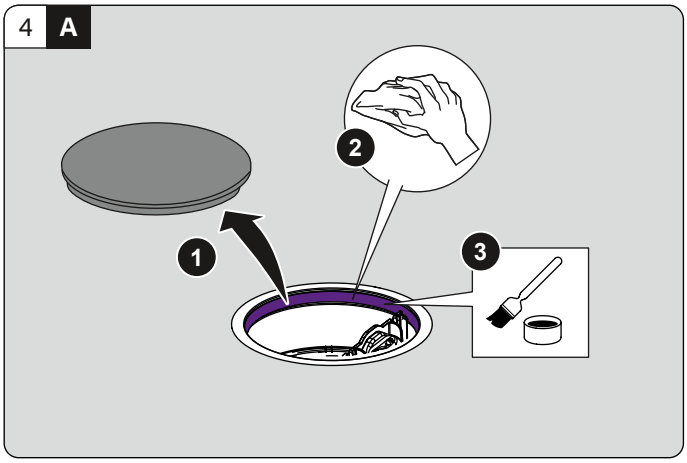
4 A
1
2
3

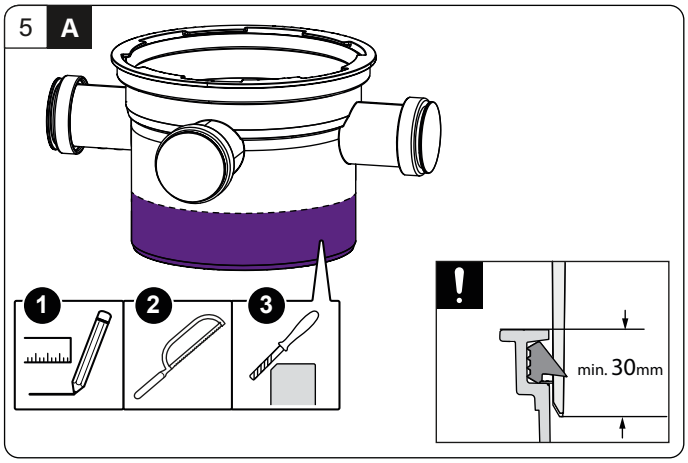
5 A
1
2
3
!
min. 30mm

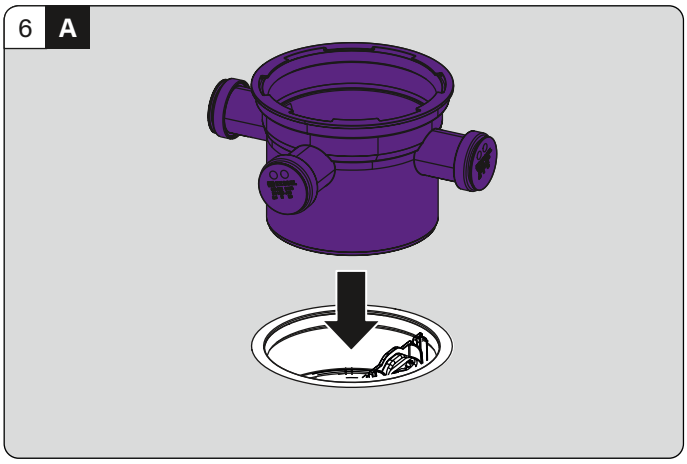
6 A

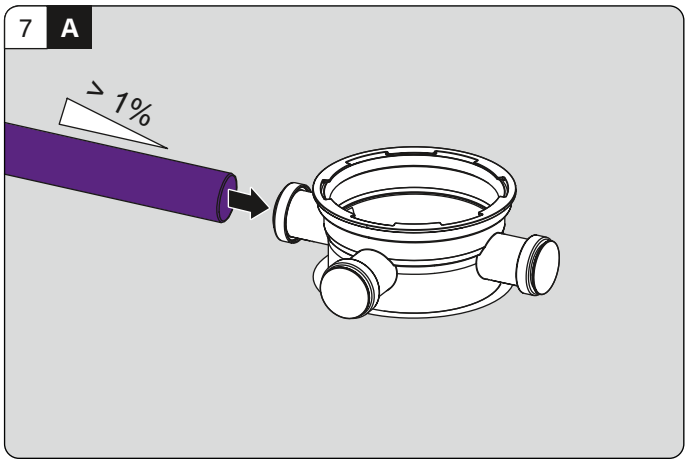
7 A
> 1%

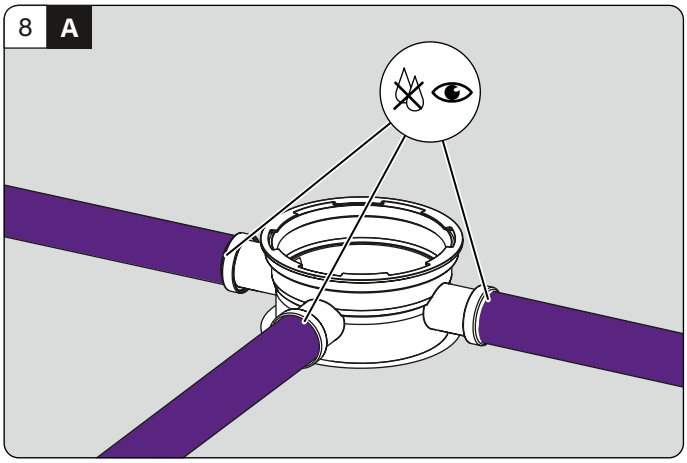
8 A

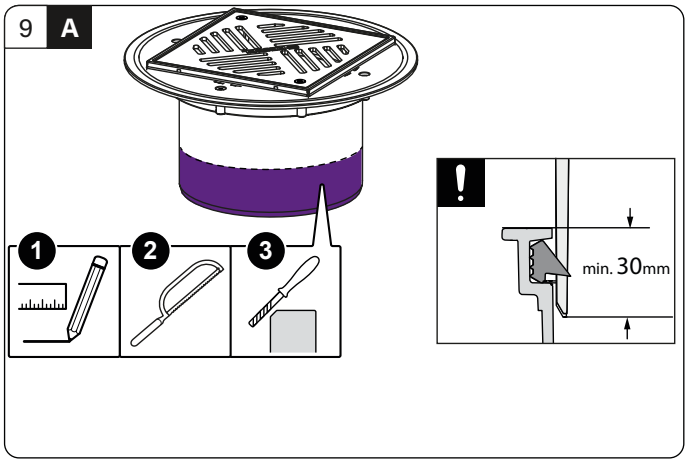
9 A
1
2
3
!
min. 30mm

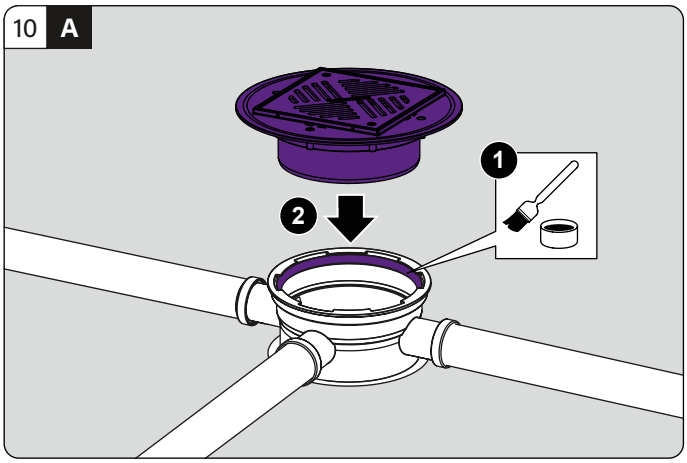
10 A
1
2

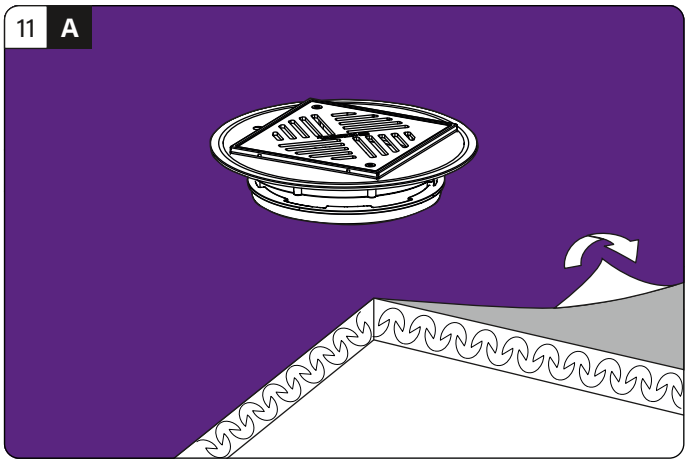
11 A

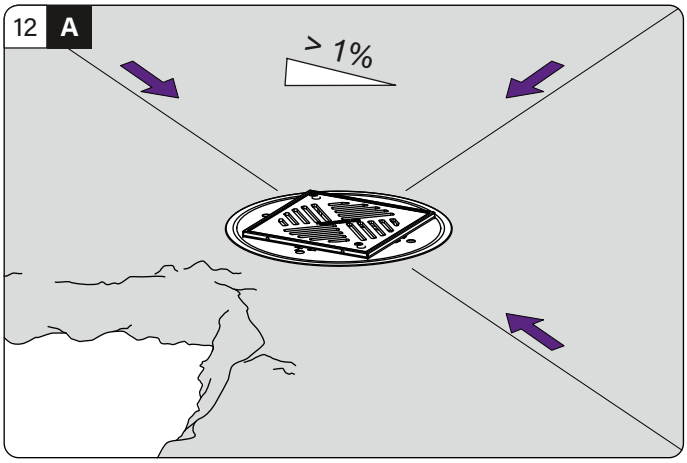
12 A
> 1%

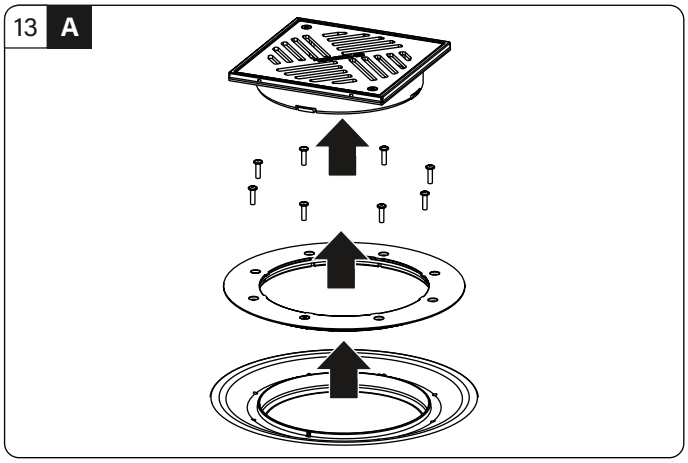
13 A

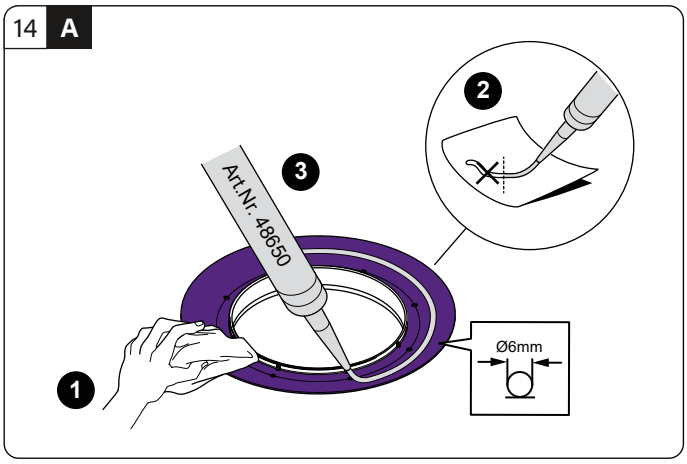
14 A
2
3
Art.Nr. 48650
Ø6mm
1

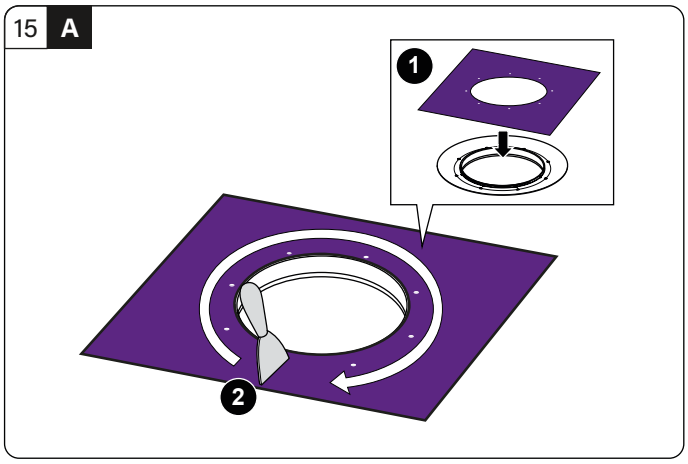
15 A
1
2

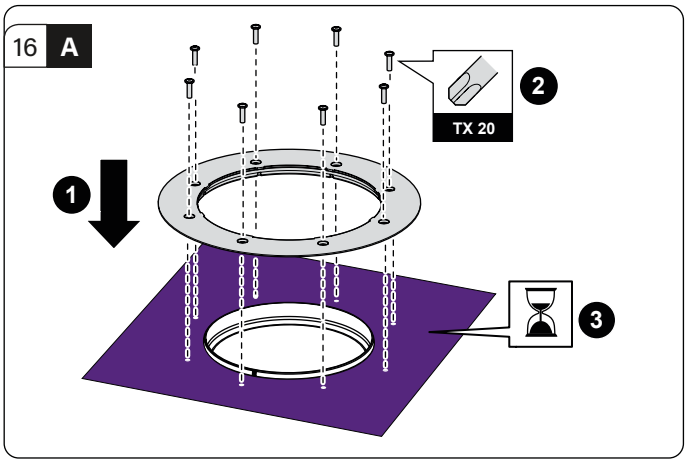
16 A
2
TX 20
1
3

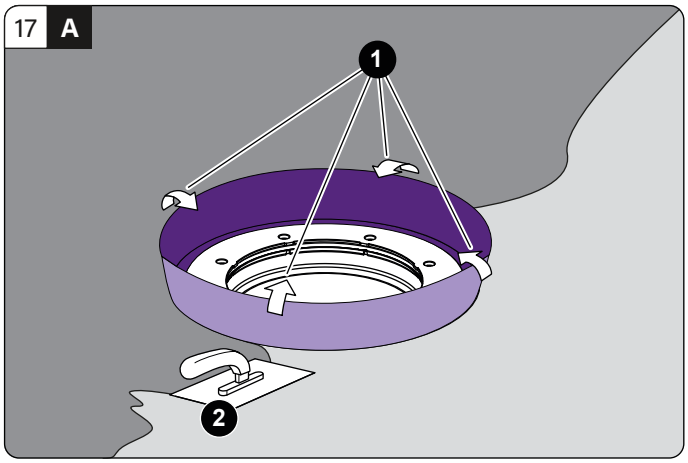
17 A
1
2

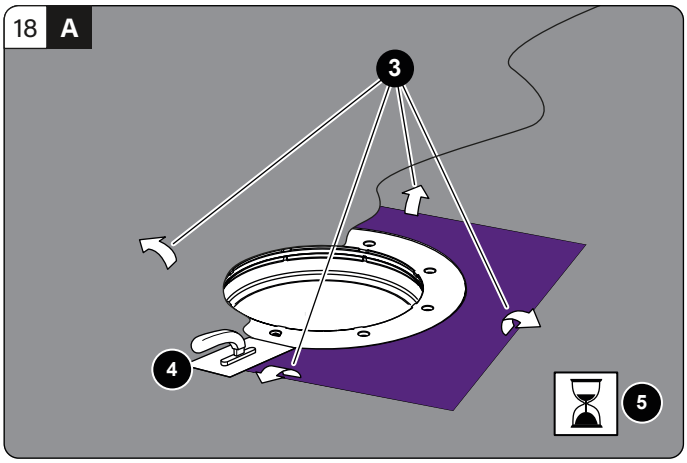

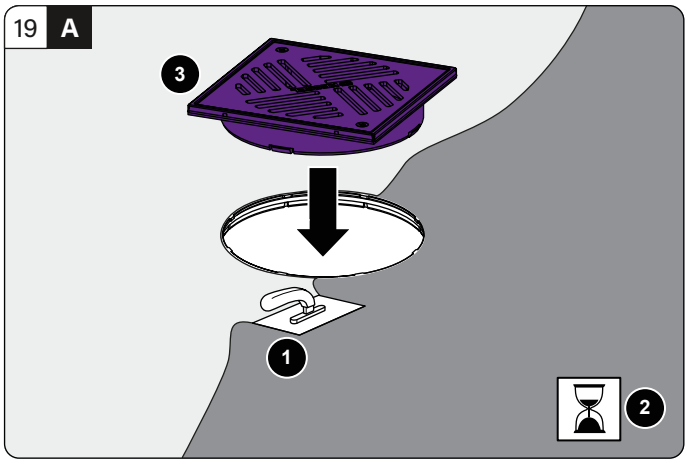

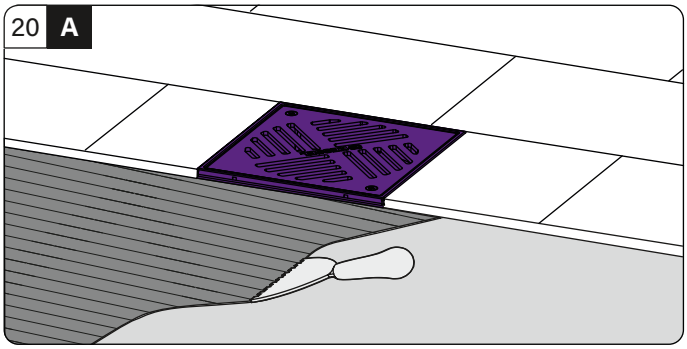

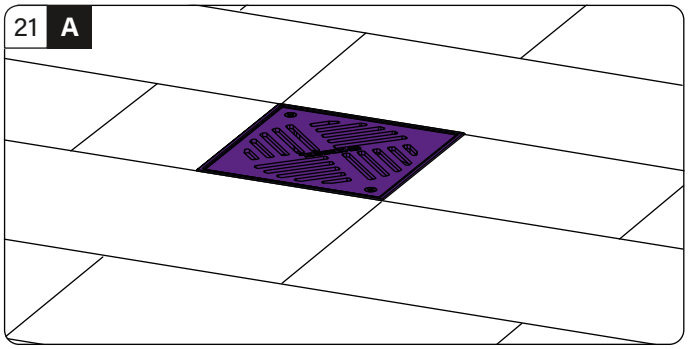

Installation video

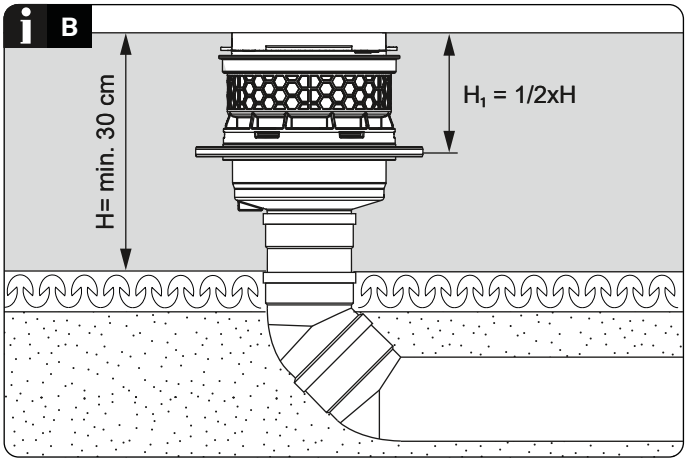

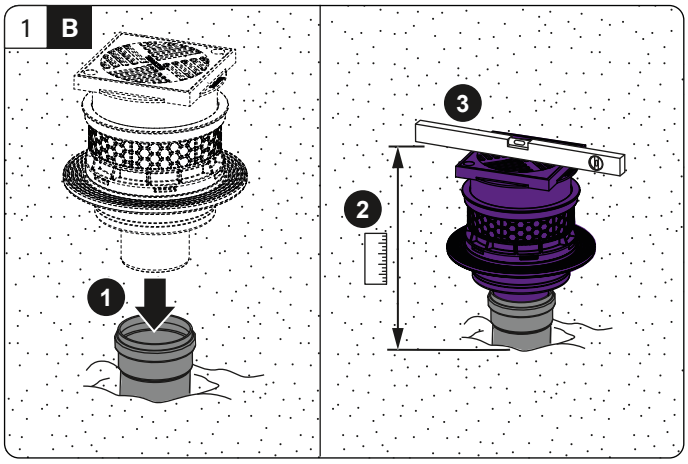

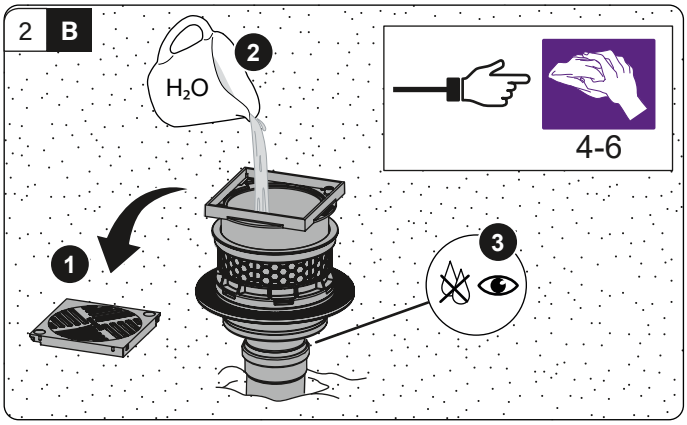

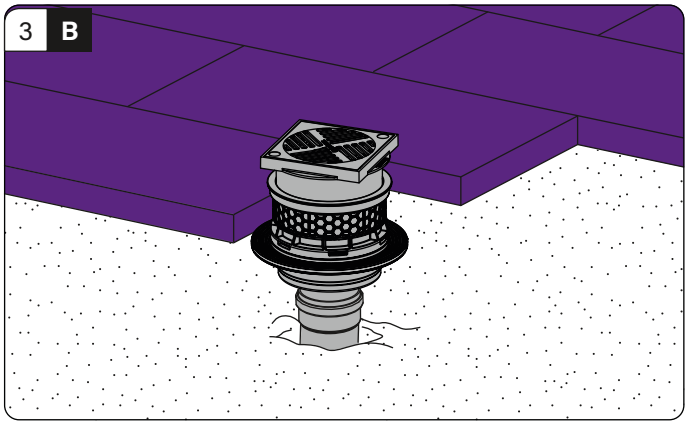

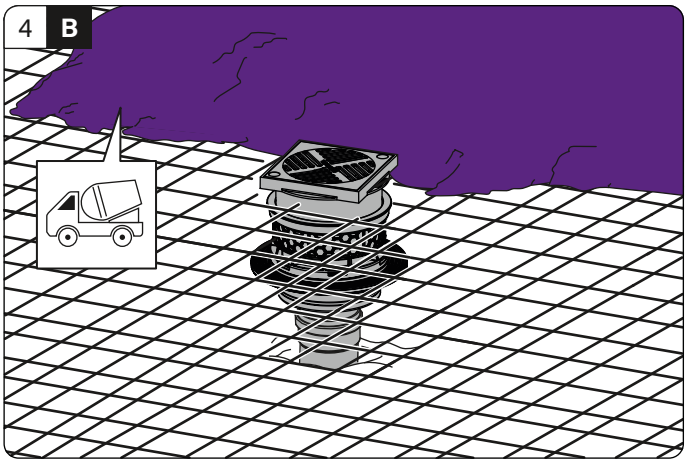

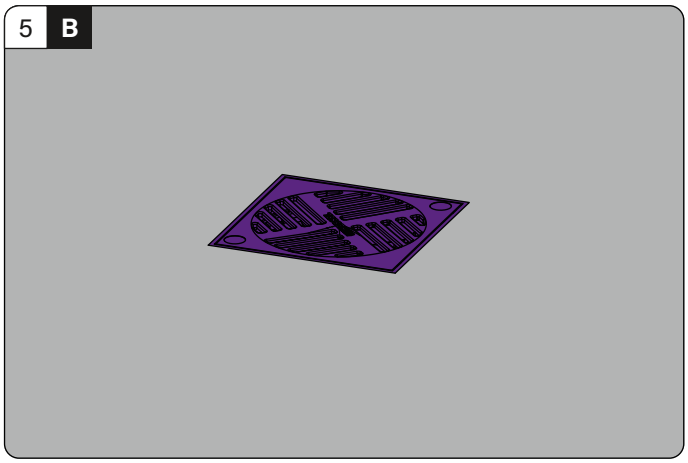

DIN EN 13564, DIN 1986-3

Maintenance video

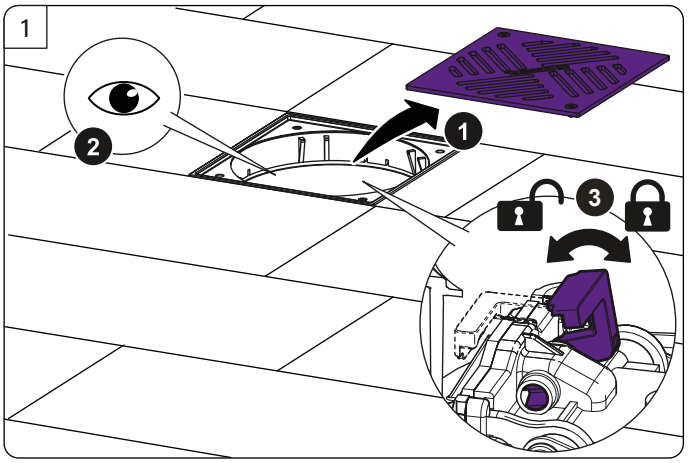

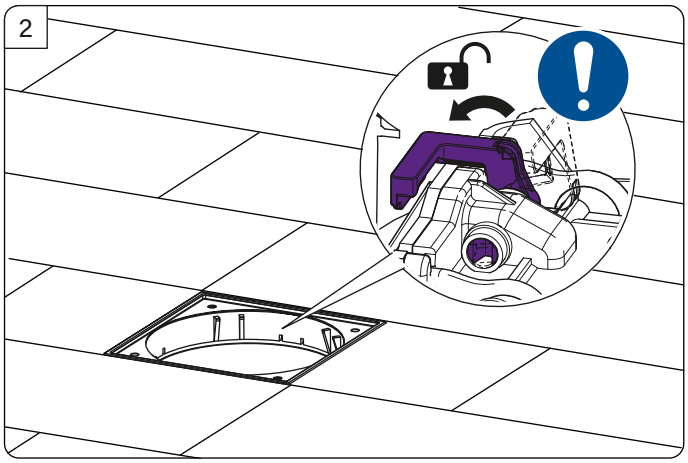

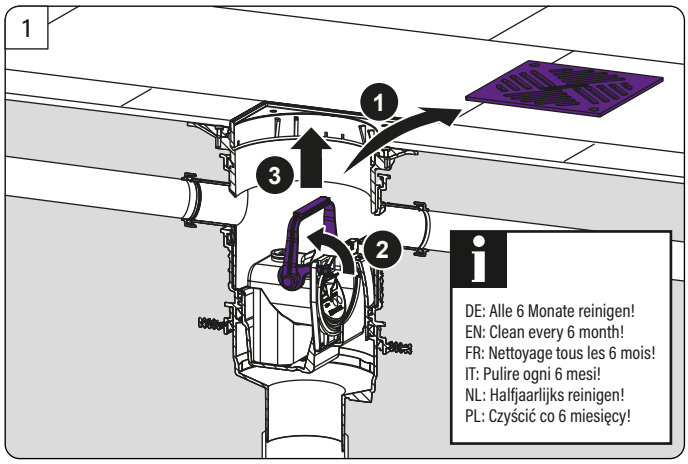

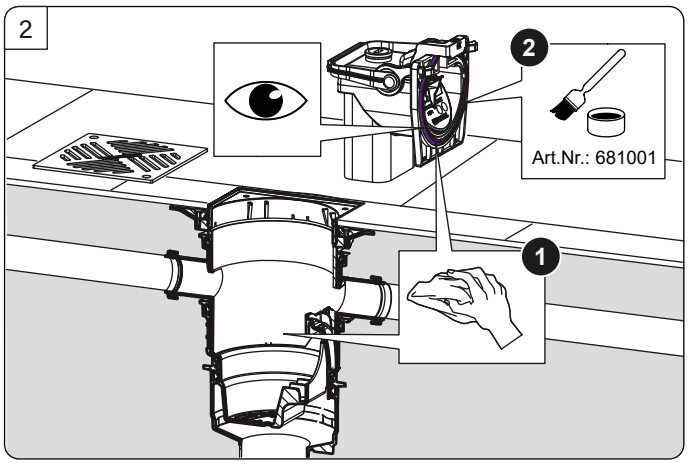

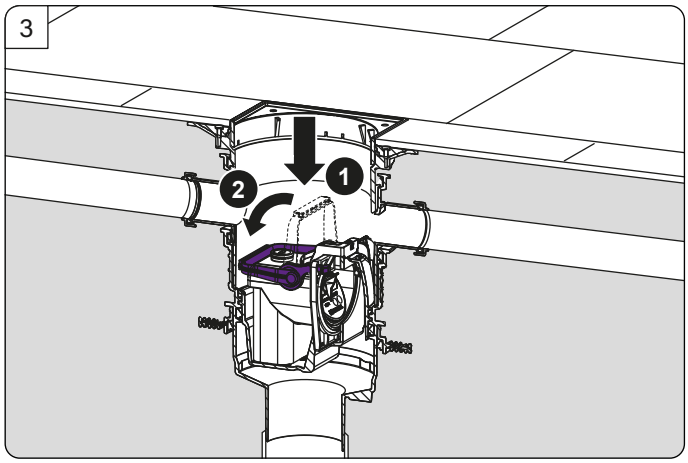

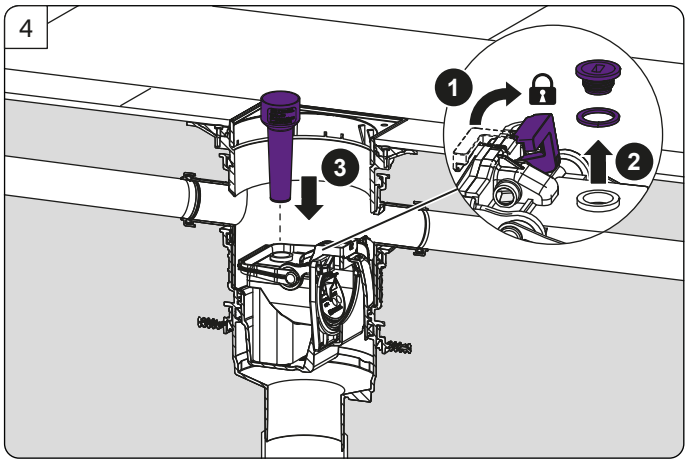

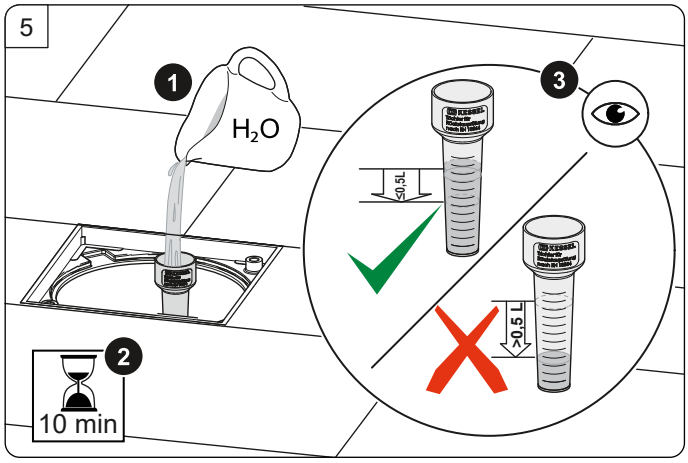

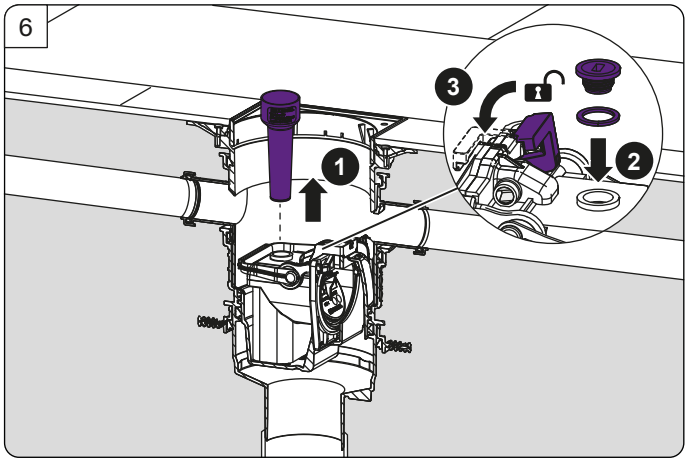

Clear blockage

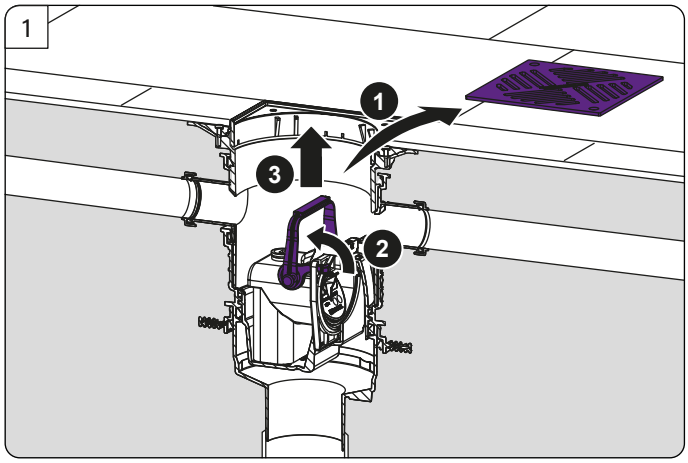

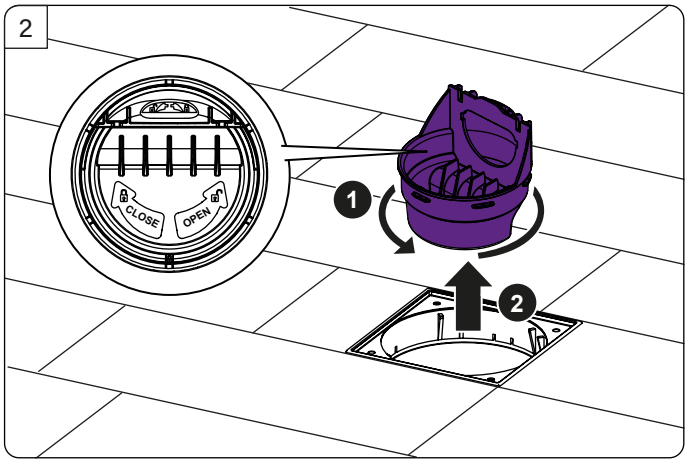

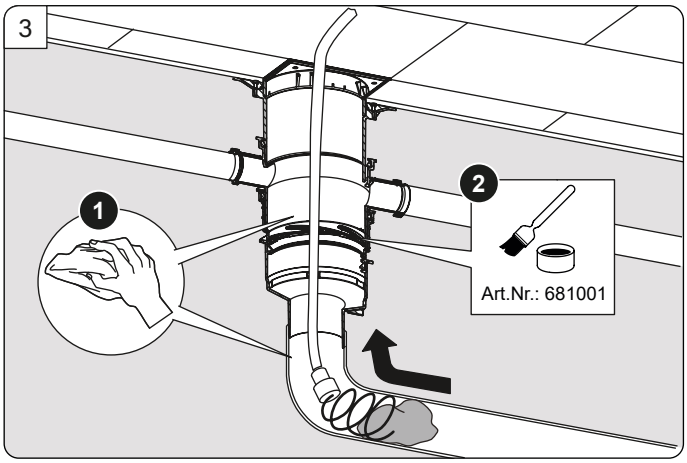

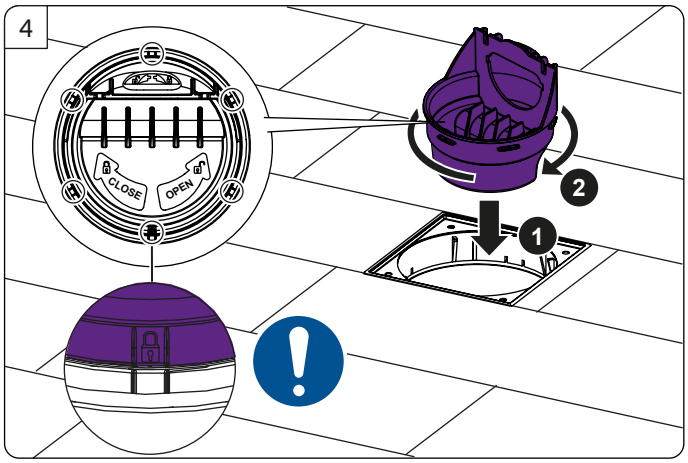

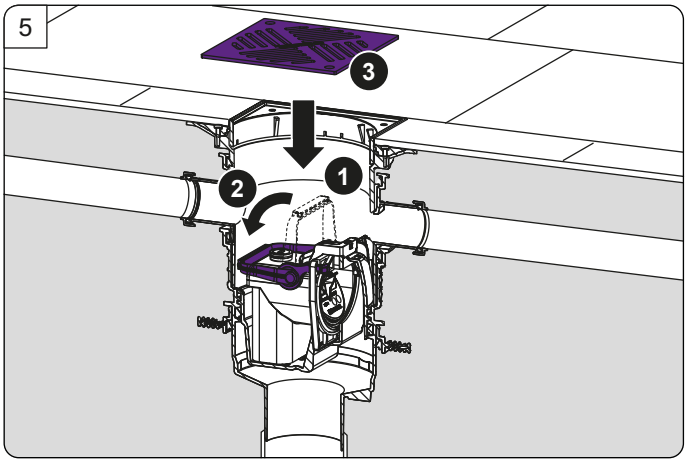

CE-Kennzeichnung/-marketing
02

LE-Nummer / DoP-number	DoP-Nr. 009-225-02
1. Eindeutiger Kenncode des Produkttyps: Name of the construction product	KESSEL Drehfix Rückstauverschluss Typ 5 KESSEL Drehfix back water valve Typ 5
2. Vorgesehener Verwendungszweck /Intended use	Schutz gegen Rückstau / Protection against back-water
3. Name und Anschrift des Herstellers / Name and address of the manufacturer	KESSEL SE + Co. KG Bahnhofstraße 31, D-85101 Lenting, Germany
4. Notifizierte Stelle / notified body	Nicht anwendbar / Not applicable
5. Erklärte Leistung / Declared performance:	

Wesentliche Merkmale / Essential characteristics	Anforderung / Requirement:	Leistung / Performance:	Norm / standard
Gasdichtheit / airtightness	Abschnitt / chapter 6.4 (6.4.1 EN 1253-1:2015)	Bestanden / Passed	EN 13564-1: 2002
Wasserdichtheit / watertightness	Abschnitt / chapter 6.4	Bestanden / Passed	
Wirksamkeit / effectiveness	Abschnitt / chapter 6.1 /6.4	Bestanden / Passed	
Temperaturbeständigkeit / heat resistance	Abschnitt / chapter 5	Bestanden / Passed	
Mechanische Festigkeit / Mechanical endurance	Abschnitt Chapter 5, 6	Bestanden / Passed	
Dauerhaftigkeit / Durability	Abschnitt / Chapter 7	Bestanden / Passed	