LORO aktuell 84

Serie 84 DRAINLET®

LORO-X DRAINLET®

Dachabläufe, DN 50 - DN 150, mit Freispiegelströmung

- als Hauptablauf
- als Notablauf

mit Klemmflansch, für Bitumen- und Kunststoffabdichtungsbahnen

Hauptentwässerung		Notentwässerung	
Freispiegelströmung	Wasserhöhe 35 mm	Freispiegelströmung	Wasserhöhe 75 mm
Silent Power			

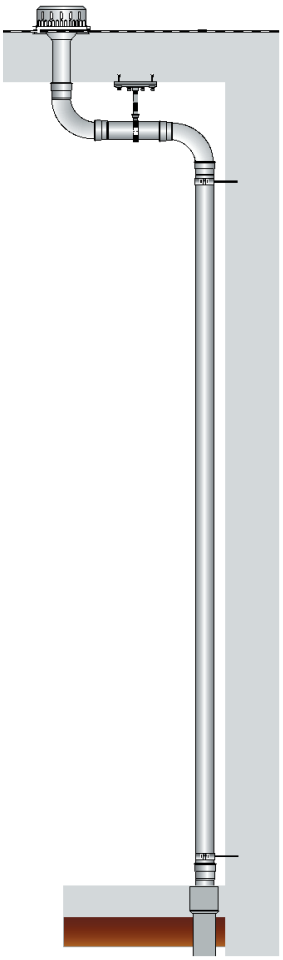

LORO-DRAINLET® Flachdachabläufe entsprechen der DIN EN 1253.
Es handelt sich um strömungstechnisch optimierte Dachabläufe mit höherer Abflussleistung, verbesserten Strömungseigenschaften, geringeren Einbaumaßen und besserem Schallverhalten.
Mit einer Leistung von bis zu 10 l/s gehören sie zu den Abläufen mit höchstem Ablaufvermögen.

Zusammen mit LORO-DRAINLET® Notabläufen, deren Einsatz nach DIN 1986-100 bei Entwässerungsanlagen mit Freispiegelströmung vorgeschrieben ist, bilden die Abläufe in Verbindung mit einem vielseitigen Rohr- und Formstückprogramm ein Komplett-Dachentwässerungssystem, das höchsten Ansprüchen gerecht wird.



LORO-X DRAINLET®
Flachdachabläufe,
DN 50 - DN 125



LORO-X DRAINLET®
Flachdachabläufe, als Notablauf,
DN 50 - DN 100

Vorteile:

- hohe Abflussleistung
- einfache Montage
- erhöhter Korrosionsschutz
- UV-beständig
- kleine Aussparungen
- leichtes Gewicht
- Entwässerungsmöglichkeit während der Bauphase
- LORO-DRAINLET® Notabläufe werden in der gleichen Ebene wie die Hauptablaufsysteme eingebaut

16.3.2026

www.loro.de

Serie 84

DRAINLET® Dachabläufe
mit Freispiegelströmung

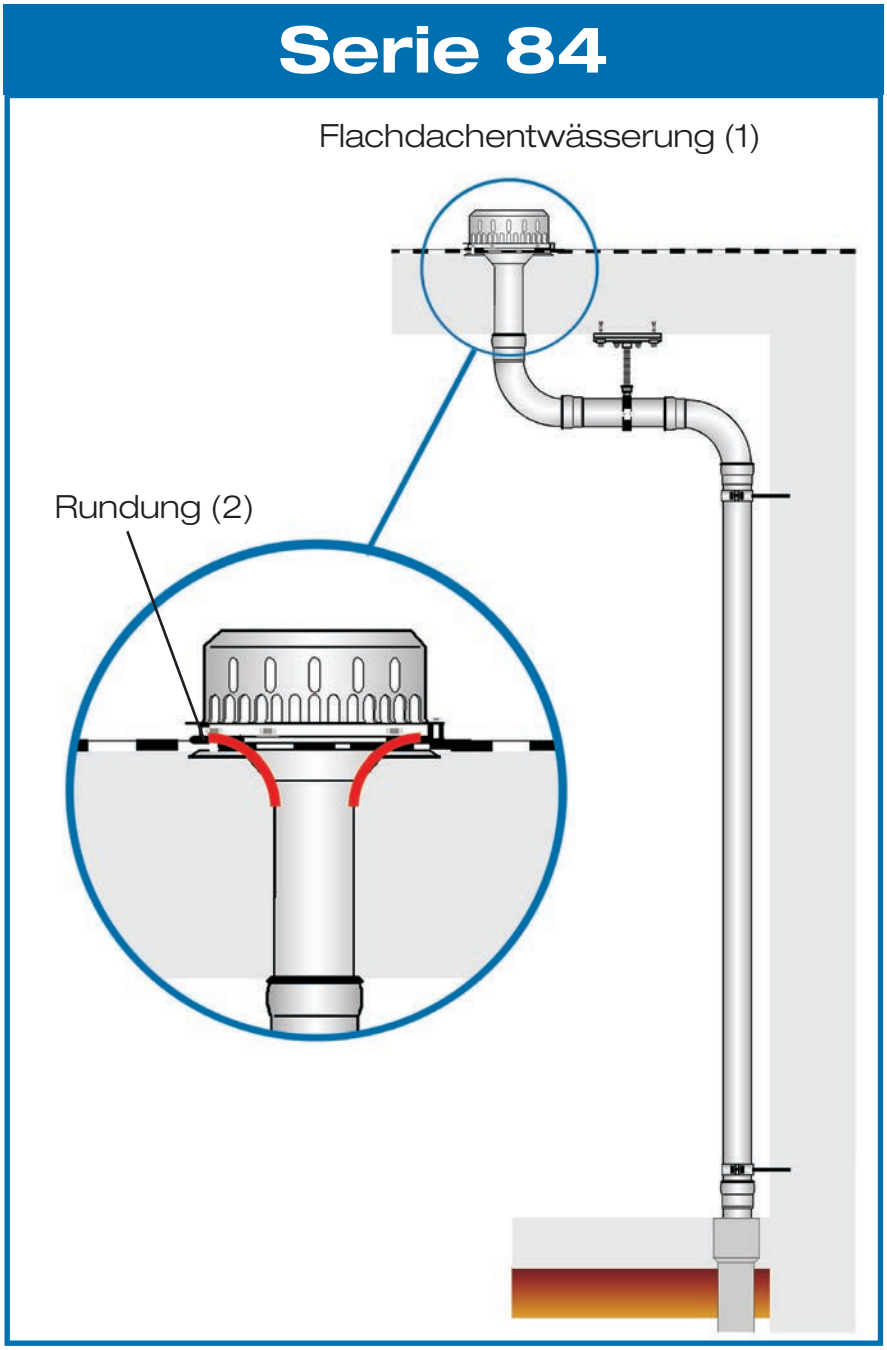

Die LORO-X Dachentwässerungssysteme der Serie 84 sind Flachdachentwässerungen (1) mit Freispiegelströmung bei denen die Hauben der Abläufe Belüftungsöffnungen und keinen Ablauftopf im Dach aufweisen und die Ablauföffnung annähernd wohlgerundet ist (2).

LORO-DRAINLET® Flachdachabläufe mit Klemmflansch, aus Edelstahl, Serie 84 (DL), DN 50, DN 70, DN 100 und DN 125, für Freispiegelströmung

- als Dachablauf
- als Notablauf

für Bitumen- und Kunststoffabdichtungsbahnen

Produkttechnische Daten

Material:

Ablauftopf:
Edelstahl 1.4301

Drainlet-Siebkorb:
Edelstahl 1.4301

Losflansch:
G Al Si 10 Mg

Dichtelemente:
SB (SBR) Styrol-Butadien-Mischpolymerisat, Handelsname z. B. BUNA, DN 70 - DN 125, silikonfrei.

Kompressionsdichtung:
Perbunan P 599 (können bei Bitumenabdichtungsbahnen entfallen).

Wärmedämmung:

STYROPOR SE WLG 0,35, FCKW-frei,
Dicke: mindestens 20 mm auf vom Wasser direkt beaufschlagter Wandung.
Wärmeleitzahl: 0,035 W/m x K.
Wasserdampfdiffusionswiderstand: μ = 40/100.
Wasseraufnahme: 0,5 - 1,5 Vol. %.
Baustoffklasse B 2
Wärmedämmung Brandschutzklasse R 90 auf Anfrage.

Wärmedämmung mit Heizung:

Polyurethan-Hartschaum (PUR), FCKW-frei,
Schaumstruktur: 90% geschlossene Zellen,
Dicke: mindestens 20 mm auf vom Wasser direkt beaufschlagter Wandung.
Wärmeleitzahl: 0,030 W/m x K.
Wasserdampfdiffusionswiderstand: μ = 60 - 80.
Wasseraufnahme: 2 Vol. %.
Baustoffklasse B 2.
Wärmedämmung nicht brennbar
Brandschutzklasse R 90 auf Anfrage.

Heizung:

Selbstregulierende Parallel-Heizleitung
$T_{max.}$ +80 °C.
Nennspannung: 230 V / 50 Hz.
Nennaufnahme: ca. 18 W bei 0 °C Umgebungstemperatur
Absicherung: träge Sicherungen (C-Charakteristik) mit max. 80% Auslastung

Feuerbeständigkeit:

LORO-DRAINLET® Flachdachabläufe sind nach DIN 4102 der Baustoffklasse A1 nichtbrennbar zuzuordnen.

Fremdüberwachung:

LORO-DRAINLET® Flachdachabläufe entsprechen DIN EN 1253.
Die Fremdüberwachung erfolgt durch das Materialprüfungsamt TÜV Rheinland LGA Products GmbH Standort Würzburg.



LORO-DRAINLET®
Flachdachabläufe,
DN 50 - DN 125



LORO-DRAINLET®
Flachdachabläufe, als Notablauf,
DN 50 - DN 100

Aufbauschema/Systembauteile

LORO-DRAINLET® Flachdachabläufe/Flachdach-Notabläufe mit Klemmflansch, für Flachdachentwässerung mit Freispiegelströmung, Serie 84, aus Edelstahl, DN 50, DN 70, DN 100 und DN 125

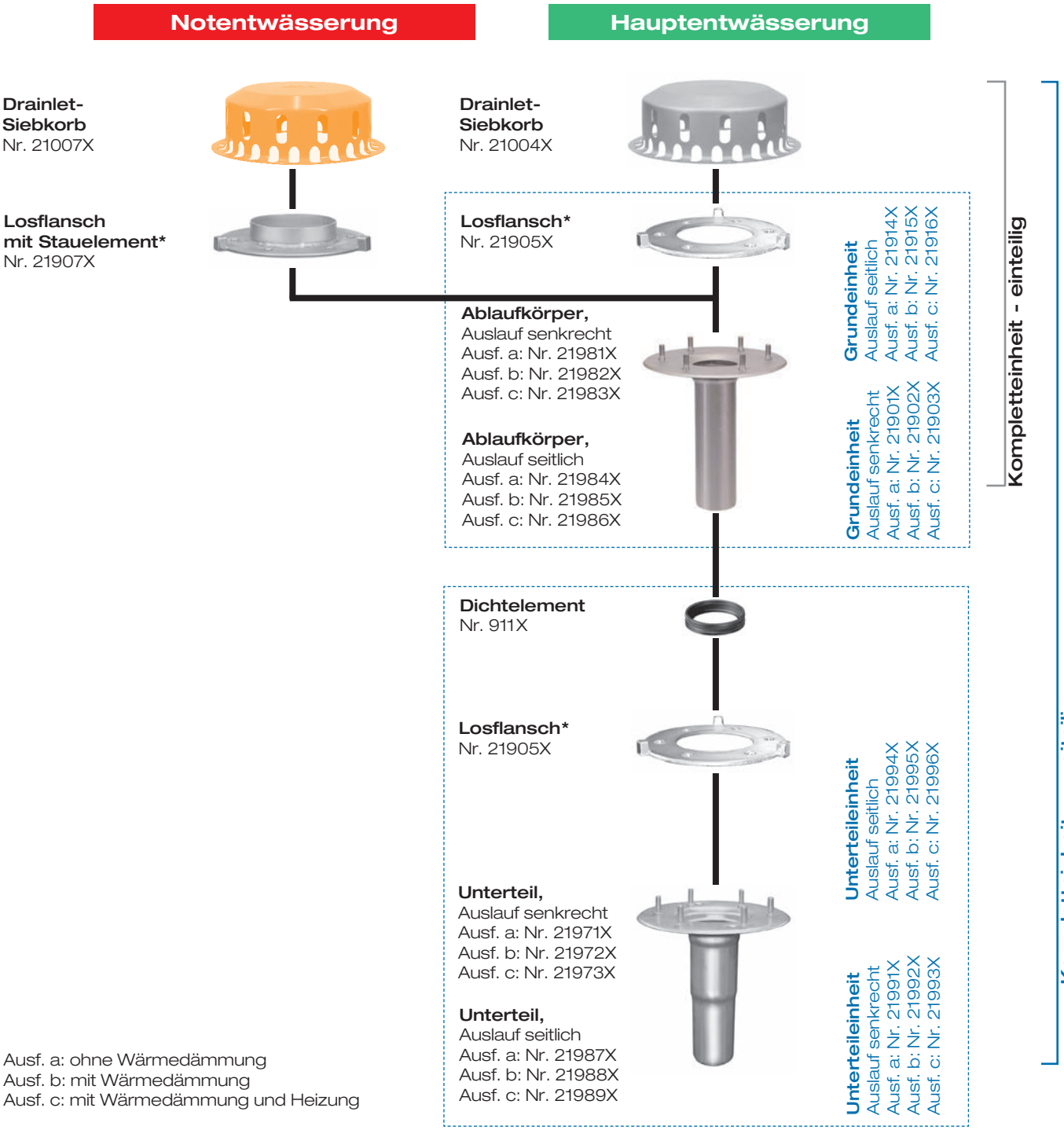

Ausf. a: ohne Wärmedämmung
Ausf. b: mit Wärmedämmung
Ausf. c: mit Wärmedämmung und Heizung

* Einschließlich Kompressionsdichtung aus Perbunan, kann bei Verwendung von Bitumen-Dachdichtungsbahnen entfallen.

Systemübersicht:

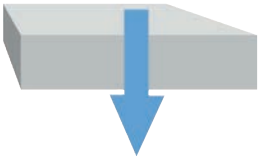

Serie 84 DRAINLET® mit Klemmflansch

Modell A84	Hauptentwässerung
	Freispiegelströmung
	Silent Power



Ungedämmtes Dach

einteilig



Auslauf senkrecht

Ausf. a 21511X
Ausf. b 21512X
Ausf. c 21513X

Auslauf seitlich

Ausf. a 21514X
Ausf. b 21515X
Ausf. c 21516X

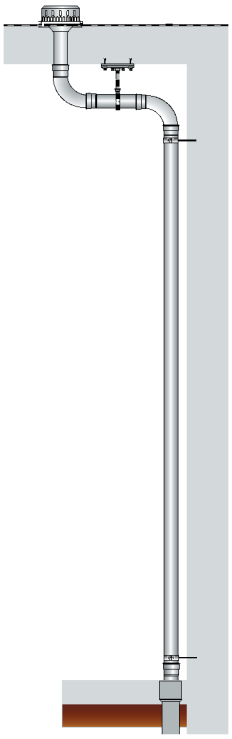

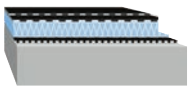

Gedämmtes Dach

zweiteilig



Auslauf senkrecht

Ausf. a 21521X
Ausf. b 21522X
Ausf. c 21523X

Auslauf seitlich

Ausf. a 21524X
Ausf. b 21525X
Ausf. c: 21526X

DN	50	70			100			125	
Wasserhöhe (mm)	35	35			35			45	
Wehrhöhe (mm)	0	0			0			0	
									
Typ	Typ	Typ	Typ	Typ	Typ	Typ	Typ	Typ	Typ
LX-Nr.	LX1384	LX846	LX1094	LX888	LX873	LX1093	LX855	LX874	LX890

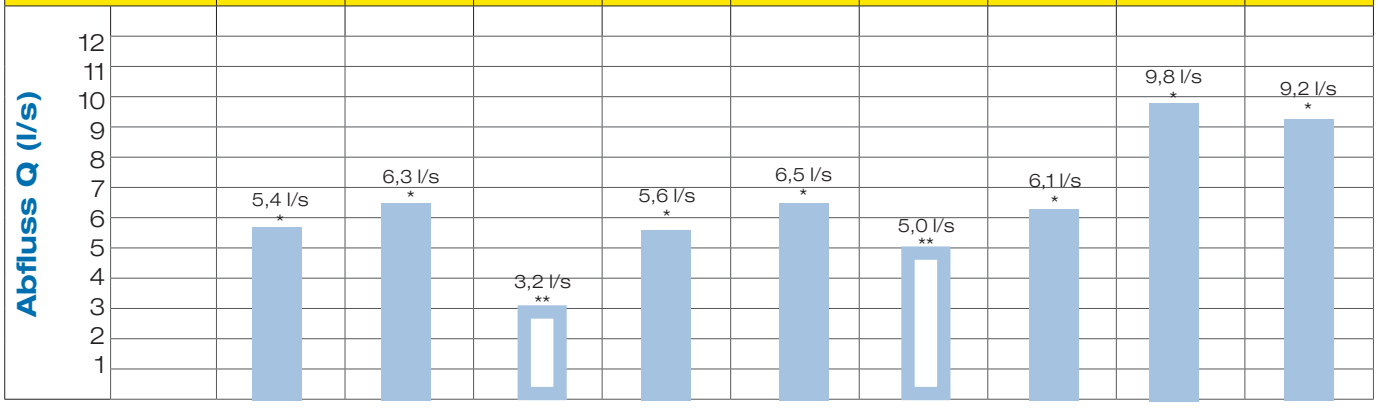

Ausf. a = ohne Wärmedämmung
Ausf. b = mit Wärmedämmung
Ausf. c = mit Wärmedämmung und Heizung

* Abflussleistung gemäß Prüfanordnung nach DIN EN 1253, Fallrohrlänge 4,2 m
** LORO Eigenmessung bei vollständig belüfteter Fallleitung, entspricht Speierleistung

Systemübersicht:

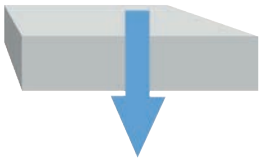

Serie 84 DRAINLET® mit Klemmflansch

Modell A84	Notentwässerung
	Freispiegelströmung
	Silent Power



Ungedämmtes Dach

einteilig



Auslauf senkrecht

Ausf. a: 21711X
Ausf. b 21712X
Ausf. c 21713X

Auslauf seitlich

Ausf. a 21714X
Ausf. b 21715X
Ausf. c 21716X

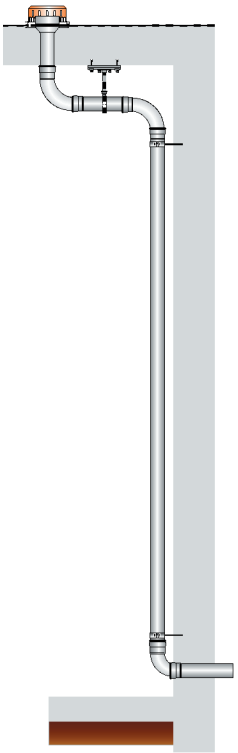

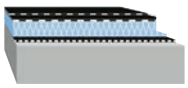

Gedämmtes Dach

zweiteilig



Auslauf senkrecht

Ausf. a 21721X
Ausf. b 21722X
Ausf. c 21723X

Auslauf seitlich

Ausf. a 21734X
Ausf. b 21735X
Ausf. c 21736X

DN	50	70			100		
Wasserhöhe (mm)	75	75			75		
Wehrhöhe (mm)	35	35			35		
Typ	Typ	Typ	Typ	Typ	Typ	Typ	Typ
LX-Nr.	LX1385	LX848	LX1095	LX889	LX875	LX1091	LX854

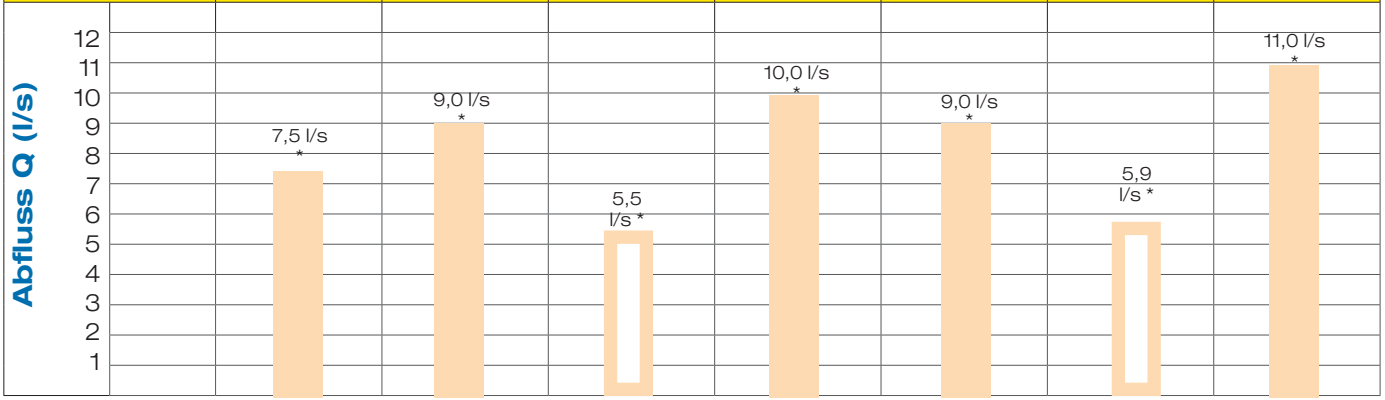

Ausf. a = ohne Wärmedämmung
Ausf. b = mit Wärmedämmung
Ausf. c = mit Wärmedämmung und Heizung

* Abflussleistung gemäß Prüfanordnung nach DIN EN 1253, Fallrohrlänge 4,2 m
** LORO Eigenmessung bei vollständig belüfteter Fallleitung, entspricht Speierleistung

Einsatzbeispiele

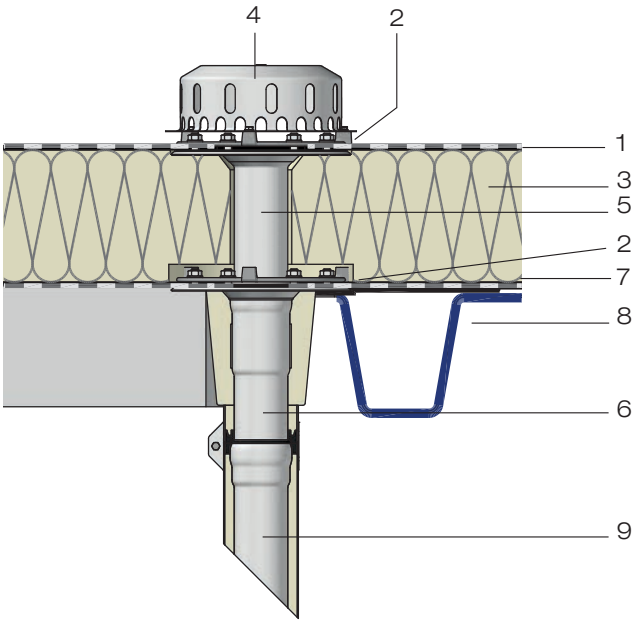

LORO-DRAINLET®
Flachdachablauf,
in Beton-/Trapezblechdach,
gedämmt

1 Abdichtungsbahn
2 Kompressionsdichtung*
3 Wärmedämmung
4 LORO-DRAINLET®-Siebkorb
5 LORO-DRAINLET®-Ablaufkörper mit Losflansch
6 LORO-DRAINLET®-Unterteil mit Losflansch und Wärmedämmung
7 Dampfsperre
8 Betonplatte oder Trapezblechdach
9 LORO-X Stahlabflussrohr

* kann bei Verwendung von Bitumen-Dachdichtungsbahnen entfallen.

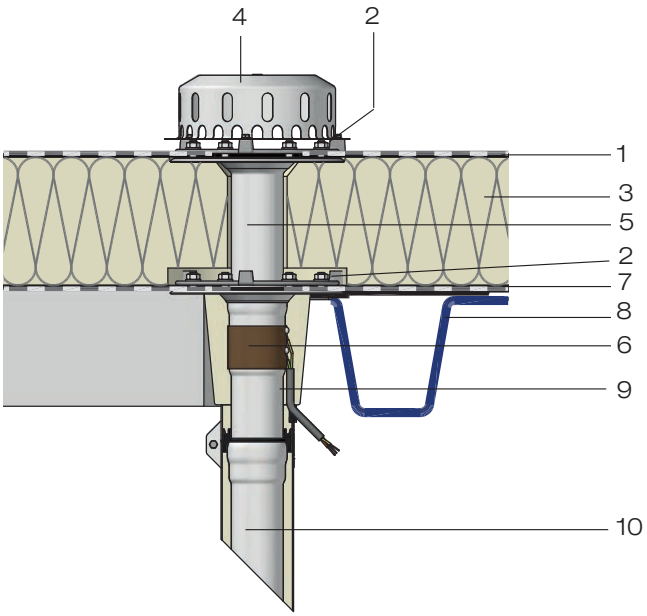

LORO-DRAINLET®
Flachdachablauf,
in Beton-/Trapezblechdach,
gedämmt

1 Abdichtungsbahn
2 Kompressionsdichtung*
3 Wärmedämmung
4 LORO-DRAINLET®-Siebkorb
5 LORO-DRAINLET®-Ablaufkörper mit Losflansch
6 LORO-DRAINLET®-Unterteil mit Losflansch, Wärmedämmung und Heizung
7 Dampfsperre
8 Betonplatte oder Trapezblechdach
9 Verbundrohr-Isolierstück
10 LORO-Verbundrohr

* kann bei Verwendung von Bitumen-Dachdichtungsbahnen entfallen.

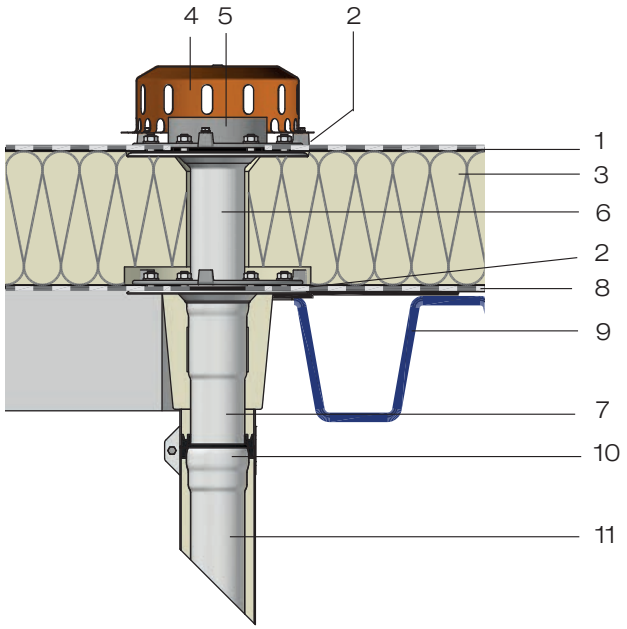

LORO-DRAINLET®
Flachdachablauf,
in Beton-/Trapezblechdach,
gedämmt

1 Abdichtungsbahn
2 Kompressionsdichtung*
3 Wärmedämmung
4 LORO-DRAINLET®-Notablauf-Siebkorb
5 LORO-DRAINLET®-Losflansch mit Stauelement
6 LORO-DRAINLET®-Ablaufkörper
7 LORO-DRAINLET®-Unterteil mit Losflansch und Wärmedämmung
8 Dampfsperre
9 Betonplatte oder Trapezblechdach
10 Verbundrohr-Isolierstück
11 LORO-Verbundrohr

* kann bei Verwendung von Bitumen-Dachdichtungsbahnen entfallen.

Einsatzbeispiele

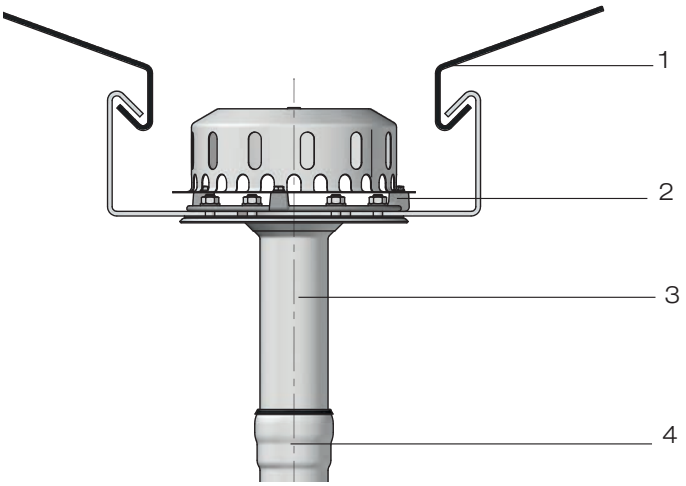

LORO-DRAINLET®
Flachdachablauf,
in ungedämmter Kastenrinne

1 Kastenrinne
2 Kompressionsdichtung
3 LORO-DRAINLET®-Ablaufkörper
4 LORO-X Stahlabflussrohr

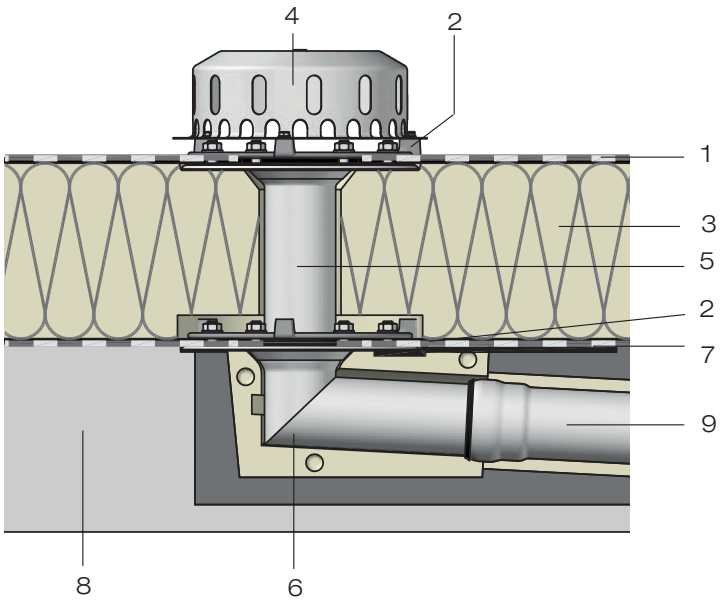

LORO-DRAINLET®
Flachdachablauf,
in Betondach, gedämmt

1 Abdichtungsbahn
2 Kompressionsdichtung*
3 Wärmedämmung
4 LORO-DRAINLET®-Siebkorb
5 LORO-DRAINLET®-Ablaufkörper mit Losflansch
6 LORO-DRAINLET®-Unterteil mit Losflansch und Wärmedämmung
7 Dampfsperre
8 Betonplatte
9 LORO-Verbundrohr

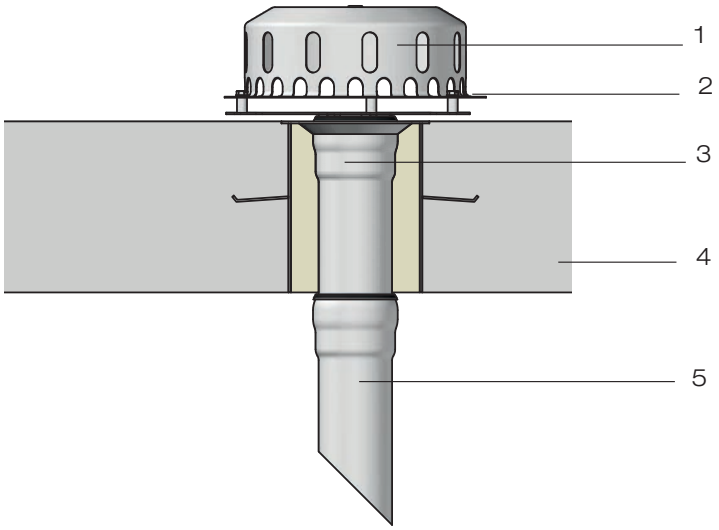

LORO-Flachdachablauf,
in Betondach aus wasser-
undurchlässigem Beton,
als Sonderanfertigung

1 LORO-DRAINLET®-Siebkorb
2 Losflansch
3 LORO-Ablaufkörper mit Sperrflansch
4 Betonplatte
5 LORO-X Stahlabflussrohr



Pos.	Name	Art.Nr. DN 50	Art.Nr. DN 70	Art.Nr. DN 100	Art.Nr. DN 125
1	LORO-Kontrollschacht	19973.000X	19973.000X	19973.000X	19973.000X
2	LORO-DRAINLET DL Flachdachablauf zweiteilig	21522.050X	21522.070X	21522.100X	21522.125X

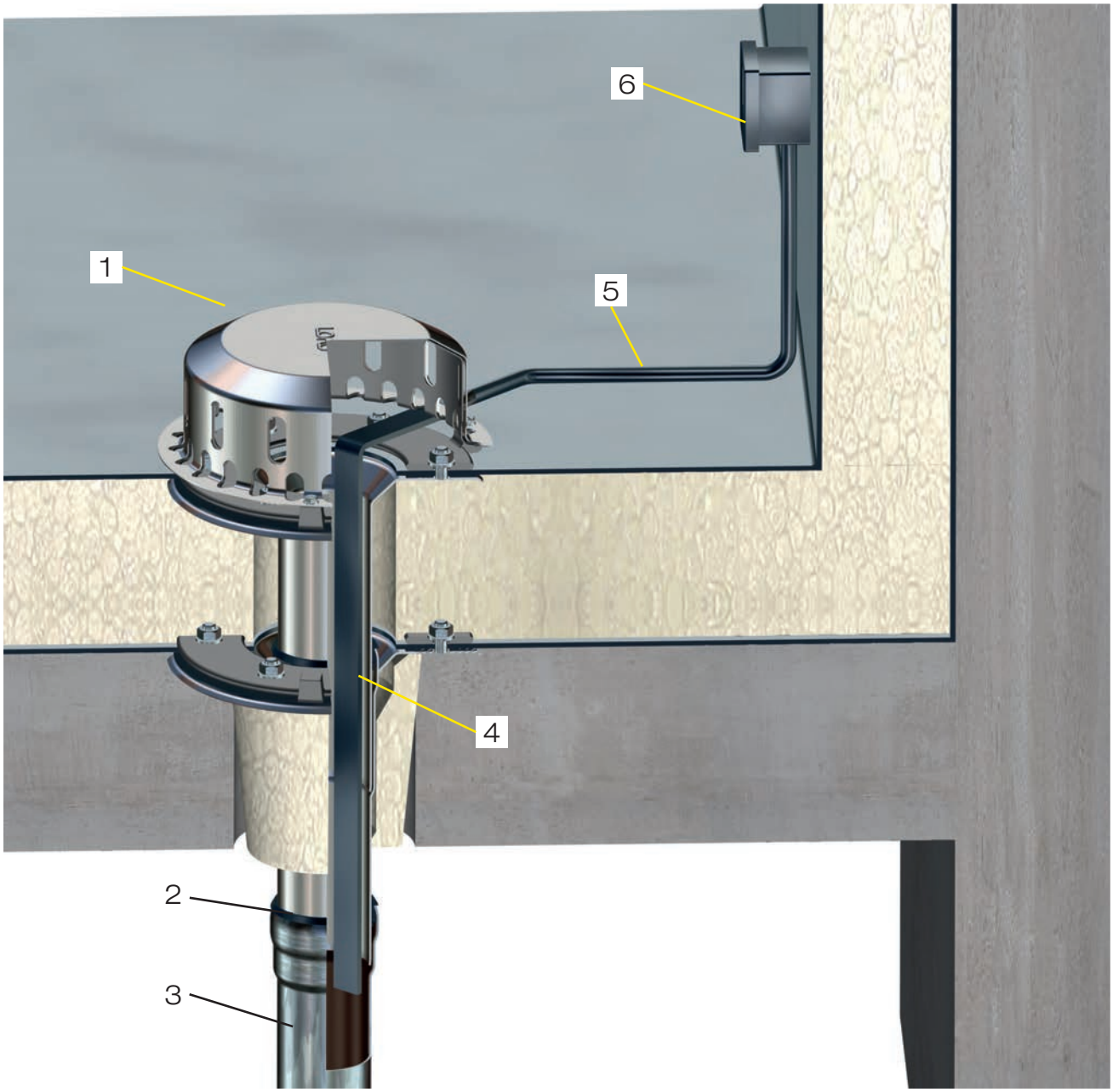

Pos.	Name	Art.Nr.
1	LORO-DRAINLET Flachdachablauf	21512X
2	Dichtelement	00911X
3	weiterführende LORO-X Leitung	n. Rohrlänge
4	Heizbandkabel	bauseits
5	Anschlussleitung	bauseits
6	Anschlusskasten	bauseits

LORO-DRAINLET® DL Flachdachabläufe

mit Klemmflansch*, aus Edelstahl, DN 50 - DN 125, nach DIN EN 1253

Aufbauschema siehe Seite 4

Kompletteinheiten - Serie 84

	Hauptentwässerung					
	Freispiegelströmung					
	Auslauf senkrecht	einteilig	DN 50	DN 70	DN 100	DN 125
		ohne Wärmedämmung	21511.050X	21511.070X	21511.100X	21511.125X
			●	●	●	●
		mit Wärmedämmung**	21512.050X	21512.070X	21512.100X	21512.125X
			●	●	●	●
		mit Wärmedämmung und Heizung	21513.050X	21513.070X	21513.100X	21513.125X
			●	●	●	●
	Auslauf seitlich 3°	ohne Wärmedämmung	-	21514.070X	21514.100X	21514.125X
			-	●	●	●
		mit Wärmedämmung	-	21515.070X	21515.100X	21515.125X
			-	●	●	●
		mit Wärmedämmung und Heizung	-	21516.070X	21516.100X	21516.125X
			-	●	●	●
	Auslauf senkrecht	zweiteilig	DN 50	DN 70	DN 100	DN 125
		ohne Wärmedämmung	21521.050X	21521.070X	21521.100X	21521.125X
			●	●	●	●
		mit Wärmedämmung**	21522.050X	21522.070X	21522.100X	21522.125X
			●	●	●	●
		mit Wärmedämmung und Heizung	21523.050X	21523.070X	21523.100X	21523.125X
			●	●	●	●
	Auslauf seitlich 3°	ohne Wärmedämmung	-	21524.070X	21524.100X	21524.125X
			-	●	●	●
		mit Wärmedämmung	-	21525.070X	21525.100X	21525.125X
			-	●	●	●
		mit Wärmedämmung und Heizung	-	21526.070X	21526.100X	21526.125X
			-	●	●	●

* inkl. Kompressionsdichtung

** auch mit Wärmedämmung nicht brennbar Nr. 19995X (werkseitig montiert) lieferbar

Teileinheiten siehe Seite 14.

LORO-DRAINLET® DL Flachdachabläufe

mit Klemmflansch*, aus Edelstahl, DN 50 - DN 100, nach DIN EN 1253

Aufbauschema siehe Seite 4

Kompletteinheiten - Serie 84

Notentwässerung Freispiegelströmung					
	einteilig	**DN 50**	**DN 70**	**DN 100**	
Auslauf senkrecht	ohne Wärmedämmung	21711.050X	21711.070X	21711.100X	
		●	●	●	
	mit Wärmedämmung**	21712.050X	21712.070X	21712.100X	
		●	●	●	
	mit Wärmedämmung und Heizung	21713.050X	21713.070X	21713.100X	
		●	●	●	
Auslauf seitlich 3°	ohne Wärmedämmung	-	21714.070X	21714.100X	
		-	●	●	
	mit Wärmedämmung	-	21715.070X	21715.100X	
		-	●	●	
	mit Wärmedämmung und Heizung	-	21716.070X	21716.100X	
		-	●	●	
	zweiteilig	**DN 50**	**DN 70**	**DN 100**	
Auslauf senkrecht	ohne Wärmedämmung	21721.050X	21721.070X	21721.100X	
		●	●	●	
	mit Wärmedämmung**	21722.050X	21722.070X	21722.100X	
		●	●	●	
	mit Wärmedämmung und Heizung	21723.050X	21723.070X	21723.100X	
		●	●	●	
Auslauf seitlich 3°	ohne Wärmedämmung	-	21734.070X	21734.100X	
		-	●	●	
	mit Wärmedämmung	-	21735.070X	21735.100X	
		-	●	●	
	mit Wärmedämmung und Heizung	-	21736.070X	21736.100X	
		-	●	●	

* inkl. Kompressionsdichtung

** auch mit Wärmedämmung nicht brennbar Nr. 19995X (werkseitig montiert) lieferbar

Teileinheiten siehe Seite 14.

Teileinheiten zur Komplettierung nach dem Baukastenprinzip

Grundeinheiten DL, Serie 84,

DN 50 - DN 125, mit Klemmflansch, bestehend aus: Ablaufkörper, Kompressionsdichtung und Losflansch

			DN 50	DN 70	DN 100	DN 125
	Auslauf senkrecht	ohne Wärmedämmung	21901.050X	21901.070X	21901.100X	21901.125X
			●	●	●	●
		mit Wärmedämmung*	21902.050X	21902.070X	21902.100X	21902.125X
			●	●	●	●
		mit Wärmedämmung und Heizung	21903.050X	21903.070X	21903.100X	21903.125X
			●	●	●	●

	Auslauf seitlich 3°	ohne Wärmedämmung	-	21914.070X	21914.100X	21914.125X
			-	●	●	●
		mit Wärmedämmung	-	21915.070X	21915.100X	21915.125X
			-	●	●	●
		mit Wärmedämmung und Heizung	-	21916.070X	21916.100X	21916.125X
			-	●	●	●

Unterteileinheit DL, Serie 84,

DN 50 - DN 125 mit Klemmflansch, bestehend aus: Unterteil, Losflansch, Dichtelement und Kompressionsdichtung

			DN 50	DN 70	DN 100	DN 125
	Auslauf senkrecht	ohne Wärmedämmung	21991.050X	21991.070X	21991.100X	21991.125X
			●	●	●	●
		mit Wärmedämmung*	21992.050X	21992.070X	21992.100X	21992.125X
			●	●	●	●
		mit Wärmedämmung und Heizung	21993.050X	21993.070X	21993.100X	21993.125X
			●	●	●	●

	Auslauf seitlich 3°	ohne Wärmedämmung	-	21994.070X	21994.100X	21994.125X
			-	●	●	●
		mit Wärmedämmung	-	21995.070X	21995.100X	21995.125X
			-	●	●	●
		mit Wärmedämmung und Heizung	-	21996.070X	21996.100X	21996.125X
			-	●	●	●

* auch mit Wärmedämmung nicht brennbar Nr. 19995X (werkseitig montiert) lieferbar

DN 150 auf Anfrage lieferbar.

Aufbauschema siehe Seite 4.

Grundeinheiten

bestehend aus: Ablaufkörper, Kompressionsdichtung und Losflansch

		DN 70	DN 100
	als Aufstockelement **für Aufbauhöhen von 40 bis 270 mm**	21921.070X	21921.100X
		●	●

 **Dichtelemente bitte separat bestellen.**

Maße und Gewichte

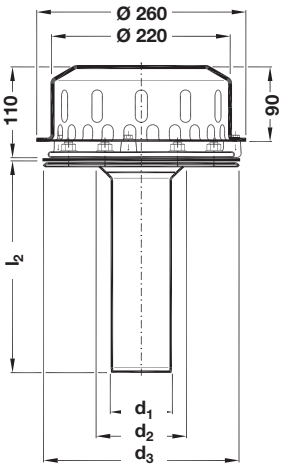

Hauptentwässerung

LORO-DRAINLET® Serie 84 (DL)
Flachdachabläufe, für Freispiegelströmung
nach DIN EN 1253, mit Klemmflansch für Bitumen und Kunststoffabdichtungsbahnen, aus Edelstahl, DN 50 - DN 125

Abflussleistung nach Datenblatt:

LX1384	DN 50 = 5,4 l/s*
LX 846	DN 70 = 6,3 l/s*
LX 873	DN 100 = 6,5 l/s*
LX 874	DN 125 = 9,8 l/s*

Kompletteinheiten
Auslauf senkrecht einteilig
bestehend aus:
Ablaufkörper, Kompressionsdichtung**, Losflansch, Drainlet-Siebkorb
Ausführung a (Ablaufkörper ohne Wärmedämmung)

DN 50: Art.-Nr. 21511.050X	Gewicht: 2,3 kg
DN 70: Art.-Nr. 21511.070X	Gewicht: 2,6 kg
DN 100: Art.-Nr. 21511.100X	Gewicht: 3,8 kg
DN 125: Art.-Nr. 21511.125X	Gewicht: 4,9 kg

Ausführung b (Ablaufkörper mit Wärmedämmung)

DN 50: Art.-Nr. 21512.050X	Gewicht: 2,4 kg
DN 70: Art.-Nr. 21512.070X	Gewicht: 2,6 kg
DN 100: Art.-Nr. 21512.100X	Gewicht: 3,9 kg
DN 125: Art.-Nr. 21512.125X	Gewicht: 5,3 kg

Ausführung c (Ablaufkörper mit Wärmedämmung und Heizung)

DN 50: Art.-Nr. 21513.050X	Gewicht: 2,6 kg
DN 70: Art.-Nr. 21513.070X	Gewicht: 2,7 kg
DN 100: Art.-Nr. 21513.100X	Gewicht: 4,0 kg
DN 125: Art.-Nr. 21513.125X	Gewicht: 5,3 kg

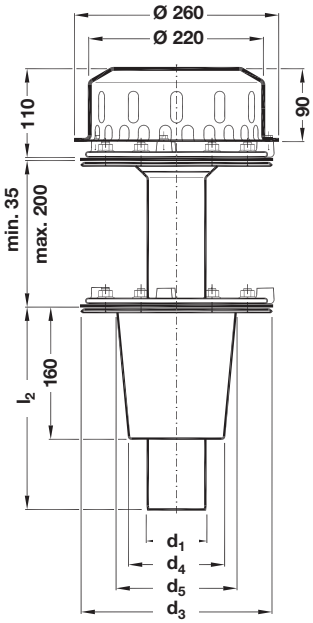

Kompletteinheiten
Auslauf senkrecht, zweiteilig
bestehend aus:
Ablaufkörper, Kompressionsdichtung**, Losflansch, Drainlet-Siebkorb, Unterteil, Kompressionsdichtung**, Losflansch, Dichtelement

Ausführung a (Unterteil ohne Wärmedämmung)

DN 50: Art.-Nr. 21521.050X	Gewicht: 3,5 kg
DN 70: Art.-Nr. 21521.070X	Gewicht: 4,4 kg
DN 100: Art.-Nr. 21521.100X	Gewicht: 6,3 kg
DN 125: Art.-Nr. 21521.125X	Gewicht: 9,2 kg

Ausführung b (Unterteil mit Wärmedämmung)

DN 50: Art.-Nr. 21522.050X	Gewicht: 3,6 kg
DN 70: Art.-Nr. 21522.070X	Gewicht: 4,5 kg
DN 100: Art.-Nr. 21522.100X	Gewicht: 6,4 kg
DN 125: Art.-Nr. 21522.125X	Gewicht: 9,8 kg

Ausführung c (Unterteil mit Wärmedämmung und Heizung)

DN 50: Art.-Nr. 21523.050X	Gewicht: 3,8 kg
DN 70: Art.-Nr. 21523.070X	Gewicht: 4,6 kg
DN 100: Art.-Nr. 21523.100X	Gewicht: 6,5 kg
DN 125: Art.-Nr. 21523.125X	Gewicht: 9,8 kg

DN	d_1	d_2	d_3	d_4	d_5	l_2
50	53	125	245	130	150	260
70	73	125	245	130	150	260
100	102	145	300	160	190	270
125	133	175	330	190	220	280

* Gemäß Prüfanordnung nach DIN EN 1253
** Kann bei Bitumenabdichtungsbahnen entfallen.

Maße und Gewichte

Hauptentwässerung

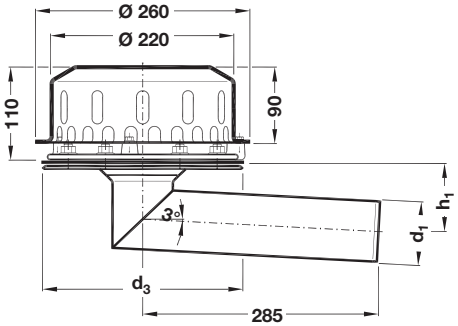

LORO-DRAINLET® Serie 84 (DL)
Flachdachabläufe, für Freispiegelströmung
nach DIN EN 1253, mit Klemmflansch, für Bitumen und Kunststoffabdichtungsbahnen, aus Edelstahl, DN 50 - DN 125

Abflussleistung nach Datenblatt:

LX 888	DN 70 = 5,6 l/s*
LX 855	DN 100 = 6,1 l/s*
LX 890	DN 125 = 9,2 l/s*

Kompletteinheiten
Auslauf seitlich 3°, einteilig
bestehend aus:
Ablaufkörper, Kompressionsdichtung**, Losflansch, Drainlet-Siebkorb

Ausführung a (Ablaufkörper ohne Wärmedämmung)

DN 70: Art.-Nr. 21514.070X	Gewicht: 2,7 kg
DN 100: Art.-Nr. 21514.100X	Gewicht: 4,1 kg
DN 125: Art.-Nr. 21514.125X	Gewicht: 5,2 kg

Ausführung b (Ablaufkörper mit Wärmedämmung)

DN 70: Art.-Nr. 21515.070X	Gewicht: 2,8 kg
DN 100: Art.-Nr. 21515.100X	Gewicht: 4,3 kg
DN 125: Art.-Nr. 21515.125X	Gewicht: 5,4 kg

Ausführung c (Ablaufkörper mit Wärmedämmung und Heizung)

DN 70: Art.-Nr. 21516.070X	Gewicht: 3,2 kg
DN 100: Art.-Nr. 21516.100X	Gewicht: 4,7 kg
DN 125: Art.-Nr. 21516.125X	Gewicht: 5,9 kg

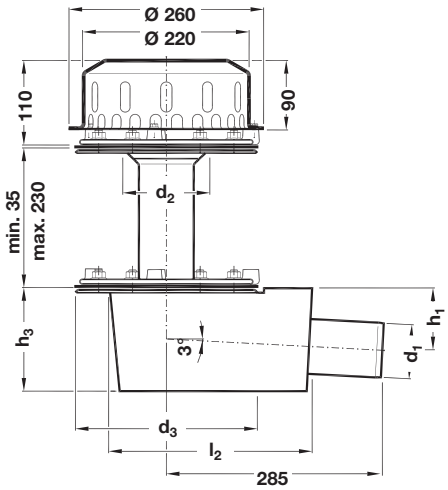

Kompletteinheiten
Auslauf seitlich 3°, zweiteilig
bestehend aus:
Ablaufkörper, Kompressionsdichtung**, Losflansch, Drainlet-Siebkorb, Unterteil, Kompressionsdichtung**, Losflansch, Dichtelement

Ausführung a (Unterteil ohne Wärmedämmung)

DN 70: Art.-Nr. 21524.070X	Gewicht: 4,1 kg
DN 100: Art.-Nr. 21524.100X	Gewicht: 6,7 kg
DN 125: Art.-Nr. 21524.125X	Gewicht: 9,4 kg

Ausführung b (Unterteil mit Wärmedämmung)

DN 70: Art.-Nr. 21525.070X	Gewicht: 4,7 kg
DN 100: Art.-Nr. 21525.100X	Gewicht: 7,3 kg
DN 125: Art.-Nr. 21525.125X	Gewicht: 9,1 kg

Ausführung c (Unterteil mit Wärmedämmung und Heizung)

DN 70: Art.-Nr. 21526.070X	Gewicht: 5,2 kg
DN 100: Art.-Nr. 21526.100X	Gewicht: 8,1 kg
DN 125: Art.-Nr. 21526.125X	Gewicht: 10,5 kg

DN	d_1	d_2	d_3	h_1	h_3	l_2
70	73	125	245	80	137	260
100	102	145	300	103	174	270
125	133	175	330	121	200	280

* Gemäß Prüfanordnung nach DIN EN 1253
** Kann bei Bitumenabdichtungsbahnen entfallen.

Maße und Gewichte

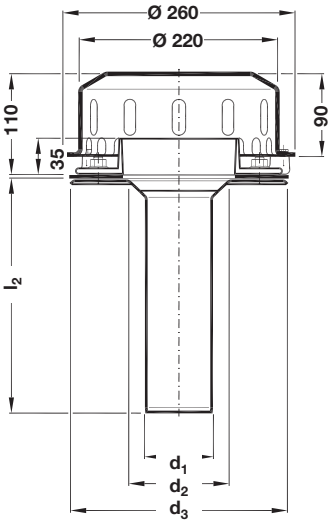

Notentwässerung

LORO-DRAINLET® Serie 84 (DL)
Flachdachabläufe, als Notabläufe,
für Freispiegelströmung
nach DIN EN 1253 mit Klemmflansch für Bitumen und Kunststoff-abdichtungsbahnen, aus Edelstahl, DN 50 - DN 100

Abflussleistung nach Datenblatt:

LX1385	DN 50 = 7,5 l/s*
LX 848	DN 70 = 9,0 l/s*
LX 875	DN 100 = 9,0 l/s*

Kompletteinheiten
Auslauf senkrecht, einteilig
bestehend aus:
Ablaufkörper, Kompressionsdichtung**, Losflansch mit Stauelement, Drainlet-Siebkorb

Ausführung a (Ablaufkörper ohne Wärmedämmung)

DN 50: Art.-Nr. 21711.050X	Gewicht: 1,4 kg
DN 70: Art.-Nr. 21711.070X	Gewicht: 2,7 kg
DN 100: Art.-Nr. 21711.100X	Gewicht: 3,9 kg

Ausführung b (Ablaufkörper mit Wärmedämmung)

DN 50: Art.-Nr. 21712.050X	Gewicht: 2,5 kg
DN 70: Art.-Nr. 21712.070X	Gewicht: 2,6 kg
DN 100: Art.-Nr. 21712.100X	Gewicht: 3,9 kg

Ausführung c (Ablaufkörper mit Wärmedämmung und Heizung)

DN 50: Art.-Nr. 21713.050X	Gewicht: 2,7 kg
DN 70: Art.-Nr. 21713.070X	Gewicht: 2,7 kg
DN 100: Art.-Nr. 21713.100X	Gewicht: 4,1 kg

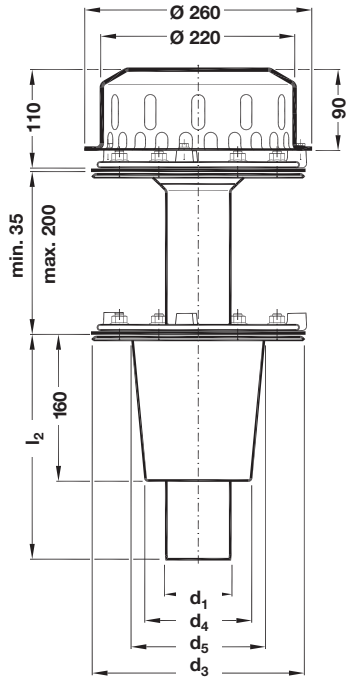

Kompletteinheiten
Auslauf senkrecht, zweiteilig
bestehend aus:
Ablaufkörper, Kompressionsdichtung**, Losflansch mit Stauelement, Drainlet-Siebkorb, Unterteil, Kompressionsdichtung**, Losflansch, Dichtelement

Ausführung a (Unterteil ohne Wärmedämmung)

DN 50: Art.-Nr. 21721.050X	Gewicht: 4,1 kg
DN 70: Art.-Nr. 21721.070X	Gewicht: 4,5 kg
DN 100: Art.-Nr. 21721.100X	Gewicht: 7,1 kg

Ausführung b (Unterteil mit Wärmedämmung)

DN 50: Art.-Nr. 21722.050X	Gewicht: 4,2 kg
DN 70: Art.-Nr. 21722.070X	Gewicht: 4,5 kg
DN 100: Art.-Nr. 21722.100X	Gewicht: 7,1 kg

Ausführung c (Unterteil mit Wärmedämmung und Heizung)

DN 50: Art.-Nr. 21723.050X	Gewicht: 4,7 kg
DN 70: Art.-Nr. 21723.070X	Gewicht: 4,7 kg
DN 100: Art.-Nr. 21723.100X	Gewicht: 7,3 kg

DN	d_1	d_2	d_3	d_4	d_5	l_2
50	53	125	245	130	150	260
70	73	125	245	130	150	260
100	102	145	300	160	190	270

* Gemäß Prüfanordnung nach DIN EN 1253
** Kann bei Bitumenabdichtungsbahnen entfallen.

Maße und Gewichte

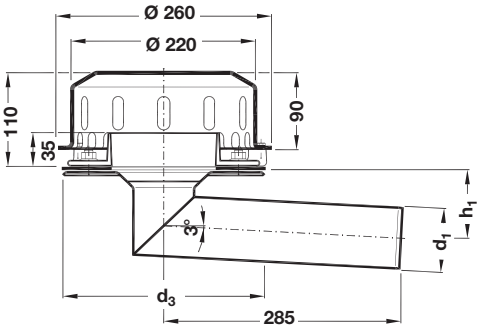

Notentwässerung

LORO-DRAINLET® Serie 84 (DL)
Flachdachabläufe, als Notabläufe,
für Freispiegelströmung
nach DIN EN 1253, mit Klemmflansch für Bitumen und Kunststoff-abdichtungsbahnen, aus Edelstahl, DN 70 - DN 100

Abflussleistung nach Datenblatt:

LX 889 DN 70 = 10,0 l/s*
LX 854 DN 100 = 11,0 l/s*

Kompletteinheiten

Auslauf seitlich 3°, einteilig
bestehend aus:
Ablaufkörper, Kompressionsdichtung**, Losflansch mit Stauelement, Drainlet-Siebkorb

Ausführung a (Ablaufkörper ohne Wärmedämmung)
DN 70: Art.-Nr. 21714.070X Gewicht: 2,9 kg
DN 100: Art.-Nr. 21714.100X Gewicht: 4,4 kg

Ausführung b (Ablaufkörper mit Wärmedämmung)
DN 70: Art.-Nr. 21715.070X Gewicht: 2,8 kg
DN 100: Art.-Nr. 21715.100X Gewicht: 4,4 kg

Ausführung c (Ablaufkörper mit Wärmedämmung und Heizung)
DN 70: Art.-Nr. 21716.070X Gewicht: 3,3 kg
DN 100: Art.-Nr. 21716.100X Gewicht: 4,9 kg

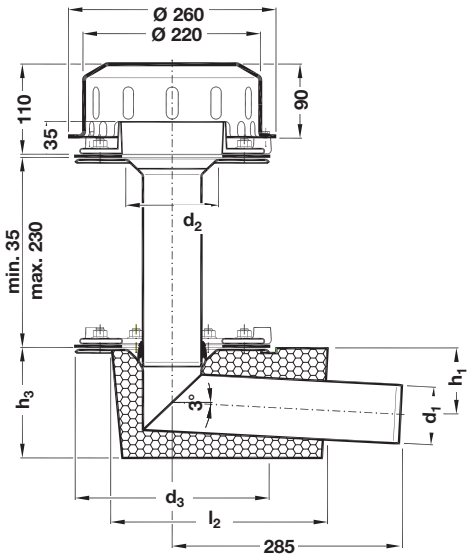

Kompletteinheiten

Auslauf seitlich 3°, zweiteilig
bestehend aus:
Ablaufkörper, Kompressionsdichtung**, Losflansch mit Stauelement, Drainlet-Siebkorb, Unterteil, Kompressionsdichtung**, Losflansch, Dichtelement

Ausführung a (Unterteil ohne Wärmedämmung)
DN 70: Art.-Nr. 21734.070X Gewicht: 4,8 kg
DN 100: Art.-Nr. 21734.100X Gewicht: 7,9 kg

Ausführung b (Unterteil mit Wärmedämmung)
DN 70: Art.-Nr. 21735.070X Gewicht: 5,2 kg
DN 100: Art.-Nr. 21735.100X Gewicht: 7,5 kg

Ausführung c (Untereil mit Wärmedämmung und Heizung)
DN 70: Art.-Nr. 21736.070X Gewicht: 5,3 kg
DN 100: Art.-Nr. 21736.100X Gewicht: 8,2 kg

DN	d_1	d_2	d_3	h_1	h_3	l_2
70	73	125	245	80	137	260
100	102	145	300	103	174	270

* Gemäß Prüfanordnung nach DIN EN 1253
** Kann bei Bitumenabdichtungsbahnen entfallen.

Maße und Gewichte

Sonderteile

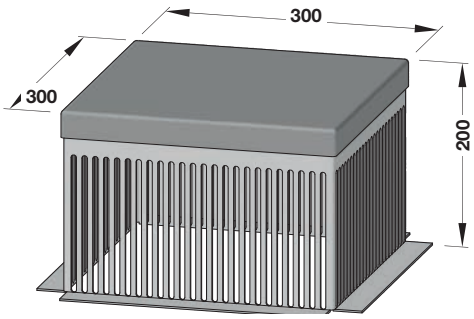

Kontrollschacht für LORO-DRAINLET® Dachabläufe
aus Edelstahl
Art.-Nr. 19973.000X Gewicht: 3,3 kg

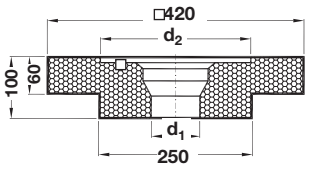

LORO-DRAINLET® Wärmedämmung
aus Foamglas, nicht brennbar

Art.-Nr.	DN	d_1	d_2	kg
19845.070X	70	80	247	0,4
19845.100X	100	112	303	0,6
19845.125X	125	145	333	0,8

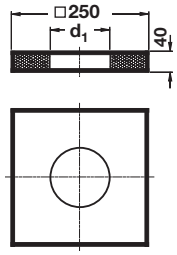

LORO-DRAINLET® Ausgleichsstück
aus Foamglas, nicht brennbar

Art.-Nr.	DN	d_1	kg
19844.070X	70	80	0,2
19844.100X	100	112	0,3
19844.125X	125	145	0,4

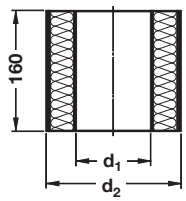

Wärmedämmung, nicht brennbar
Die Wärmedämmung wird werkseitig auf LORO-DRAINLET® Flachdachabläufe, ohne Wärmedämmung (Ausf. a) vormontiert

Art.-Nr.	DN	d_1	d_2	kg
19995.070X	70	73	150	0,2
19995.100X	100	102	180	0,3
19995.125X	125	133	220	0,4

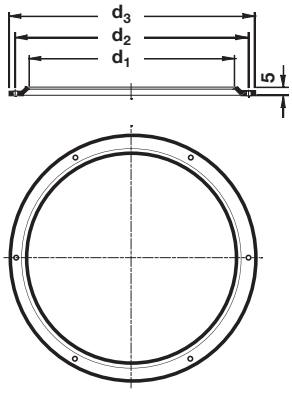

LORO-DRAINLET® Befestigungsflansch
aus Stahl, feuerverzinkt

Art.-Nr.	DN	d_1	d_2	d_3	kg
21910.070X	70	237	265	285	0,2
21910.100X	100	292	320	340	0,3
21910.125X	125	322	350	370	0,4

Maße und Gewichte

Zubehör

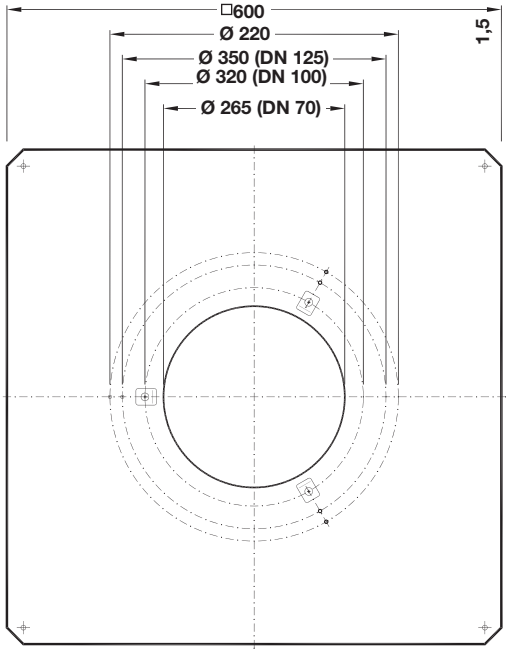

LORO-DRAINLET® Verstärkungsblech
aus Stahl, feuerverzinkt,
einschließlich Befestigungslaschen und Schrauben
für Einbau in Trapezblechdächer

Art.-Nr. 19975.000X Gewicht: 3,9 kg

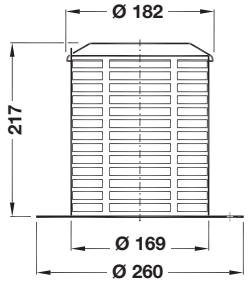

LORO-DRAINLET® Siebeinheit für Umkehrdach
aus Edelstahl,
bestehend aus: Siebkorb und Siebdeckel
für Aufbauhöe 210 mm
Art.-Nr. 19495.000X Gewicht: 1,4 kg

für Aufbauhöhe 500 mm
Art.-Nr. 19496.000X Gewicht: 2,0 kg

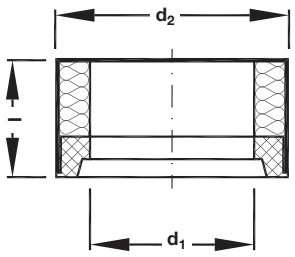

LORO-DRAINLET® Verbund-Isolierstück
Stahl, feuerverzinkt, mit zusätzlicher Innenbeschichtung
auch für beheizbare Abläufe

Art.-Nr.	DN	d_1	d_2	l	kg
19974.070X	70	73	102	57	0,2
19974.100X	100	102	133	47	0,3



Heizbandkabel für LORO Abläufe
Art.-Nr. 19853.000X Gewicht: 0,3 kg

Aussparungsmaße

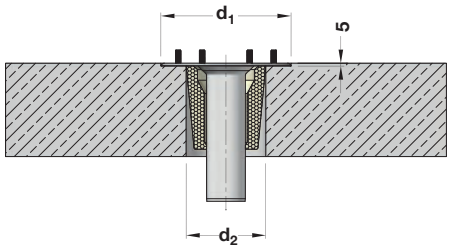

LORO-DRAINLET® Dachabläufe
DN 50, DN 70, DN 100 und DN 125
in Beton-Flachdächern

Kernbohrung einstufig
für LORO-DRAINLET® Ablaufkörper
und LORO-DRAINLET® Unterteil

DN	d_1	d_2
50	260	122/158*
70	260	122/158*
100	320	142/200*
125	340	172/230*

* Kernbohrung für LORO-DRAINLET® Unterteil mit Wärmedämmung (zweiteilige Ausführung).

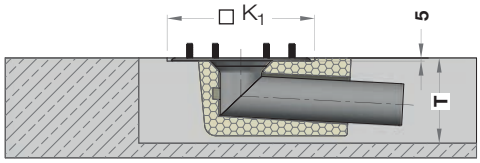

Auslauf seitlich

	Aussparungstiefe T		Aussparungsbreite B	
DN	a	b	a	b
70	130	150	140	160
100	170	190	160	200
125	200	210	190	230

	Aussparung □K_1	
DN	a	b
70	260	260
100	320	320
125	340	340

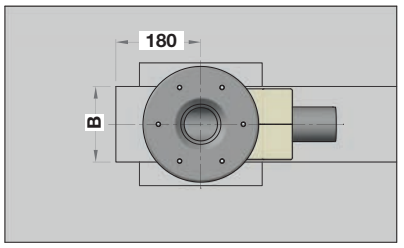

a = ohne Wärmedämmung
b = mit Wärmedämmung

Zum Verfüllen eine untere Schalungsplatte anfertigen und befestigen. Ablauf kurz anheben und verfüllen. Ablauf wieder in seine Position bringen.

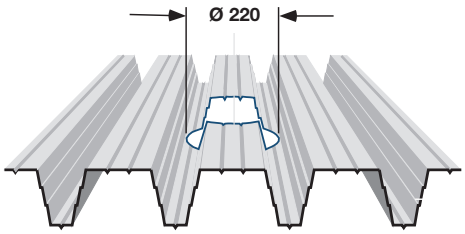

LORO-DRAINLET® Dachabläufe
DN 50, DN 70, DN 100 und DN 125
für den Einbau in Trapezblechdächer

- für LORO-DRAINLET® Ablaufkörper mit Klemmflansch
- für LORO-DRAINLET® Unterteil mit Klemmflansch

LORO-DRAINLET® Dachabläufe,
DN 50, DN 70, DN 100 und DN 125,
für den Einbau in Kastenrinnen

- Kastenrinne gemäß Lochbild vorlochen (ø 16 mm). Losflansch kann als Lochschablone verwendet werden.
  Bei der Montage des Ablaufs ist darauf zu achten, dass sich die Gewindebolzen mittig in den vorgelochten Bohrungen befinden.

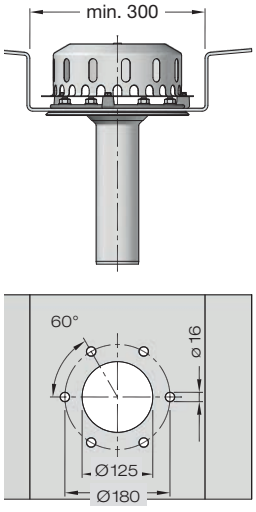

DN 50/DN 70

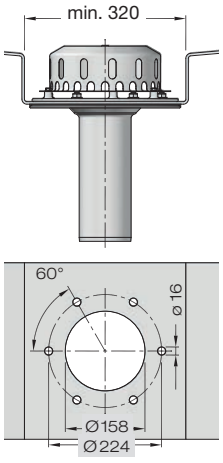

DN 100

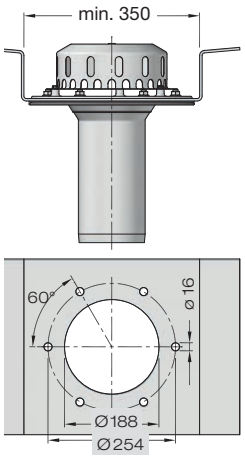

DN 125

Achtung: Entsprechende Längenausdehnungen der Rinne sind zu berücksichtigen.

Verlegeanleitung

LORO-DRAINLET® Flachdachabläufe/Notabläufe

für Freispiegelströmung, Serie 84

mit Klemmflansch, aus Edelstahl, DN 50, DN 70, DN 100 und DN 125

LORO-DRAINJET® Schnellabläufe/Notabläufe

für Druckströmung, Serie 49

mit Klemmflansch, aus Edelstahl, DN 50, DN 70 und DN 100

Systemübersicht

Für Flachdach



Serie 84 (DL)	Serie 84 (DL) Notablauf	Serie 49 (DJ)	Serie 49 (DJ) Notablauf
 **Ausf. a:** DN 50: 21511.050X DN 70: 21511.070X DN 100: 21511.100X DN 125: 21511.125X **Ausf. b:** DN 50: 21512.050X DN 70: 21512.070X DN 100: 21512.100X DN 125: 21512.125X **Ausf. c:** DN 50: 21513.050X DN 70: 21513.070X DN 100: 21513.100X DN 125: 21513.125X	 **Ausf. a:** DN 50: 21711.050X DN 70: 21711.070X DN 100: 21711.100X **Ausf. b:** DN 50: 21712.050X DN 70: 21712.070X DN 100: 21712.100X **Ausf. c:** DN 50: 21713.050X DN 70: 21713.070X DN 100: 21713.100X	 **Ausf. a:** DN 50: 21111.050X DN 70: 21111.070X DN 100: 21111.100X **Ausf. b:** DN 50: 21112.050X DN 70: 21112.070X DN 100: 21112.100X **Ausf. c:** DN 50: 21113.050X DN 70: 21113.070X DN 100: 21113.100X	 **Ausf. a:** DN 50: 21311.050X DN 70: 21311.070X DN 100: 21311.100X **Ausf. b:** DN 50: 21312.050X DN 70: 21312.070X DN 100: 21312.100X **Ausf. c:** DN 50: 21313.050X DN 70: 21313.070X DN 100: 21313.100X
 **Ausf. a:** DN 50: 21521.050X DN 70: 21521.070X DN 100: 21521.100X DN 125: 21521.125X **Ausf. b:** DN 50: 21522.050X DN 70: 21522.070X DN 100: 21522.100X DN 125: 21522.125X **Ausf. c:** DN 50: 21523.050X DN 70: 21523.070X DN 100: 21523.100X DN 125: 21523.125X	 **Ausf. a:** DN 50: 21721.050X DN 70: 21721.070X DN 100: 21721.100X **Ausf. b:** DN 50: 21722.050X DN 70: 21722.070X DN 100: 21722.100X **Ausf. c:** DN 50: 21723.050X DN 70: 21723.070X DN 100: 21723.100X	 **Ausf. a:** DN 50: 21121.050X DN 70: 21121.070X DN 100: 21121.100X **Ausf. b:** DN 50: 21122.050X DN 70: 21122.070X DN 100: 21122.100X **Ausf. c:** DN 50: 21123.050X DN 70: 21123.070X DN 100: 21123.100X	 **Ausf. a:** DN 50: 21321.050X DN 70: 21321.070X DN 100: 21321.100X **Ausf. b:** DN 50: 21322.050X DN 70: 21322.070X DN 100: 21322.100X **Ausf. c:** DN 50: 21323.050X DN 70: 21323.070X DN 100: 21323.100X

Serie DL	Serie DL Notablauf	Serie DJ	Serie DJ Notablauf
 **Ausf. a:** DN 50: 21511.050X DN 70: 21511.070X DN 100: 21511.100X DN 125: 21511.125X **Ausf. b:** DN 50: 21512.050X DN 70: 21512.070X DN 100: 21512.100X DN 125: 21512.125X **Ausf. c:** DN 50: 21513.050X DN 70: 21513.070X DN 100: 21513.100X DN 125: 21513.125X	 **Ausf. a:** DN 50: 21711.050X DN 70: 21711.070X DN 100: 21711.100X **Ausf. b:** DN 50: 21712.050X DN 70: 21712.070X DN 100: 21712.100X **Ausf. c:** DN 50: 21713.050X DN 70: 21713.070X DN 100: 21713.100X	 **Ausf. a:** DN 50: 21111.050X DN 70: 21111.070X DN 100: 21111.100X **Ausf. b:** DN 50: 21112.050X DN 70: 21112.070X DN 100: 21112.100X **Ausf. c:** DN 50: 21113.050X DN 70: 21113.070X DN 100: 21113.100X	 **Ausf. a:** DN 50: 21311.050X DN 70: 21311.070X DN 100: 21311.100X **Ausf. b:** DN 50: 21312.050X DN 70: 21312.070X DN 100: 21312.100X **Ausf. c:** DN 50: 21313.050X DN 70: 21313.070X DN 100: 21313.100X

Ausf. a = ohne Wärmedämmung, Ausf. b = mit Wärmedämmung, Ausf. c = mit Wärmedämmung und Heizung

Begleitheizung

Wir empfehlen, nach Prüfung Dachabläufe und Leitungen in frostgefährdeten Bereichen gegebenenfalls mit einer bauseitigen Begleitheizung zu versehen (s. DIN EN 12056, Teil 1, bzw. DIN 1986, Teil 100).

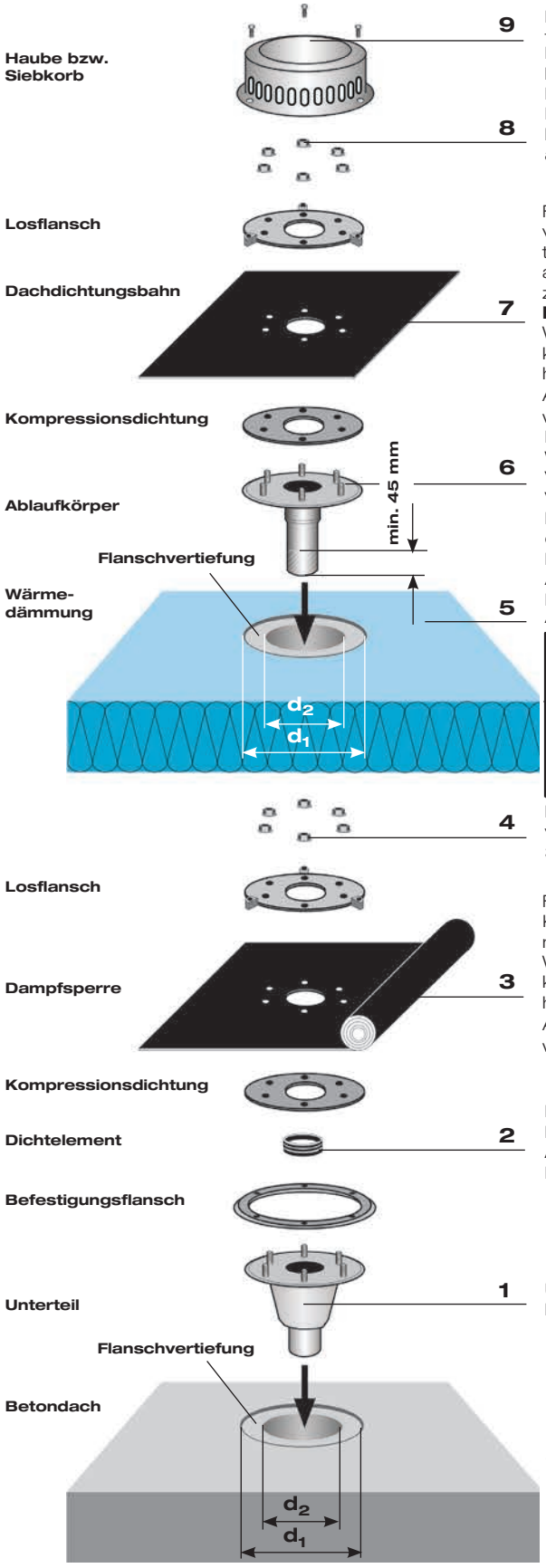

Diese Verlegeanleitung gilt auch für die Flachdach-Notabläufe!

a.) Einbau im Betondach

Haube bzw. Siebkorb mit beiliegenden 3 Stück Befestigungsschrauben mit Losflansch verschrauben. Befestigung handfest bis max. 5 Nm.
Losflansch mit beiliegenden 6 Stück Sechskantflanschmuttern M 10 mit Ablaufkörper verschrauben. Anzieh-Drehmoment: 20 Nm (Dachdichtungsbahn aus Bitumen) bzw. 30 Nm (Dachdichtungsbahn aus Kunststoff).
Nach der Fachregel für Abdichtungen (Flachdachrichtlinie Ausgabe Januar 2026) müssen die Muttern der Flanschverbindungen 3x angezogen werden.

Für das Vorlochen der Dachdichtungsbahn Losflansch als Lochschablone verwenden. Die Kompressionsdichtung ist auf dem Festflansch unter der Dachdichtungsbahn anzuordnen. Kompressionsdichtung für Dachdichtungsbahnen aus Bitumen nicht erforderlich. Bituminöse Abdichtungen sind im Klemmbereich zweilagig auszuführen. **Die Verarbeitungsrichtlinien der Dachbahnhersteller sind zu beachten.**
Wenn eine zweite Kompressionsdichtung unter dem Losflansch erforderlich ist, kann diese bauseits aus demselben Material wie die Dachdichtungsbahn hergestellt werden. Der Losflansch kann auch hier als Schablone genutzt werden. Alternativ kann eine zweite Kompressionsdichtung im LOROWERK angefordert werden.
Das Auslaufende des Ablaufkörpers mit Gleitmittel einstreichen und durch die Wärmedämmung in Dichtelement des Unterteils einschieben. Kontrollieren, dass Verbindung mit Unterteil korrekt durchgeführt ist.
Verstellbereich des Ablaufkörpers: 35 - 200 mm.
Bei Wärmedämmungen über 200 mm Stärke LORO-X Rohr als Verlängerung einsetzen.
Bei Wärmedämmungen unter 150 mm Stärke ist das Ablaufrohr des Ablaufkörpers entsprechend zu kürzen.
Erforderlicher Mindesteinschub: 45 mm.
Aussparungsmaße der Wärmedämmung:

DN	d_1	d_2
50	260	122
70	260	122
100	320	142
125	340	172

Losflansch mit beiliegenden 6 Stück Sechskantflanschmuttern M 10 mit Unterteil verschrauben. Anzieh-Drehmoment: 20 Nm (Dampfsperrbahn aus Bitumen) bzw. 30 Nm (Dampfsperrbahn aus Kunststoff).

Für das Vorlochen der Dampfsperre Losflansch als Lochschablone verwenden. Die Kompressionsdichtung ist auf dem Festflansch unter der Dampfsperrbahn anzuordnen. Kompressionsdichtung für Dampfsperrbahnen aus Bitumen nicht erforderlich. Wenn eine zweite Kompressionsdichtung unter dem Losflansch erforderlich ist, kann diese bauseits aus demselben Material wie die Dampfsperrbahn hergestellt werden. Der Losflansch kann auch hier als Schablone genutzt werden. Alternativ kann eine zweite Kompressionsdichtung im LOROWERK angefordert werden.

LORO-X Dichtelement in die Muffe des Unterteils einsetzen und flächendeckend mit LORO-X Gleitmittel einstreichen.
Achtung: Auf einwandfreien Sitz des Dichtelementes achten, um die Rückstausicherheit zu gewährleisten.

Unterteil einsetzen und befestigen, z.B. mit Befestigungsflansch, Nr. 21910X. Dieser Artikel ist nicht im Standard-Lieferumfang enthalten. Bitte separat bestellen.

Für Betondach

DN	d_1	d_2
50	260	122/158*
70	260	122/158*
100	320	142/200*
125	340	172/230*

* Kernbohrung für LORO-DRAINLET®/DRAINJET® Unterteil mit Wärmedämmung (zweiteilige Ausführung).

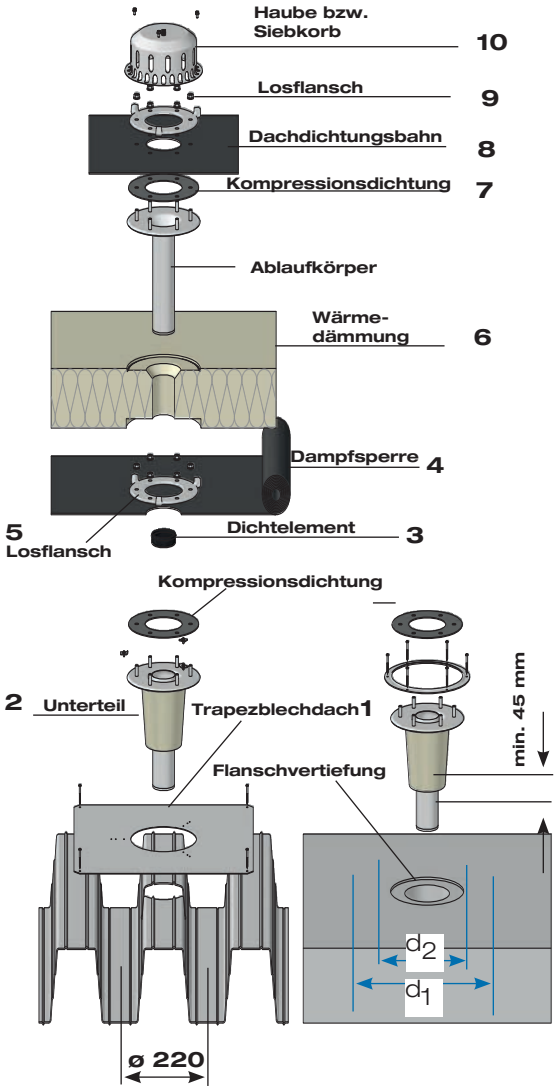

b.) Einbau im Trapezblechdach

Haube bzw. Siebkorb mit beiliegenden 3 Stück Befestigungsschrauben mit Losflansch verschrauben. Befestigung handfest bis max. 5 Nm.
Losflansch mit beiliegenden 6 Stück Sechskantflanschmuttern M 10 mit Ablaufkörper verschrauben. Anzieh-Drehmoment: 20 Nm (Dachdichtungsbahn aus Bitumen) bzw. 30 Nm (Dachdichtungsbahn aus Kunststoff).
Nach der Fachregel für Abdichtungen (Flachdachrichtlinie Ausgabe Januar 2026) müssen die Muttern der Flanschverbindungen 3x angezogen werden.

Für das Vorlochen der Dachdichtungsbahn Losflansch als Lochschablone verwenden. Die Kompressionsdichtung ist auf dem Festflansch unter der Dachdichtungsbahn anzuordnen. Kompressionsdichtung für Dachdichtungsbahnen aus Bitumen nicht erforderlich. Bituminöse Abdichtungen sind im Klemmbereich zweilagig auszuführen. **Die Verarbeitungsrichtlinien der Dachbahnhersteller sind zu beachten.**
Wenn eine zweite Kompressionsdichtung unter dem Losflansch erforderlich ist, kann diese bauseits aus demselben Material wie die Dachdichtungsbahn hergestellt werden. Der Losflansch kann auch hier als Schablone genutzt werden. Alternativ kann eine zweite Kompressionsdichtung im LOROWERK angefordert werden.

Das Auslaufende des Ablaufkörpers mit Gleitmittel einstreichen und durch die Wärmedämmung in Dichtelement des Unterteils einschieben. Kontrollieren, dass Verbindung mit Unterteil korrekt durchgeführt ist.
Verstellbereich des Ablaufkörpers: 35 - 200 mm.
Bei Wärmedämmungen über 200 mm Stärke LORO-X Rohr als Verlängerung einsetzen.
Bei Wärmedämmungen unter 150 mm Stärke ist das Ablaufrohr des Ablaufkörpers entsprechend zu kürzen.
Erforderlicher Mindesteinschub: 45 mm.
Aussparungsmaße der Wärmedämmung:

DN	d_1	d_2
50	260	122
70	260	122
100	320	142
125	340	172

Losflansch mit beiliegenden 6 Stück Sechskantflanschmuttern M 10 mit Unterteil verschrauben. Anzieh-Drehmoment: 20 Nm (Dampfsperrbahn aus Bitumen) bzw. 30 Nm (Dampfsperrbahn aus Kunststoff).

Für das Vorlochen der Dampfsperre Losflansch als Lochschablone verwenden. Die Kompressionsdichtung ist auf dem Festflansch unter der Dampfsperrbahn anzuordnen. Kompressionsdichtung für Dampfsperrbahnen aus Bitumen nicht erforderlich. Wenn eine zweite Kompressionsdichtung unter dem Losflansch erforderlich ist, kann diese bauseits aus demselben Material wie die Dampfsperrbahn hergestellt werden. Der Losflansch kann auch hier als Schablone genutzt werden. Alternativ kann eine zweite Kompressionsdichtung im LOROWERK angefordert werden.

LORO-X Dichtelement in die Muffe des Unterteils einsetzen und flächendeckend mit LORO-X Gleitmittel einstreichen.
Achtung: Auf einwandfreien Sitz des Dichtelementes achten, um die Rückstausicherheit zu gewährleisten.

Unterteil einsetzen und mittels beigefügten Laschen fixieren. Alternativ: Befestigungsflansch, Nr. 21910X, verwenden. Dieser Artikel ist nicht im Standard-Lieferumfang enthalten. Bitte separat bestellen.

Verstärkungsblech mit Trapezblechdach nach DIN 18807 Teil 3 Beispiel "a" verschrauben. Verstärkungsblech, Art.-Nr. 19975.000X, ist nicht im Standard-Lieferumfang enthalten. Bitte separat bestellen.

c.) Einbau in Kastenrinne

LORO-DRAINLET®/DRAINJET® Flachdachabläufe, DN 50, DN 70, DN 100 und DN 125, für den Einbau <u>in Kastenrinnen</u>

- Kastenrinne gemäß Lochbild vorlochen (ø 16 mm). Losflansch kann als Lochschablone verwendet werden.
  Bei der Montage des Ablaufs ist darauf zu achten, dass sich die Gewindebolzen mittig in den vorgelochten Bohrungen befinden.
  Achtung: Entsprechende Längenausdehnungen der Rinne sind zu berücksichtigen.
  Achtung:
  Ist die Kastenrinne aus Kupfer gefertigt, muss im LOROWERK eine zweite Kompressionsdichtung angefordert werden, die mit dem Losflansch in der Rinne verklemmt wird.

Haube bzw. Siebkorb mit beiliegenden 3 Stück Befestigungsschrauben mit Losflansch verschrauben. Befestigung handfest bis max. 5 Nm.
Losflansch mit beiliegenden 6 Stück Sechskantflanschmuttern M 10 mit Ablaufkörper verschrauben. Anzieh-Drehmoment: 20 Nm.

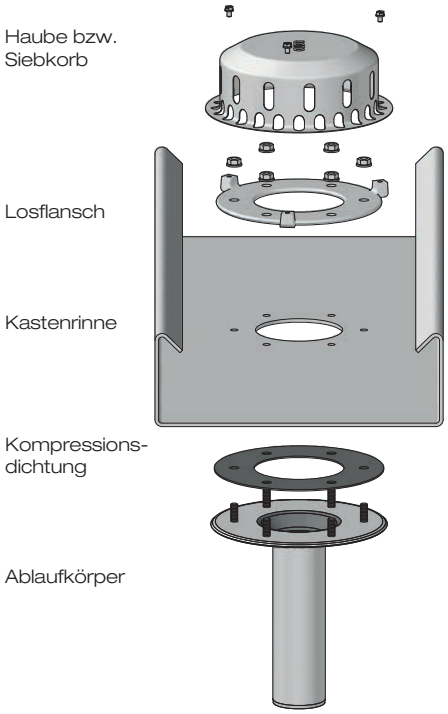

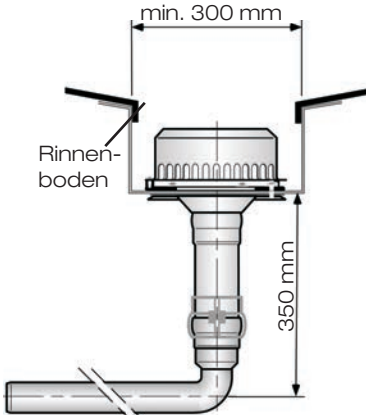

DRAINLET

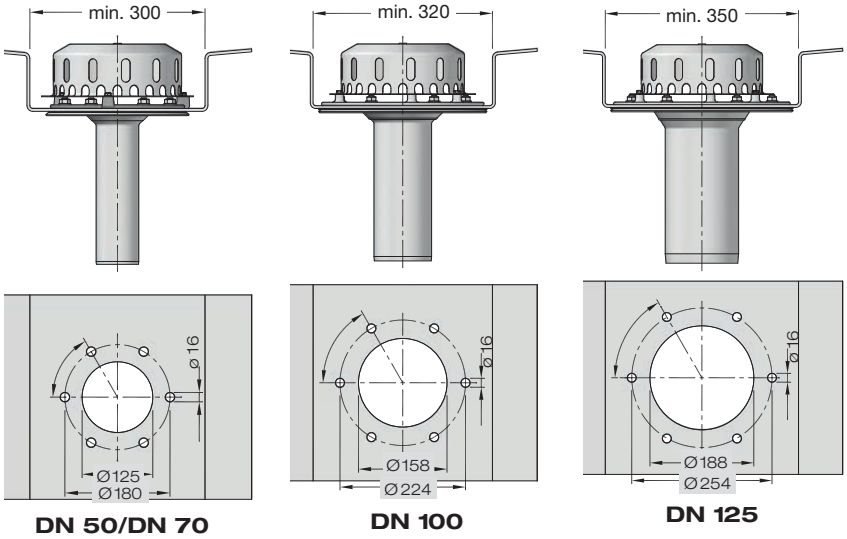

DN 50/DN 70 **DN 100** **DN 125**

DRAINJET

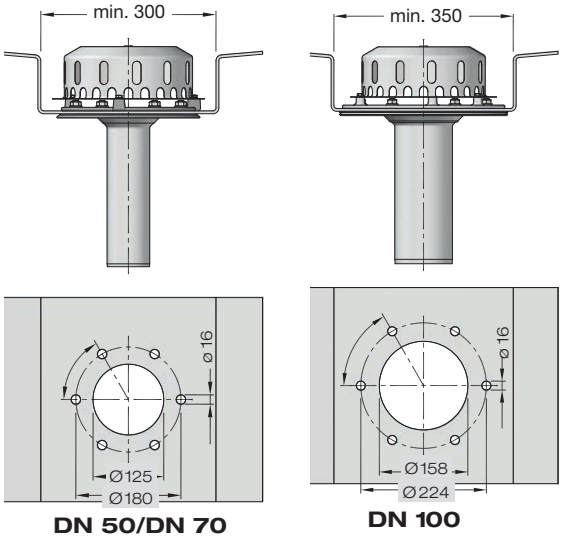

DN 50/DN 70 **DN 100**

Flachdachabläufe sind nach DIN 1986, Teil 30, zu warten.
Umwelteinflüsse sind zusätzlich zu berücksichtigen.
Diese Verlegeanleitung bitte auch dem Hausinstallateur aushändigen!

Datenblatt LX 1384

Dachentwässerung

Serie 84 DRAINLET®

Hauptentwässerung

Freispiegelströmung

Silent Power

Abfluss:	**5,4 l/s**
Wasserhöhe:	**35 mm**
Eingrifftiefe:	**-**
Nennweite:	**DN 50**
LX-Nummer:	**LX 1384**
Wehrhöhe:	**0 mm**
Haube:	**belüftet**
Fallleitung:	**nicht belüftet**
Fallleitungshöhe:	**4,2 m**
Entwässerung:	**in Grundleitung**

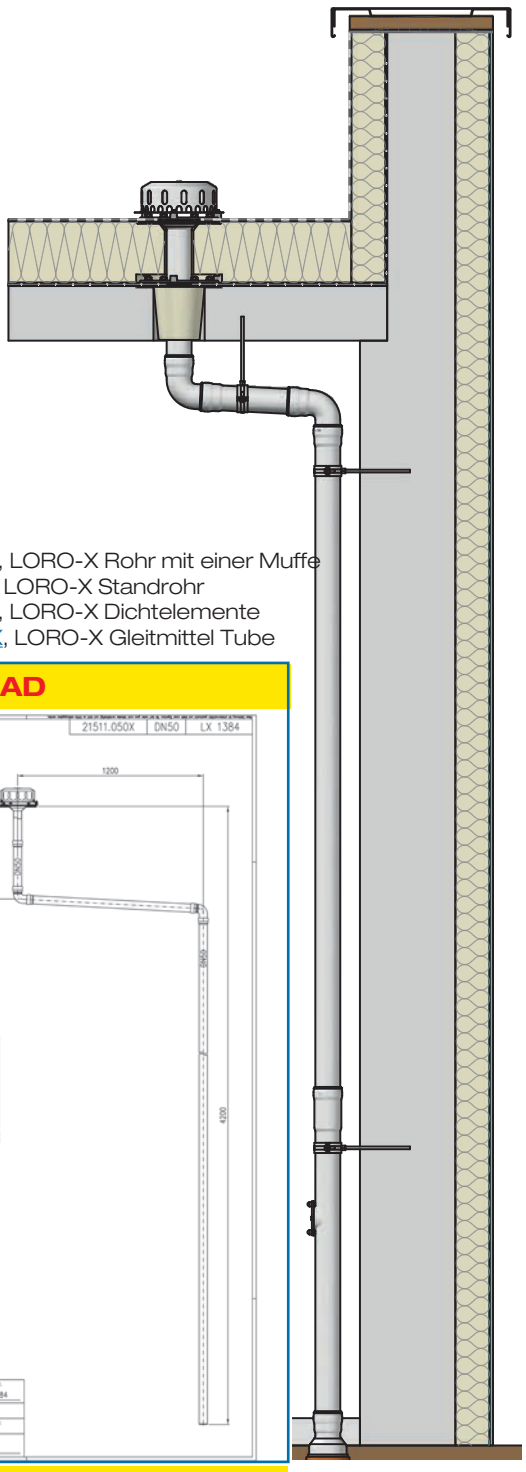

LX 1384 Stückliste

1 x Art.-Nr. Ablauf auf Seite 2 auswählen!
1 x Art.-Nr. 01401.050X, LORO-X Rohr mit einer Muffe
2 x Art.-Nr. 00350.050X, LORO-X Bogen
1 x Art.-Nr. 01201.050X, LORO-X Rohr mit einer Muffe
1 x Art.-Nr. 01004.050X, LORO-X Rohr mit einer Muffe
1 x Art-Nr. 05510.050X, LORO-X Standrohr
6 x Art.-Nr. 00911.050X, LORO-X Dichtelemente
1 x Art.-Nr. 00986.000X, LORO-X Gleitmittel Tube

hQ - Abflusskurve

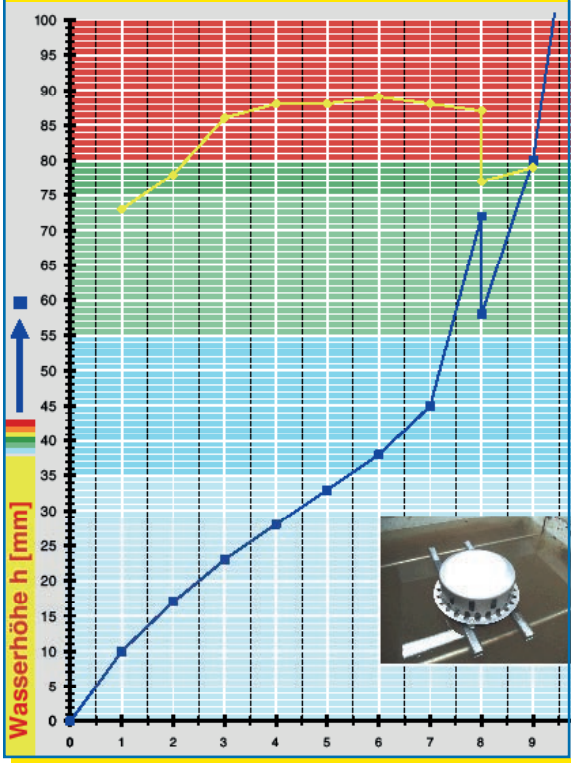

Systemleistung

CAD

Systemform

Wasserhöhe	mm	5	10	15	20	25	30	35	40	45	50	55	60	65	70	75
Abfluss	l/s		1,0	1,7	2,5	3,4	4,4	5,4	6,3	7,0	7,2	7,4	7,5	7,7	7,9	8,8
			Silent Power													

Bitte den entsprechenden Ablauf auswählen!

DN 50

LX1384-5X
Ablauf Art.-Nr. 21511.050X

einteilig
Klemmflansch
für Bitumen und Kunststoff-Abdichtungsbahnen



LX1384-6X
Ablauf Art.-Nr. 21521.050X

zweiteilig
Klemmflansch
für Bitumen und Kunststoff-Abdichtungsbahnen



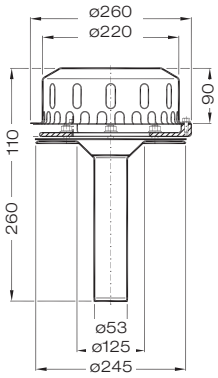

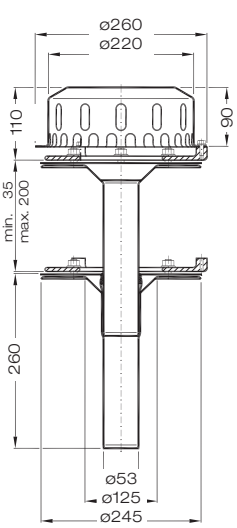



LX1384-7X
Ablauf Art.-Nr. 21512.050X

einteilig
Klemmflansch
für Bitumen und Kunststoff-Abdichtungsbahnen



LX1384-8X
Ablauf Art.-Nr. 21522.050X

zweiteilig
Klemmflansch
für Bitumen und Kunststoff-Abdichtungsbahnen



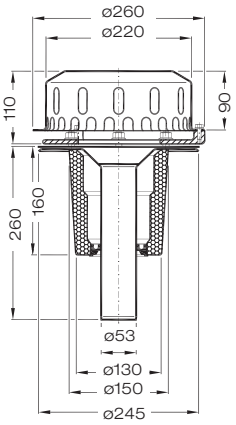

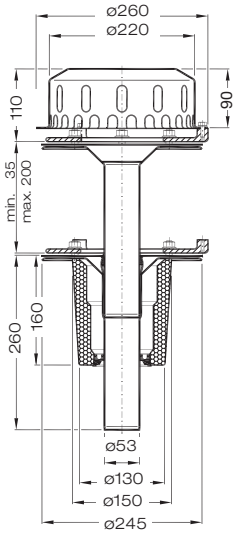



LX1384-9X
Ablauf Art.-Nr. 21513.050X

einteilig
Klemmflansch
für Bitumen und Kunststoff-Abdichtungsbahnen



LX1384-10X
Ablauf Art.-Nr. 21523.050X

zweiteilig
Klemmflansch
für Bitumen und Kunststoff-Abdichtungsbahnen



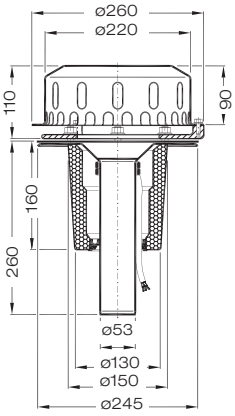

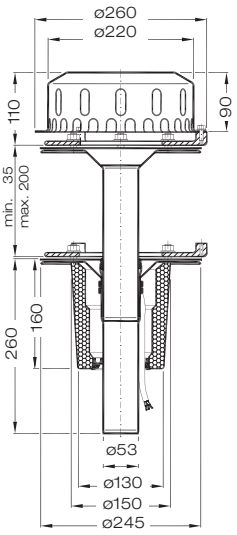



Begleitheizung: Wir empfehlen, nach Prüfung Dachabläufe und Leitungen in frostgefährdeten Bereichen gegebenfalls mit einer bauseitigen Begleitheizung zu versehen.

Datenblatt LX 846

Dachentwässerung

Serie 84 DRAINLET®

Hauptentwässerung

Freispiegelströmung

Silent Power

Abfluss:	**6,3 l/s**
Wasserhöhe:	**35 mm**
Eingrifftiefe:	**-**
Nennweite:	**DN 70**
LX-Nummer:	**LX 846**
Wehrhöhe:	**0 mm**
Haube:	**belüftet**
Fallleitung:	**nicht belüftet**
Fallleitungshöhe:	**4,2 m**
Entwässerung:	**in Grundleitung**

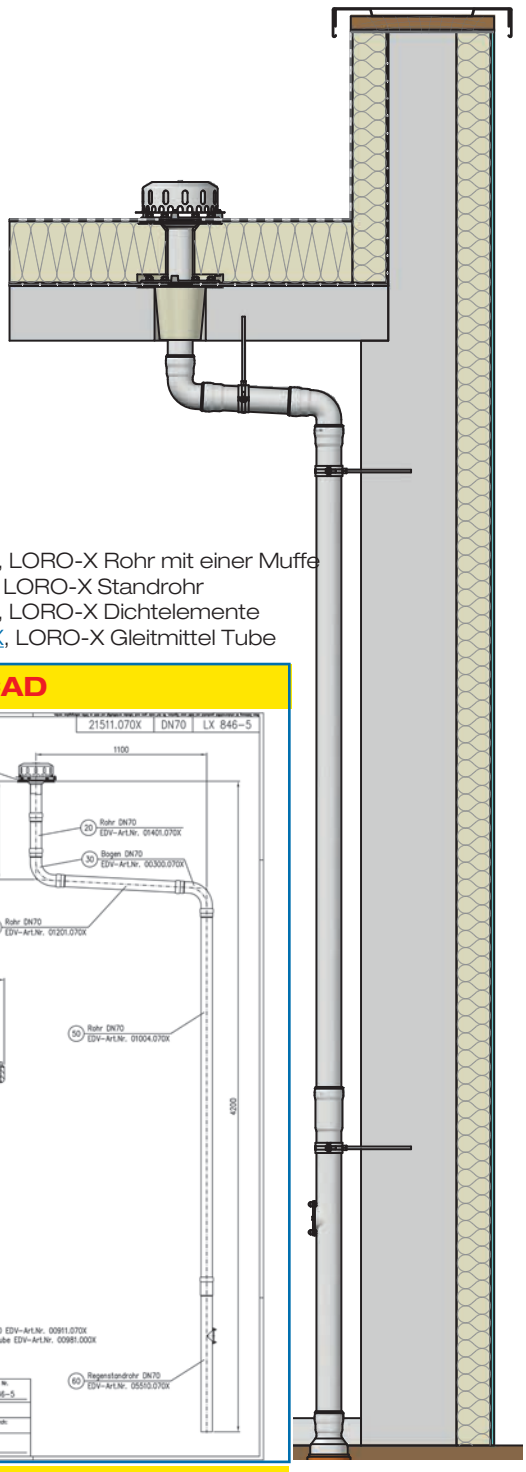

LX 846 Stückliste

1 x Art.-Nr. Ablauf auf Seite 2 auswählen!
1 x Art.-Nr. 01401.070X, LORO-X Rohr mit einer Muffe
2 x Art.-Nr. 00300.070X, LORO-X Bogen
1 x Art.-Nr. 01201.070X, LORO-X Rohr mit einer Muffe
1 x Art.-Nr. 01004.070X, LORO-X Rohr mit einer Muffe
1 x Art-Nr. 05510.070X, LORO-X Standrohr
6 x Art.-Nr. 00911.070X, LORO-X Dichtelemente
1 x Art.-Nr. 00986.000X, LORO-X Gleitmittel Tube

hQ - Abflusskurve

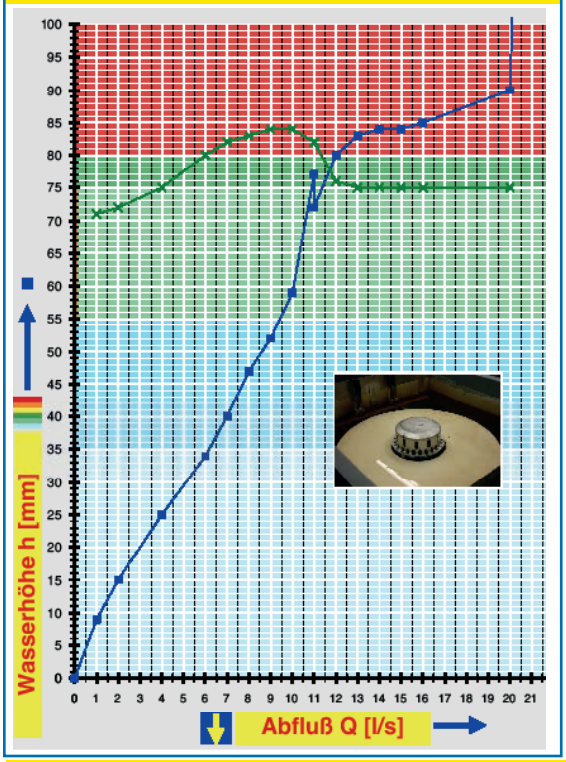

Systemleistung

CAD

Systemform

Wasserhöhe	mm	5	10	15	20	25	30	35	40	45	50	55	60	65	70	75
Abfluss	l/s		1,1	2	3	4	5	6,3	7	7,7	8,6	9,4	10	10,2	10,3	10,6
			Silent Power													

Bitte den entsprechenden Ablauf auswählen!

DN 70

LX846-5X ohne Wärmedämmung LX846-6X



einteilig Klemmflansch

für Bitumen und Kunststoffabdichtungsbahnen

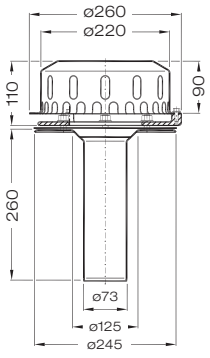

Ablauf
Art.-Nr. 21511.070X

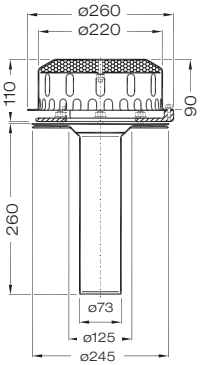

Brandschutz-Ablauf
Art.-Nr. 22501.070X

zweiteilig Klemmflansch

für Bitumen und Kunststoffabdichtungsbahnen

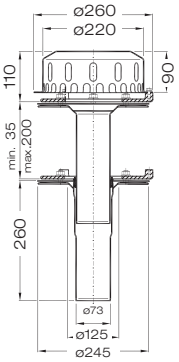

Ablauf
Art.-Nr. 21521.070X

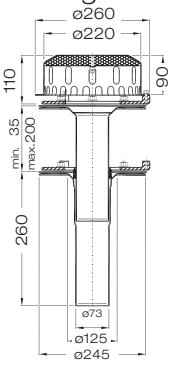

Brandschutz-Ablauf
Art.-Nr. 22521.070X

LX846-7X mit Wärmedämmung LX846-8X



einteilig Klemmflansch

für Bitumen und Kunststoff Abdichtungsbahnen

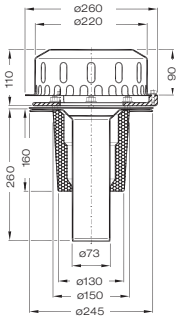

Ablauf
Art.-Nr. 21512.070X

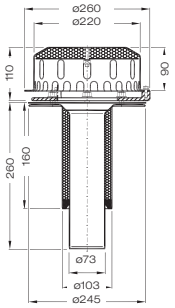

Brandschutz-Ablauf
Art.-Nr. 22502.070X

zweiteilig Klemmflansch

für Bitumen und Kunststoff-Abdichtungsbahnen

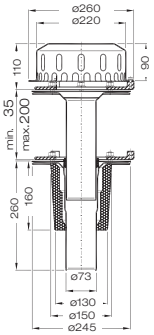

Ablauf
Art.-Nr. 21522.070X

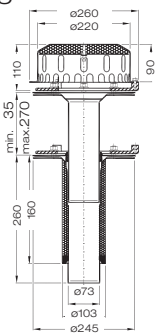

Brandschutz-Ablauf
Art.-Nr. 22522.070X

LX846-9X mit Wärmedämmung und Heizung LX846-10X

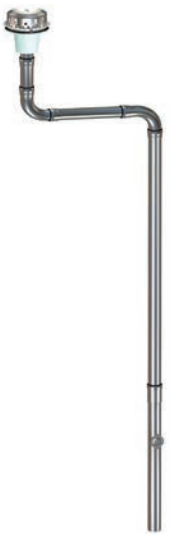

einteilig Klemmflansch

für Bitumen und Kunststoff-Abdichtungsbahnen

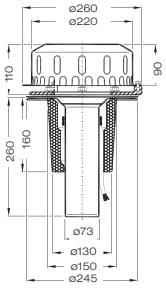

Ablauf
Art.-Nr. 21513.070X

zweiteilig Klemmflansch

für Bitumen und Kunststoff-Abdichtungsbahnen

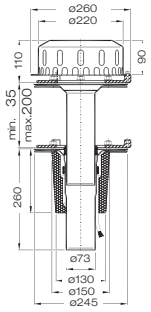

Ablauf
Art.-Nr. 21523.070X

Brandschutzabläufe: Die Ablaufleistung der DRAINLET-Brandschutzabläufe ist identisch mit der der Standard DRAINLET-Abläufe.

Begleitheizung: Wir empfehlen, nach Prüfung Dachabläufe und Leitungen in frostgefährdeten Bereichen gegebenfalls mit einer bauseitigen Begleitheizung zu versehen.

Datenblatt LX 888

Dachentwässerung

Serie 84 DRAINLET®

Hauptentwässerung

Freispiegelströmung

Silent Power

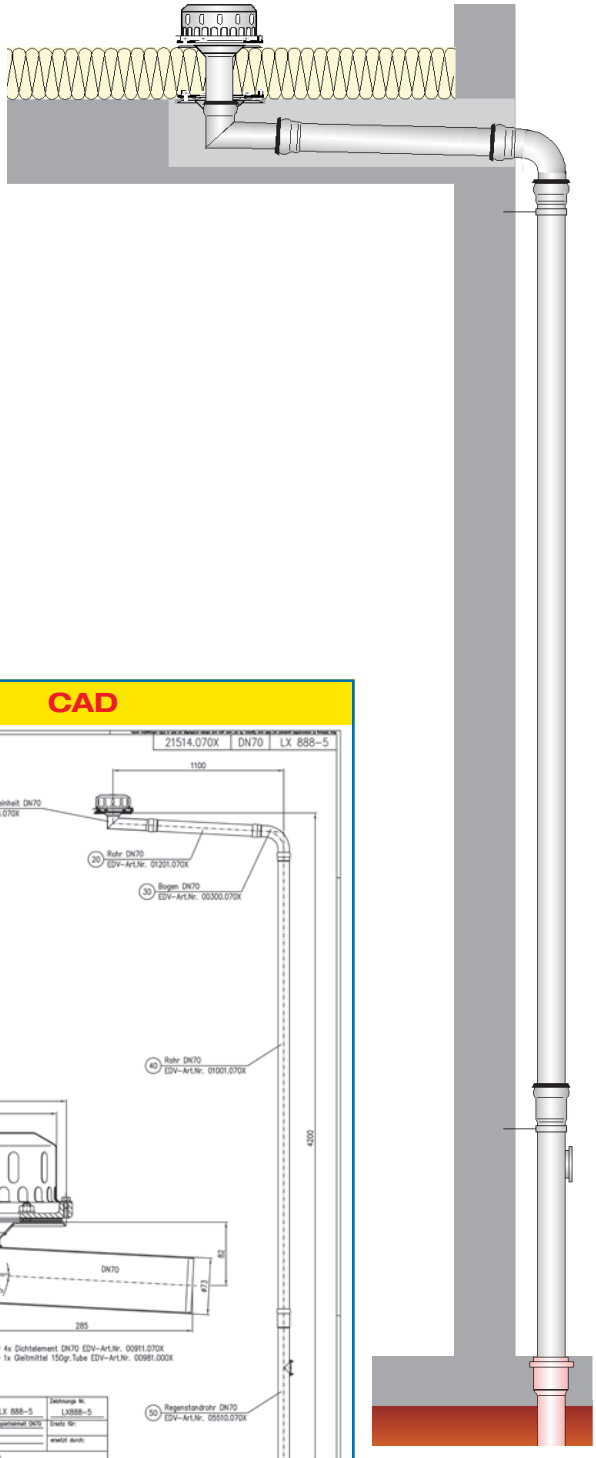

Abfluss:	**5,6 l/s**
Wasserhöhe:	**35 mm**
Eingrifftiefe:	**-**
Nennweite:	**DN 70**
LX-Nummer:	**LX 888**
Wehrhöhe:	**0 mm**
Haube:	**belüftet**
Fallleitung:	**nicht belüftet**
Fallleitungshöhe:	**4,2 m**
Entwässerung:	**in Grundleitung**

LX 888 Stückliste

1 x Art.-Nr. Ablauf auf Seite 2 auswählen!
1 x Art.-Nr. 01201.070X, LORO-X Rohr mit einer Muffe
1 x Art.-Nr. 00300.070X, LORO-X Bogen
1 x Art.-Nr. 01001.070X, LORO-X Rohr mit einer Muffe
1 x Art.-Nr. 05510.070X, LORO-X Standrohr
4 x Art.-Nr. 00911.070X, LORO-X Dichtelemente
1 x Art.-Nr. 00981.000X, LORO-X Gleitmittel Tube

hQ - Abflusskurve

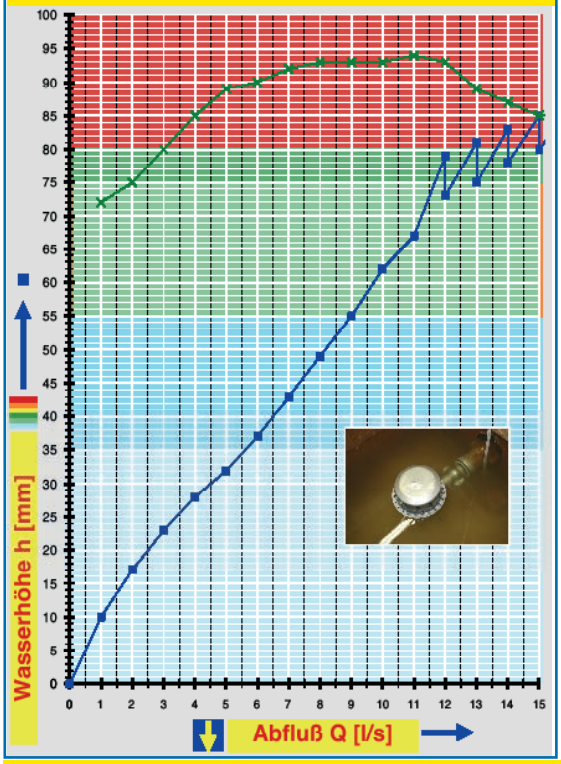

Systemleistung

CAD

Systemform

Wasserhöhe	mm	5	10	15	20	25	30	35	40	45	50	55	60	65	70	75
Abfluss	l/s		1,0	1,7	2,5	3,4	4,5	5,6	6,5	7,3	8,1	9	9,6	10,5	11,2	11,6
			Silent Power													

Bitte den entsprechenden Ablauf auswählen!

DN 70

ohne Wärmedämmung

LX888-5X
Ablauf Art.-Nr. 21514.070X

einteilig
Klemmflansch
für Bitumen und Kunststoff-Abdichtungsbahnen



LX888-6X
Ablauf Art.-Nr. 21524.070X

zweiteilig
Klemmflansch
für Bitumen und Kunststoff-Abdichtungsbahnen



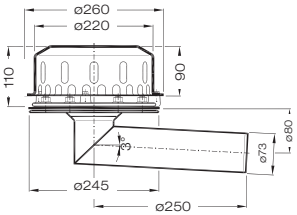

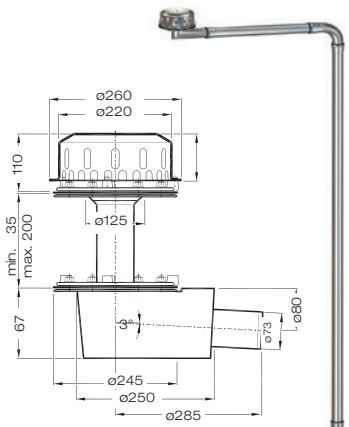

mit Wärmedämmung

LX888-7X
Ablauf Art.-Nr. 21515.070X

einteilig
Klemmflansch
für Bitumen und Kunststoff-Abdichtungsbahnen



LX888-8X
Ablauf Art.-Nr. 21525.070X

zweiteilig
Klemmflansch
für Bitumen und Kunststoff-Abdichtungsbahnen



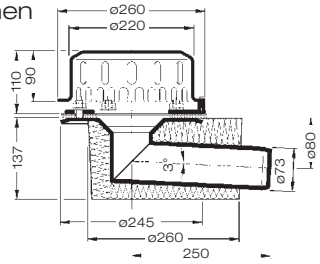

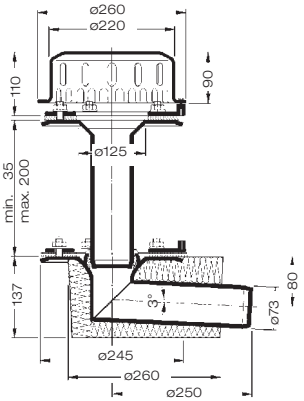

mit Wärmedämmung und Heizung

LX888-9X
Ablauf Art.-Nr. 21516.070X

einteilig
Klemmflansch
für Bitumen und Kunststoff-Abdichtungsbahnen



LX888-10X
Ablauf Art.-Nr. 21526.070X

zweiteilig
Klemmflansch
für Bitumen und Kunststoff-Abdichtungsbahnen



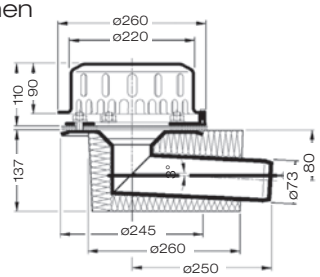

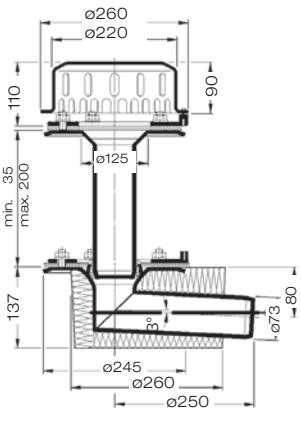

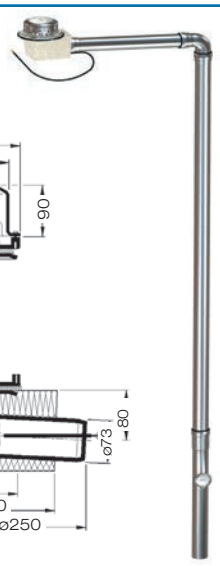

Begleitheizung: Wir empfehlen, nach Prüfung Dachabläufe und Leitungen in frostgefährdeten Bereichen gegebenfalls mit einer bauseitigen Begleitheizung zu versehen.

Datenblatt LX 873

Dachentwässerung

Serie 84 DRAINLET®

Hauptentwässerung

Freispiegelströmung

Silent Power

Abfluss:	**6,5 l/s**
Wasserhöhe:	**35 mm**
Eingrifftiefe:	**-**
Nennweite:	**DN 100**
LX-Nummer:	**LX 873**
Wehrhöhe:	**0 mm**
Haube:	**belüftet**
Fallleitung:	**nicht belüftet**
Fallleitungshöhe:	**4,2 m**
Entwässerung:	**in Grundleitung**

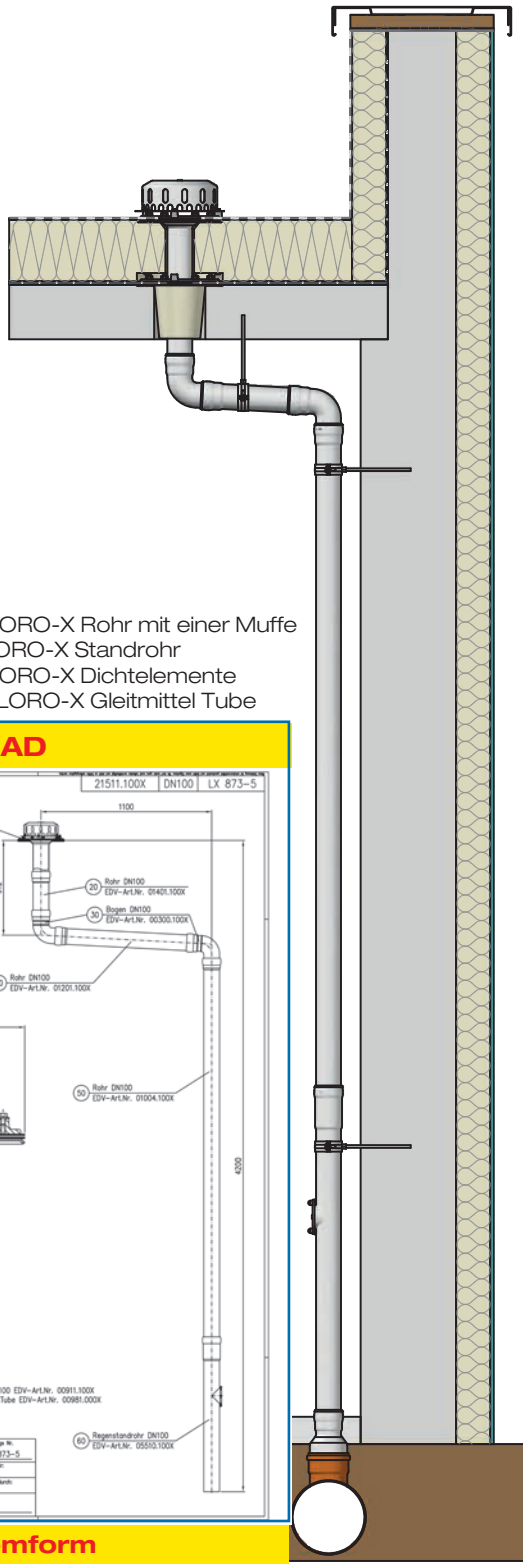

LX 873 Stückliste

1 x Art.-Nr. Ablauf auf Seite 2 auswählen!
1 x Art.-Nr. 01401.100X, LORO-X Rohr mit einer Muffe
2 x Art.-Nr. 00300.100X, LORO-X Bogen
1 x Art.-Nr. 01004.100X, LORO-X Rohr mit einer Muffe
1 x Art.-Nr. 01004.100X, LORO-X Rohr mit einer Muffe
1 x Art-Nr. 05510.100X, LORO-X Standrohr
6 x Art.-Nr. 00911.100X, LORO-X Dichtelemente
1 x Art.-Nr. 00986.000X, LORO-X Gleitmittel Tube

hQ - Abflusskurve

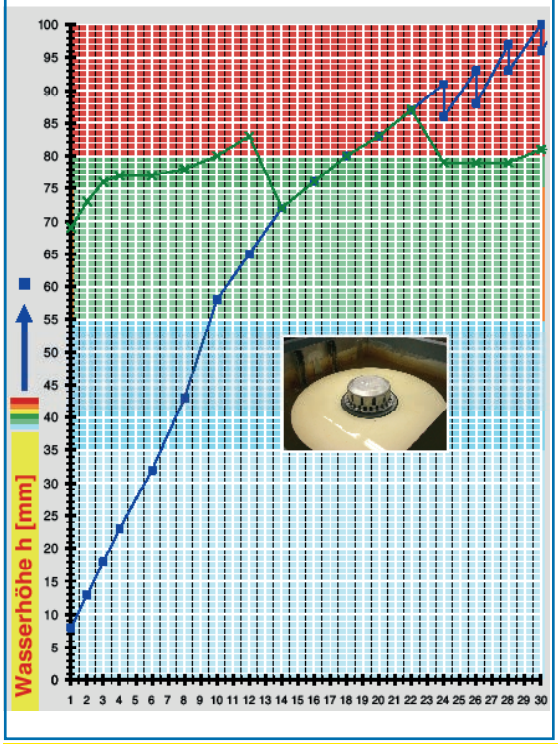

Systemleistung

CAD

Systemform

Wasserhöhe	mm	5	10	15	20	25	30	35	40	45	50	55	60	65	70	75
Abfluss	l/s		0,5	2,4	3,4	4,4	5,5	6,5	7,5	8,3	8,8	9,5	10,5	12	13,4	15,5
			Silent Power													

Bitte den entsprechenden Ablauf auswählen!

DN 100

ohne Wärmedämmung

LX873-5X
Ablauf Art.-Nr. 21511.100X

einteilig
Klemmflansch
für Bitumen und Kunststoff-Abdichtungsbahnen



LX873-6X
Ablauf Art.-Nr. 21521.100X

zweiteilig
Klemmflansch
für Bitumen und Kunststoff-Abdichtungsbahnen



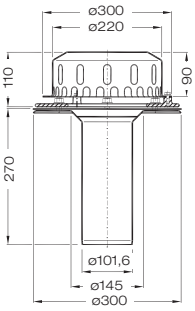

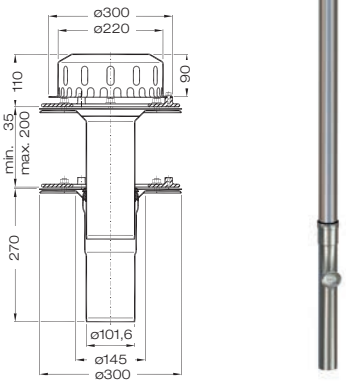

mit Wärmedämmung

LX873-7X
Ablauf Art.-Nr. 21512.100X

einteilig
Klemmflansch
für Bitumen und Kunststoff-Abdichtungsbahnen



LX873-8X
Ablauf Art.-Nr. 21522.100X

zweiteilig
Klemmflansch
für Bitumen und Kunststoff-Abdichtungsbahnen



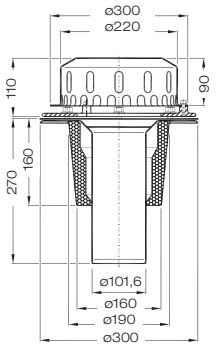

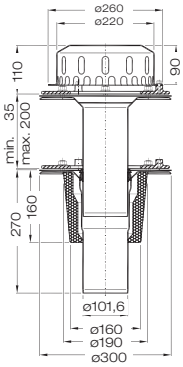

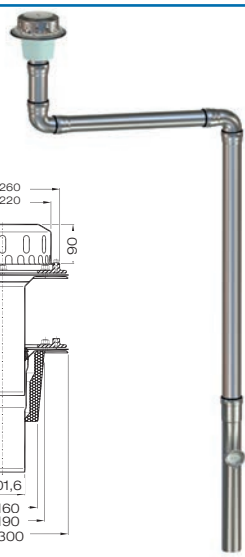

mit Wärmedämmung und Heizung

LX873-9X
Ablauf Art.-Nr. 21513.100X

einteilig
Klemmflansch
für Bitumen und Kunststoff-Abdichtungsbahnen



LX873-10X
Ablauf Art.-Nr. 21523.100X

zweiteilig
Klemmflansch
für Bitumen und Kunststoff-Abdichtungsbahnen



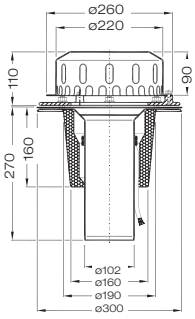

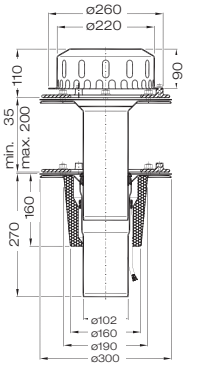

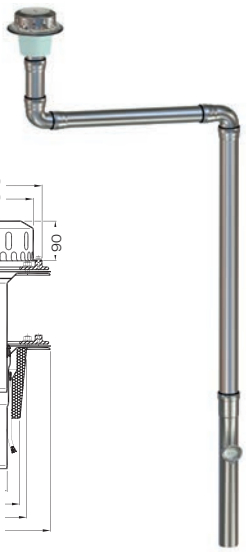

Begleitheizung: Wir empfehlen, nach Prüfung Dachabläufe und Leitungen in frostgefährdeten Bereichen gegebenfalls mit einer bauseitigen Begleitheizung zu versehen.

Datenblatt LX 855

Dachentwässerung

Serie 84 DRAINLET®

Hauptentwässerung

Freispiegelströmung

Silent Power

Abfluss:	**6,1 l/s**
Wasserhöhe:	**35 mm**
Eingrifftiefe:	**-**
Nennweite:	**DN 100**
LX-Nummer:	**LX 855**
Wehrhöhe:	**0 mm**
Haube:	**belüftet**
Fallleitung:	**nicht belüftet**
Fallleitungshöhe:	**4,2 m**
Entwässerung:	**in Grundleitung**

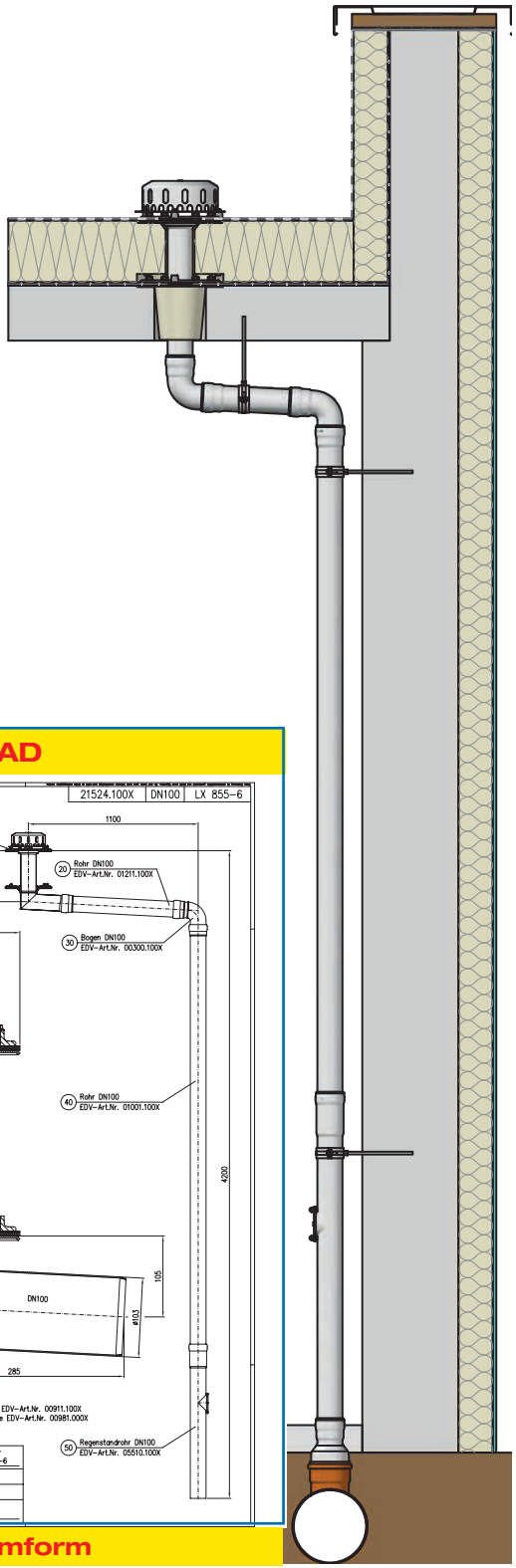

LX 855 Stückliste

1 x Art.-Nr. Ablauf auf Seite 2 auswählen!

1 x Art.-Nr. 01211.100X, LORO-X Rohr mit einer Muffe
1 x Art.-Nr. 00300.100X, LORO-X Bogen
1 x Art.-Nr. 01001.100X, LORO-X Rohr mit einer Muffe
1 x Art.-Nr. 05510.100X, LORO-X Standrohr
4 x Art.-Nr. 00911.100X, LORO-X Dichtelemente
1 x Art.-Nr. 00986.000X, LORO-X Gleitmittel Tube

hQ - Abflusskurve

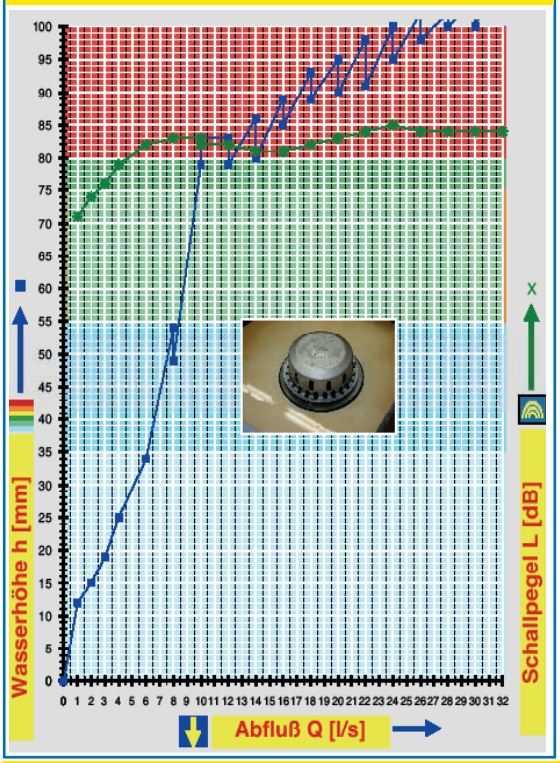

Systemleistung

CAD

Systemform

Wasserhöhe	mm	5	10	15	20	25	30	35	40	45	50	55	60	65	70	75
Abfluss	l/s		0,5	0,8	2	4	5,1	6,1	6,5	7	7,6	8	8,6	9	9,4	9,7
			Silent Power													

Bitte den entsprechenden Ablauf auswählen!

DN 100

ohne Wärmedämmung

LX855-5X
Ablauf Art.-Nr. 21514.100X

einteilig
Klemmflansch
für Bitumen und Kunststoff-Abdichtungsbahnen



LX855-6X
Ablauf Art.-Nr. 21524.100X

zweiteilig
Klemmflansch
für Bitumen und Kunststoff-Abdichtungsbahnen



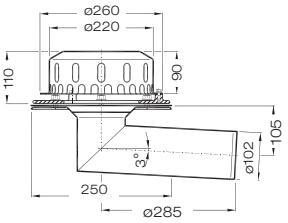

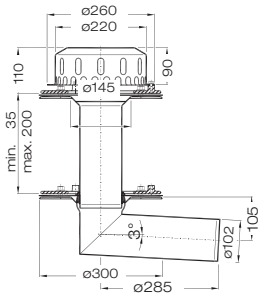

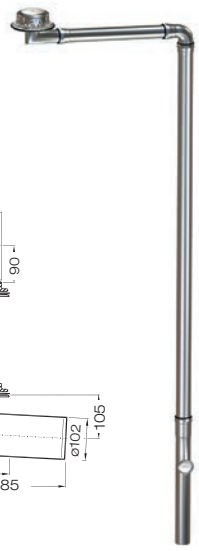

mit Wärmedämmung

LX855-7X
Ablauf Art.-Nr. 21515.100X

einteilig
Klemmflansch
für Bitumen und Kunststoff-Abdichtungsbahnen



LX855-8X
Ablauf Art.-Nr. 21525.100X

zweiteilig
Klemmflansch
für Bitumen und Kunststoff-Abdichtungsbahnen



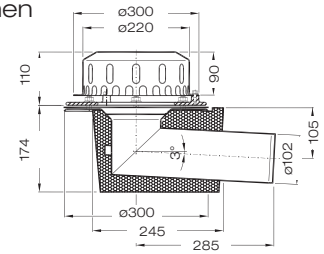

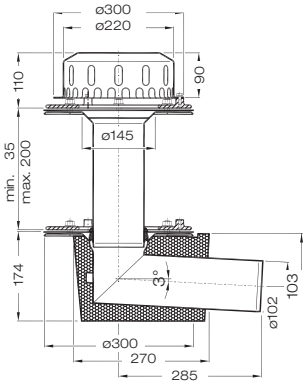

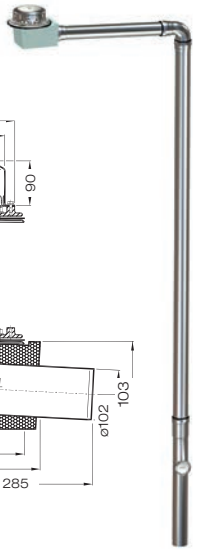

mit Wärmedämmung und Heizung

LX855-9X
Ablauf Art.-Nr. 21516.100X

einteilig
Klemmflansch
für Bitumen und Kunststoff-Abdichtungsbahnen



LX855-10X
Ablauf Art.-Nr. 21526.100X

zweiteilig
Klemmflansch
für Bitumen und Kunststoff-Abdichtungsbahnen



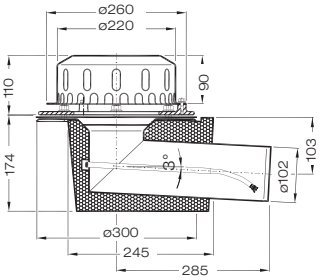

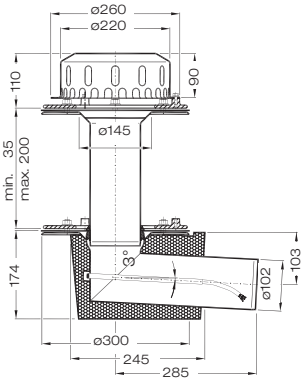

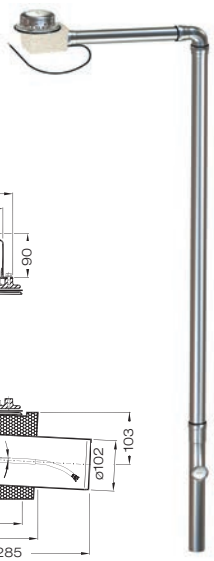

Begleitheizung: Wir empfehlen, nach Prüfung Dachabläufe und Leitungen in frostgefährdeten Bereichen gegebenfalls mit einer bauseitigen Begleitheizung zu versehen.

Datenblatt LX 874

Dachentwässerung

Serie 84 DRAINLET®

Hauptentwässerung

Freispiegelströmung

Silent Power

Abfluss:	**9,8 l/s**
Wasserhöhe:	**45 mm**
Eingrifftiefe:	**-**
Nennweite:	**DN 125**
LX-Nummer:	**LX 874**
Wehrhöhe:	**0 mm**
Haube:	**belüftet**
Fallleitung:	**nicht belüftet**
Fallleitungshöhe:	**4,2 m**
Entwässerung:	**in Grundleitung**

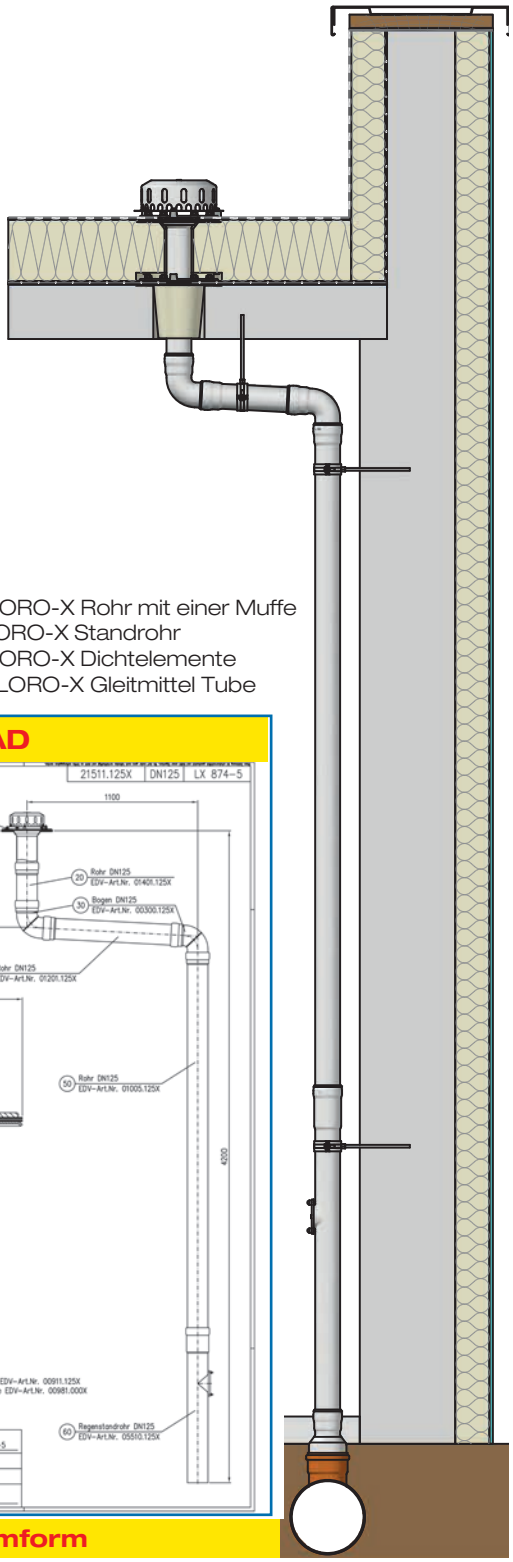

LX 874 Stückliste

1 x Art.-Nr. Ablauf auf Seite 2 auswählen!
1 x Art.-Nr. 01401.125X, LORO-X Rohr mit einer Muffe
2 x Art.-Nr. 00300.125X, LORO-X Bogen
1 x Art.-Nr. 01201.125X, LORO-X Rohr mit einer Muffe
1 x Art.-Nr. 01005.125X, LORO-X Rohr mit einer Muffe
1 x Art-Nr. 05510.125X, LORO-X Standrohr
6 x Art.-Nr. 00911.125X, LORO-X Dichtelemente
1 x Art.-Nr. 00986.000X, LORO-X Gleitmittel Tube

hQ - Abflusskurve

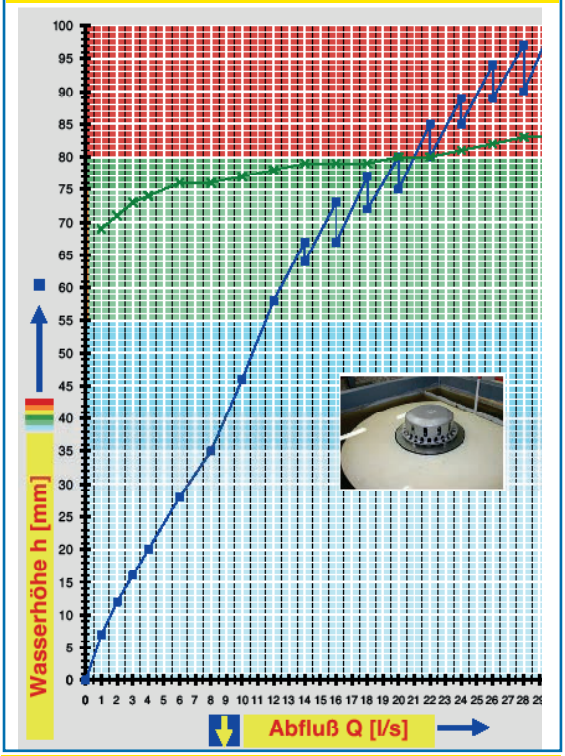

CAD

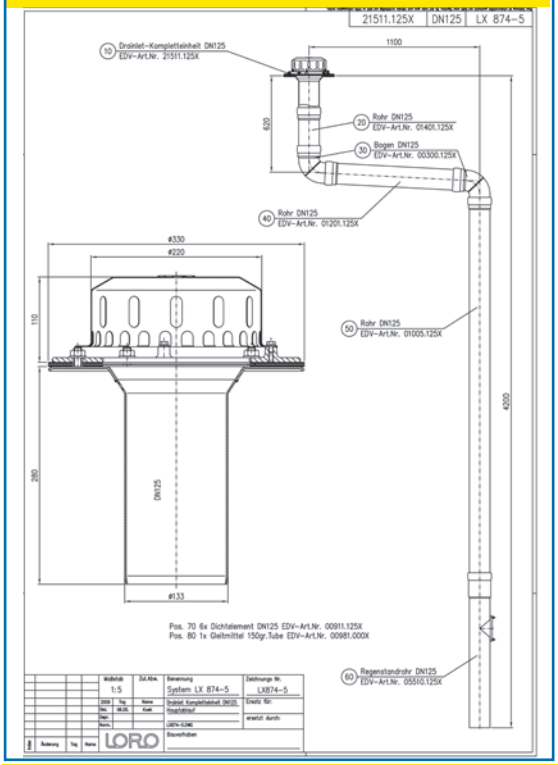

Systemleistung

Systemform

Wasserhöhe	mm	5	10	15	20	25	30	35	40	45	50	55	60	65	70	75
Abfluss	l/s		1,6	2,7	4	5,2	6,5	8	8,9	9,8	10,6	11,6	12,4	13,5	15,3	17,6
			Silent Power													

Bitte den entsprechenden Ablauf auswählen!

DN 125

ohne Wärmedämmung

LX874-5X
Ablauf Art.-Nr. 21511.125X

einteilig
Klemmflansch
für Bitumen und Kunststoff-Abdichtungsbahnen



LX874-6X
Ablauf Art.-Nr. 21521.125X

zweiteilig
Klemmflansch
für Bitumen und Kunststoff-Abdichtungsbahnen



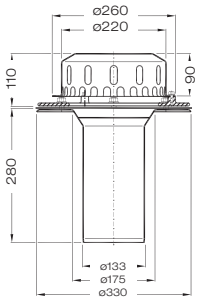

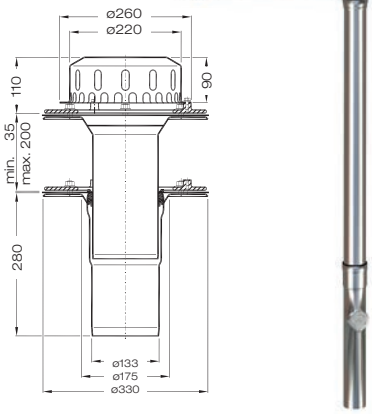

mit Wärmedämmung

LX874-7X
Ablauf Art.-Nr. 21512.125X

einteilig
Klemmflansch
für Bitumen und Kunststoff-Abdichtungsbahnen



LX874-8X
Ablauf Art.-Nr. 21522.125X

zweiteilig
Klemmflansch
für Bitumen und Kunststoff-Abdichtungsbahnen



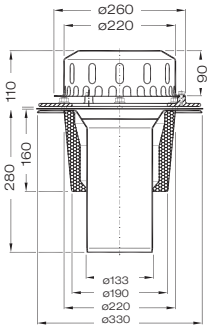

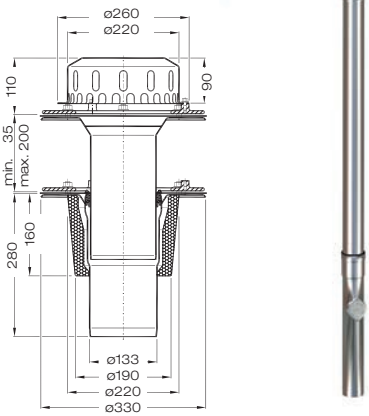

mit Wärmedämmung und Heizung

ø133
ø190
ø220
ø330

LX874-9X
Ablauf Art.-Nr. 21513.125X

einteilig
Klemmflansch
für Bitumen und Kunststoff-Abdichtungsbahnen



LX874-10X
Ablauf Art.-Nr. 21523.125X

zweiteilig
Klemmflansch
für Bitumen und Kunststoff-Abdichtungsbahnen



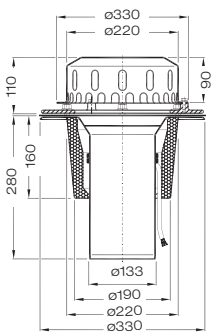

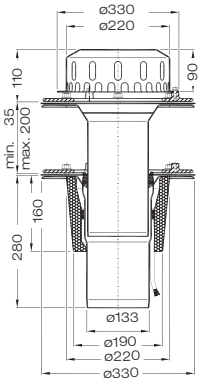

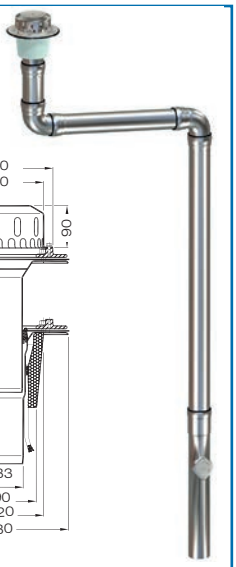

Begleitheizung: Wir empfehlen, nach Prüfung Dachabläufe und Leitungen in frostgefährdeten Bereichen gegebenenfalls mit einer bauseitigen Begleitheizung zu versehen.

Datenblatt LX 890

Dachentwässerung

Serie 84 DRAINLET®

Hauptentwässerung

Freispiegelströmung

Silent Power

Abfluss:	**9,2 l/s**
Wasserhöhe:	**45 mm**
Eingrifftiefe:	**-**
Nennweite:	**DN 125**
LX-Nummer:	**LX 890**
Wehrhöhe:	**0 mm**
Haube:	**belüftet**
Fallleitung:	**nicht belüftet**
Fallleitungshöhe:	**4,2 m**
Entwässerung:	**in Grundleitung**

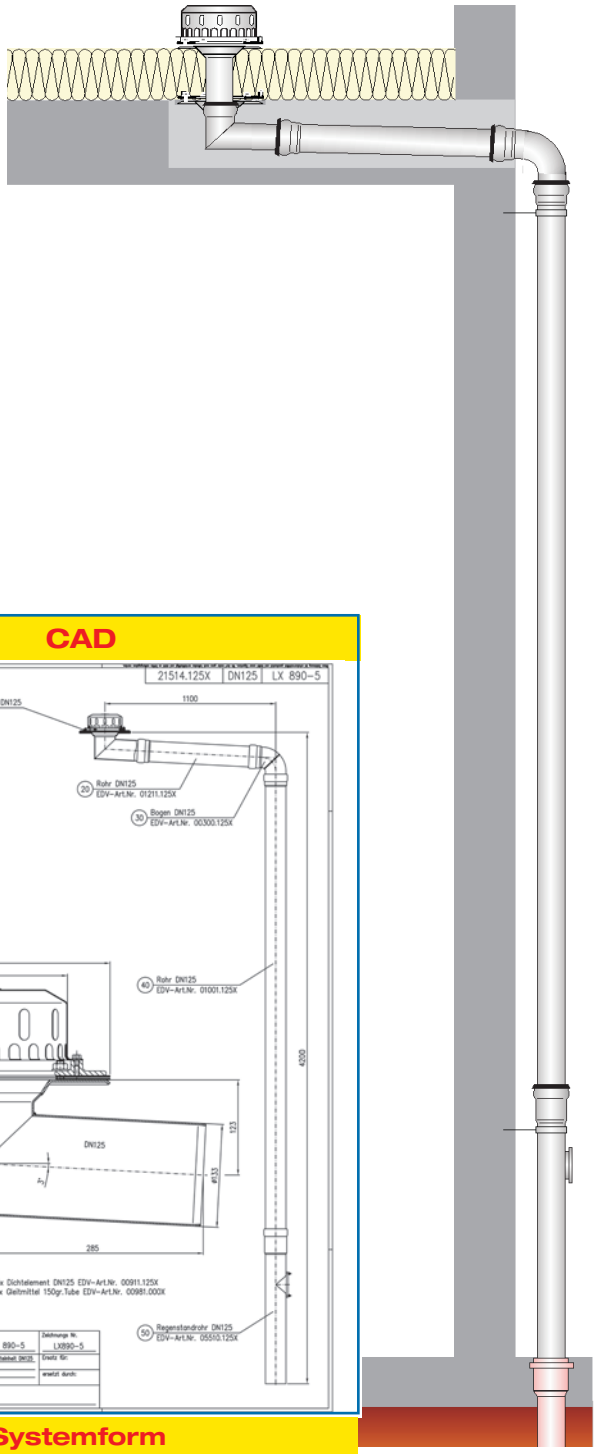

LX 890 Stückliste

1 x Art.-Nr. Ablauf auf Seite 2 auswählen!

1 x Art.-Nr. 01211.125X, LORO-X Rohr mit einer Muffe
1 x Art.-Nr. 00300.125X, LORO-X Bogen
1 x Art.-Nr. 01001.125X, LORO-X Rohr mit einer Muffe
1 x Art.-Nr. 05510.125X, LORO-X Standrohr
4 x Art.-Nr. 00911.125X, LORO-X Dichtelemente
1 x Art.-Nr. 00986.000X, LORO-X Gleitmittel Tube

hQ - Abflusskurve

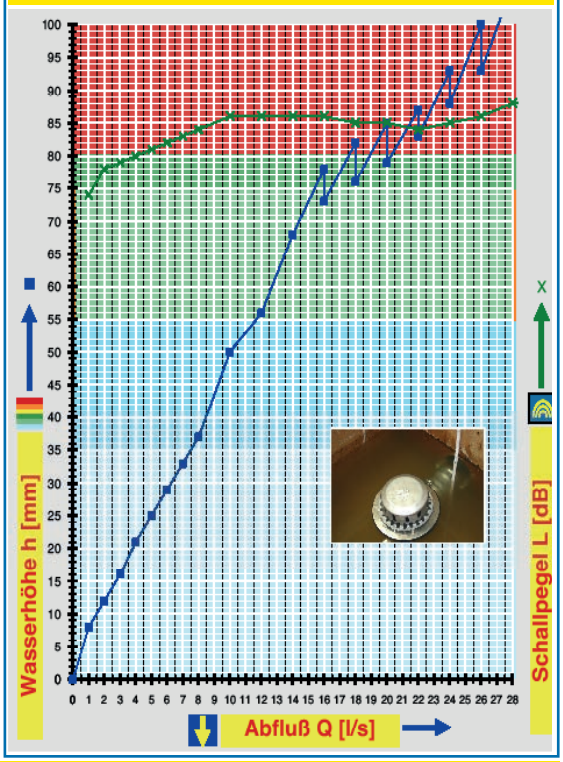

CAD

Systemleistung | **Systemform**

Wasserhöhe	mm	5	10	15	20	25	30	35	40	45	50	55	60	65	70	75
Abfluss	l/s		15	2,7	3,7	5	6,2	7,5	8,5	9,2	10	11	12,6	13,5	14,5	15,4
			Silent Power													

Bitte den entsprechenden Ablauf auswählen!

DN 125

ohne Wärmedämmung

LX890-5X
Ablauf Art.-Nr. 21514.125X

einteilig
Klemmflansch
für Bitumen und Kunststoff-Abdichtungsbahnen



LX890-6X
Ablauf Art.-Nr. 21524.125X

zweiteilig
Klemmflansch
für Bitumen und Kunststoff-Abdichtungsbahnen



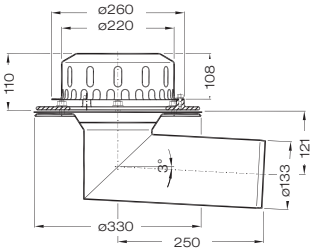

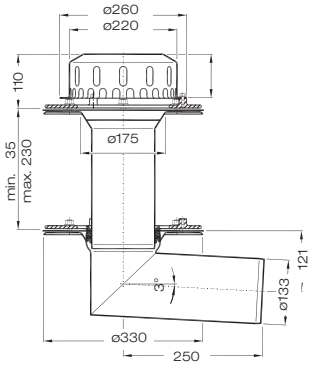

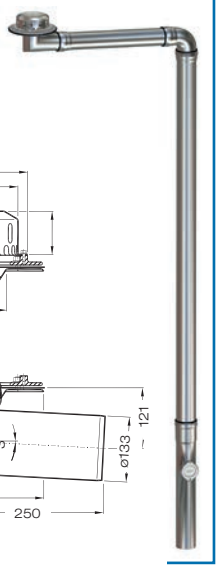

mit Wärmedämmung

LX890-7X
Ablauf Art.-Nr. 21515.125X

einteilig
Klemmflansch
für Bitumen und Kunststoff-Abdichtungsbahnen



LX890-8X
Ablauf Art.-Nr. 21525.125X

zweiteilig
Klemmflansch
für Bitumen und Kunststoff-Abdichtungsbahnen



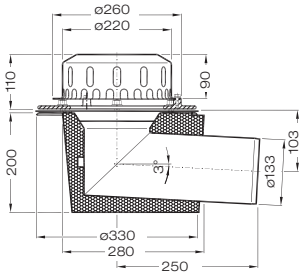

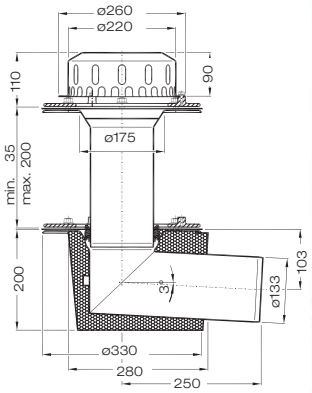

mit Wärmedämmung und Heizung

LX890-9X
Ablauf Art.-Nr. 21516.125X

einteilig
Klemmflansch
für Bitumen und Kunststoff-Abdichtungsbahnen



LX890-10X
Ablauf Art.-Nr. 21526.125X

zweiteilig
Klemmflansch
für Bitumen und Kunststoff-Abdichtungsbahnen



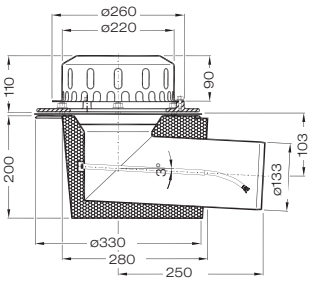

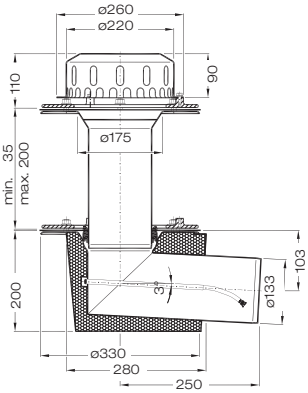

Begleitheizung: Wir empfehlen, nach Prüfung Dachabläufe und Leitungen in frostgefährdeten Bereichen gegebenfalls mit einer bauseitigen Begleitheizung zu versehen.

Datenblatt LX 1385
Dachentwässerung
Serie 84 DRAINLET®

Notentwässerung

Freispiegelströmung

Silent Power

Abfluss:	**7,5 l/s**
Wasserhöhe:	**75 mm**
Eingrifftiefe:	**-**
Nennweite:	**DN 50**
LX-Nummer:	**LX 1385**
Wehrhöhe:	**35 mm**
Haube:	**belüftet**
Fallleitung:	**nicht belüftet**
Fallleitungshöhe:	**beliebig**
Entwässerung:	**ins Freie**

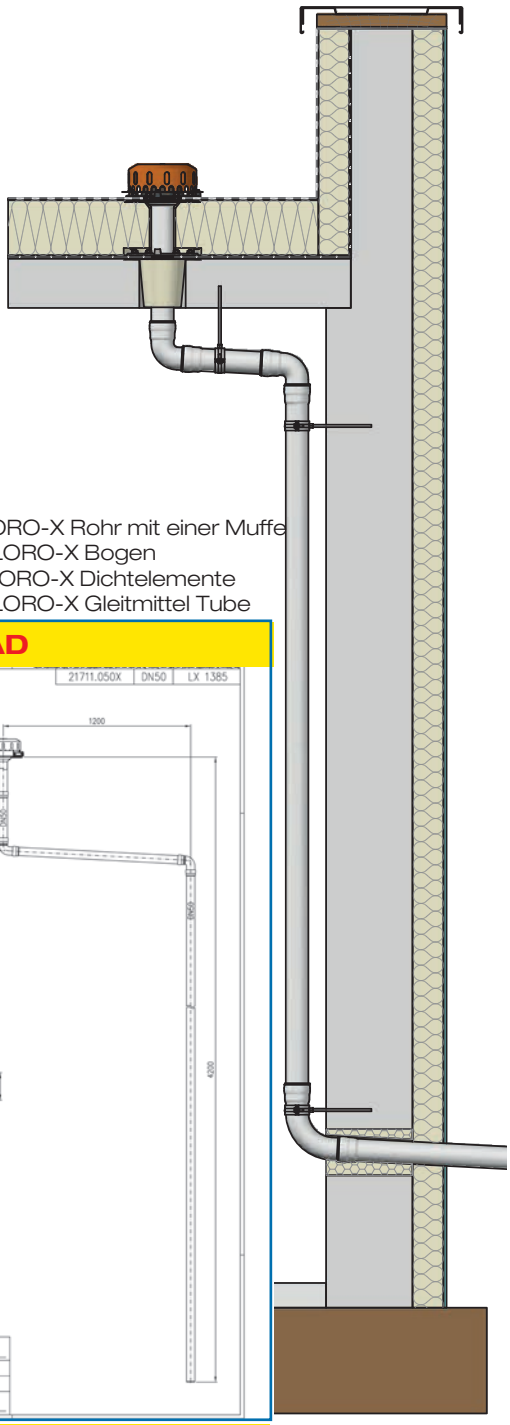

LX 1385 Stückliste

1 x Art.-Nr. Ablauf auf Seite 2 auswählen!
1 x Art.-Nr. 01401.050X, LORO-X Rohr mit einer Muffe
2 x Art.-Nr. 00350.050X, LORO-X Bogen
1 x Art.-Nr. 01201.050X, LORO-X Rohr mit einer Muffe
1 x Art.-Nr. 01011.050X, LORO-X Rohr mit einer Muffe
1 x Art.-Nr. 00320.050X, LORO-X Bogen
6 x Art.-Nr. 00911.050X, LORO-X Dichtelemente
1 x Art.-Nr. 00986.000X, LORO-X Gleitmittel Tube

hQ - Abflusskurve

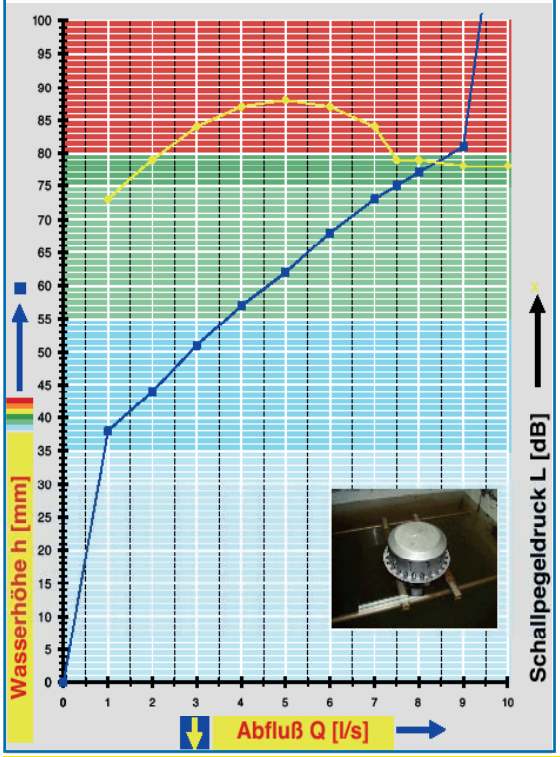

Systemleistung

CAD

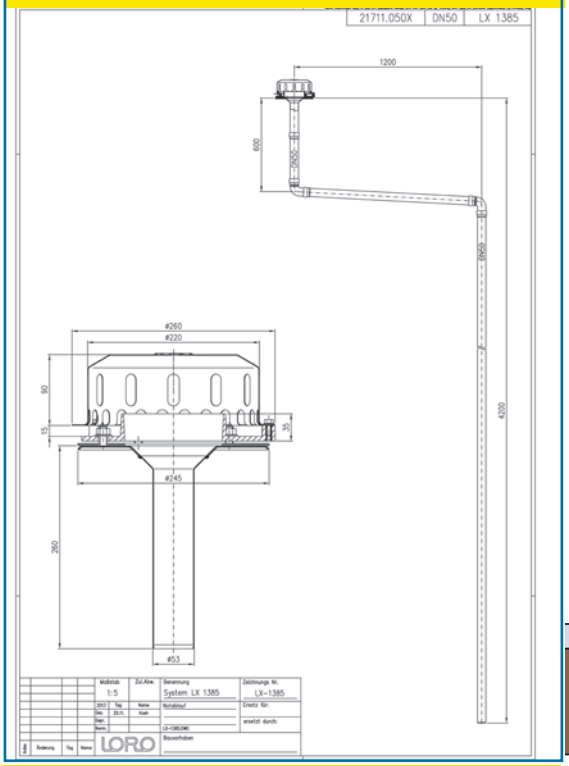

Systemform

Wasserhöhe	mm	5	10	15	20	25	30	35	40	45	50	55	60	65	70	75
Abfluss	l/s								1,3	2,1	2,8	3,7	4,5	5,5	6,4	7,5
									Silent Power							

Bitte den entsprechenden Ablauf auswählen!

DN 50

LX1385-5X
Ablauf Art.-Nr. 21711.050X

einteilig
Klemmflansch
für Bitumen und Kunststoff-Abdichtungsbahnen



LX1385-6X
Ablauf Art.-Nr. 21721.050X

zweiteilig
Klemmflansch
für Bitumen und Kunststoff-Abdichtungsbahnen



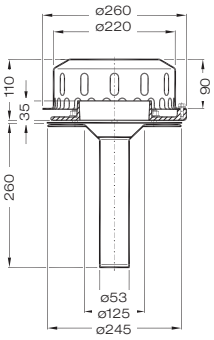

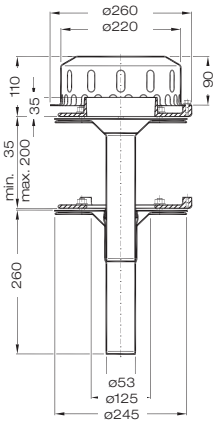

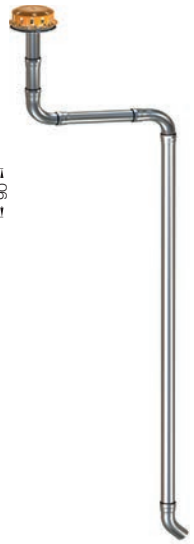

LX1385-7X
Ablauf Art.-Nr. 21712.050X

einteilig
Klemmflansch
für Bitumen und Kunststoff-Abdichtungsbahnen



LX1385-8X
Ablauf Art.-Nr. 21722.050X

zweiteilig
Klemmflansch
für Bitumen und Kunststoff-Abdichtungsbahnen



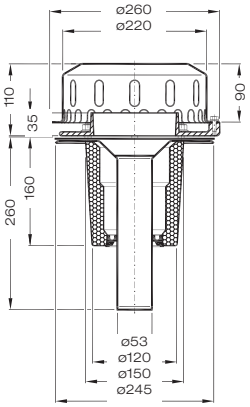

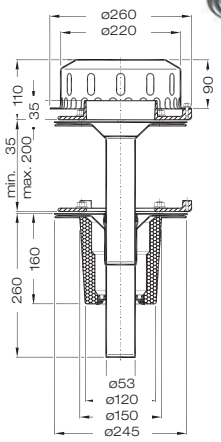



LX1385-9X
Ablauf Art.-Nr. 21713.050X

einteilig
Klemmflansch
für Bitumen und Kunststoff-Abdichtungsbahnen



LX1385-10X
Ablauf Art.-Nr. 21723.050X

zweiteilig
Klemmflansch
für Bitumen und Kunststoff-Abdichtungsbahnen



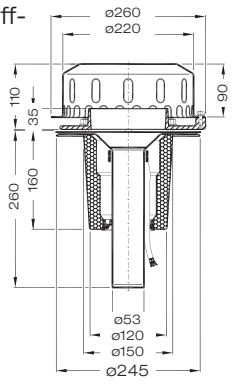

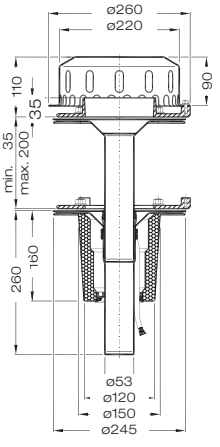

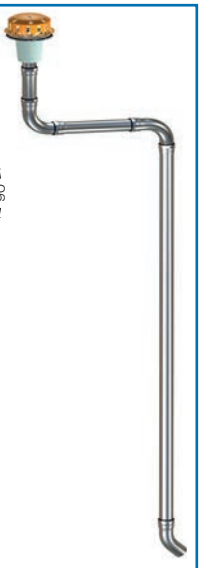

Begleitheizung: Wir empfehlen, nach Prüfung Dachabläufe und Leitungen in frostgefährdeten Bereichen gegebenfalls mit einer bauseitigen Begleitheizung zu versehen.

Datenblatt LX 848
Dachentwässerung
Serie 84 DRAINLET®

Notentwässerung

Freispiegelströmung

Silent Power

Abfluss:	**9,0 l/s**
Wasserhöhe:	**75 mm**
Eingrifftiefe:	**-**
Nennweite:	**DN 70**
LX-Nummer:	**LX 848**
Wehrhöhe:	**35 mm**
Haube:	**belüftet**
Fallleitung:	**nicht belüftet**
Fallleitungshöhe:	**4,2 m**
Entwässerung:	**ins Freie**

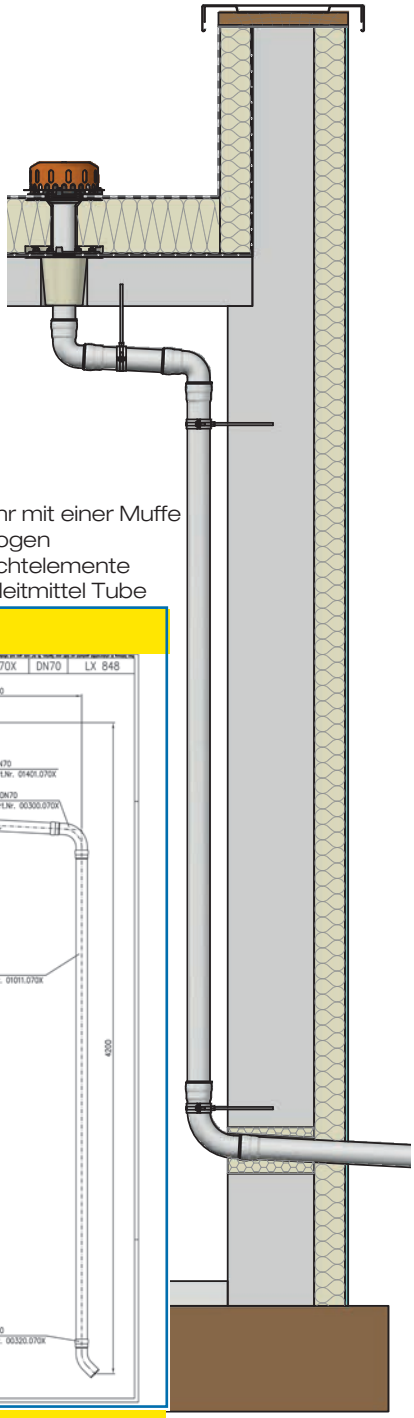

LX 848 Stückliste

1 x Art.-Nr. Ablauf auf Seite 2 auswählen!
1 x Art.-Nr. 01401.070X, LORO-X Rohr mit einer Muffe
2 x Art.-Nr. 00300.070X, LORO-X Bogen
1 x Art.-Nr. 01201.070X, LORO-X Rohr mit einer Muffe
1 x Art.-Nr. 01011.070X, LORO-X Rohr mit einer Muffe
1 x Art.-Nr. 00320.070X, LORO-X Bogen
6 x Art.-Nr. 00911.070X, LORO-X Dichtelemente
1 x Art.-Nr. 00986.000X, LORO-X Gleitmittel Tube

hQ - Abflusskurve

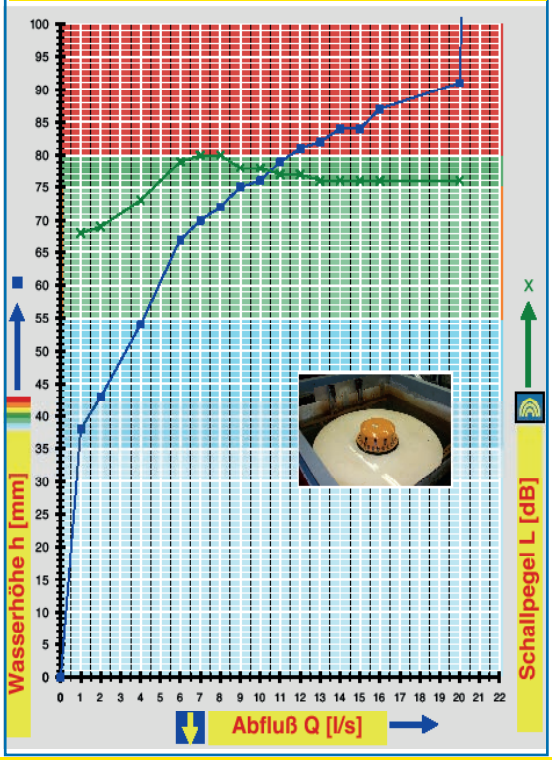

Systemleistung

CAD

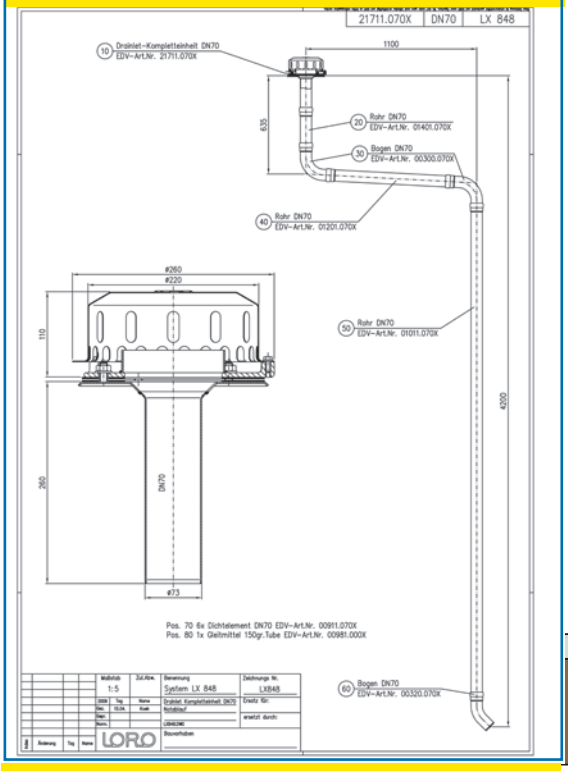

Systemform

Wasserhöhe	mm	5	10	15	20	25	30	35	40	45	50	55	60	65	70	75
Abfluss	l/s								1,4	2,2	3,2	4,1	4,7	5,6	7	9
									Silent Power							

Bitte den entsprechenden Ablauf auswählen!

DN 70

ohne Wärmedämmung

LX848-5X

einteilig Klemmflansch
für Bitumen und Kunststoff-Abdichtungsbahnen

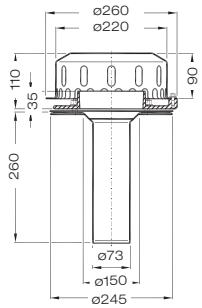

Ablauf
Art.-Nr. 21711.070X

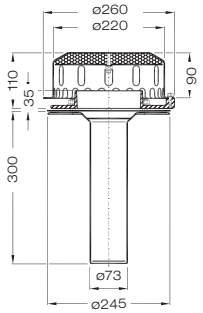

Brandschutz-Ablauf
Art.-Nr. 22701.070X

LX848-6X

zweiteilig Klemflansch
für Bitumen und Kunststoff-Abdichtungsbahnen

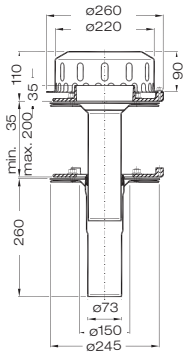

Ablauf
Art.-Nr. 21721.070X

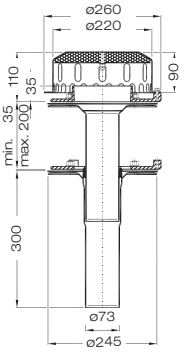

Brandschutz-Ablauf
Art.-Nr. 22721.070X

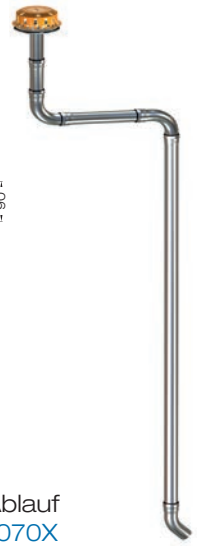

mit Wärmedämmung

LX848-7X

einteilig Klemmflansch
für Bitumen und Kunststoff-Abdichtungsbahnen

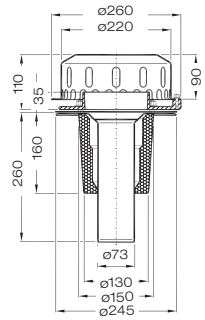

Ablauf
Art.-Nr. 21712.070X

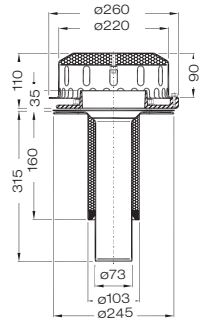

Brandschutz-Ablauf
Art.-Nr. 22702.070X

LX848-8X

zweiteilig Klemmflansch
für Bitumen und Kunststoff-Abdichtungsbahnen

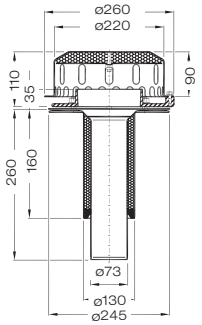

Ablauf
Art.-Nr. 21722.070X

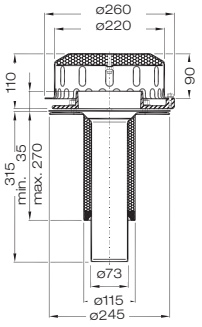

Brandschutz-Ablauf
Art.-Nr. 22722.070X



mit Wärmedämmung und Heizung

LX848-9X

einteilig Klemmflansch
für Bitumen und Kunststoff-Abdichtungsbahnen

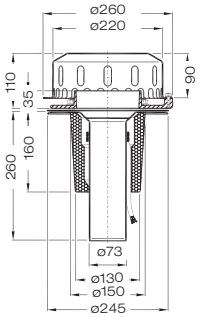

Ablauf
Art.-Nr. 21713.070X

LX848-10X

zweiteilig Klemmflansch
für Bitumen und Kunststoff-Abdichtungsbahnen

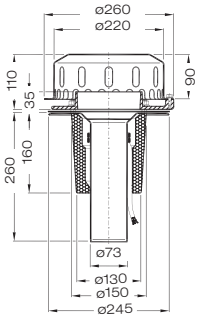

Ablauf
Art.-Nr. 21723.070X



Brandschutzabläufe: Die Ablaufleistung der DRAINLET-Brandschutzabläufe ist identisch mit der der Standard DRAINLET-Abläufe.

Begleitheizung: Wir empfehlen, nach Prüfung Dachabläufe und Leitungen in frostgefährdeten Bereichen gegebenfalls mit einer bauseitigen Begleitheizung zu versehen.

Datenblatt LX 889

Dachentwässerung

Serie 84 DRAINLET®

Notentwässerung

Freispiegelströmung

Silent Power

Abfluss:	**10,0 l/s**
Wasserhöhe:	**75 mm**
Eingrifftiefe:	**-**
Nennweite:	**DN 70**
LX-Nummer:	**LX 889**
Wehrhöhe:	**35 mm**
Haube:	**belüftet**
Fallleitung:	**nicht belüftet**
Fallleitungshöhe:	**4,2 m**
Entwässerung:	**ins Freie**

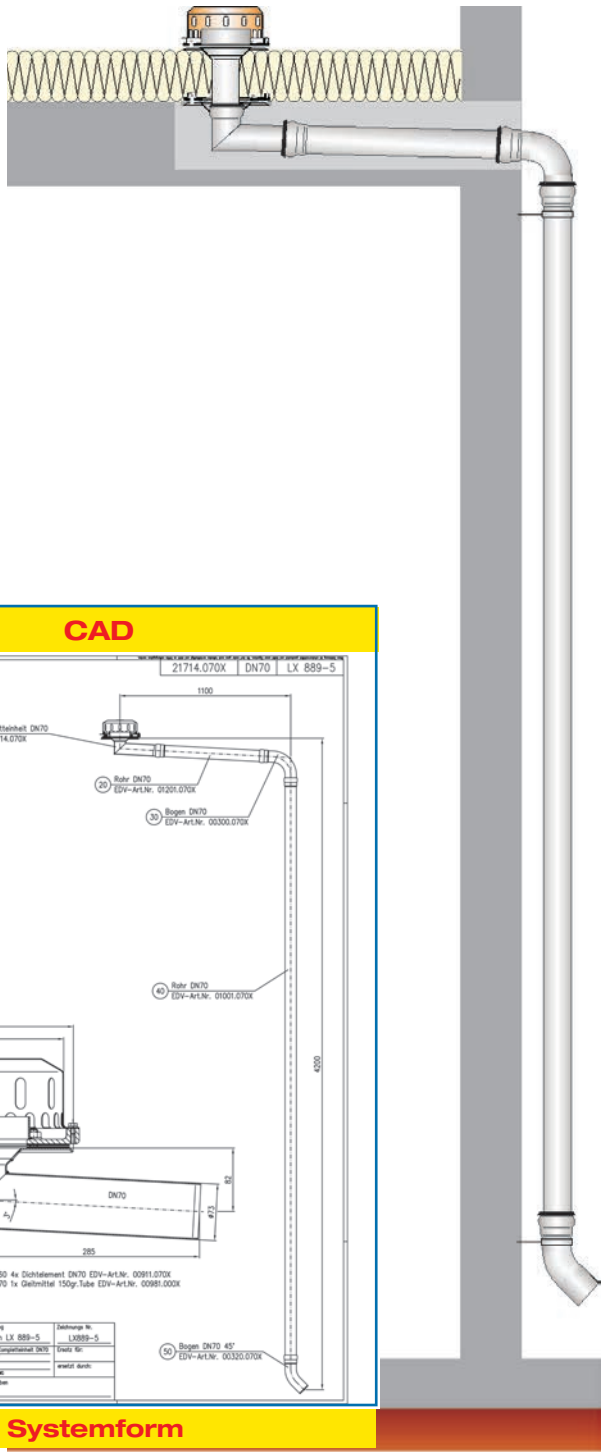

LX 889 Stückliste

1 x Art.-Nr. Ablauf auf Seite 2 auswählen!
1 x Art.-Nr. 01201.070X, LORO-X Rohr mit einer Muffe
1 x Art.-Nr. 00300.070X, LORO-X Bogen
1 x Art.-Nr. 01001.070X, LORO-X Rohr mit einer Muffe
1 x Art.-Nr. 00320.070X LORO-X Bogen
4 x Art.-Nr. 00911.100X, LORO-X Dichtelemente
1 x Art.-Nr. 00986.000X, LORO-X Gleitmittel Tube

hQ - Abflusskurve

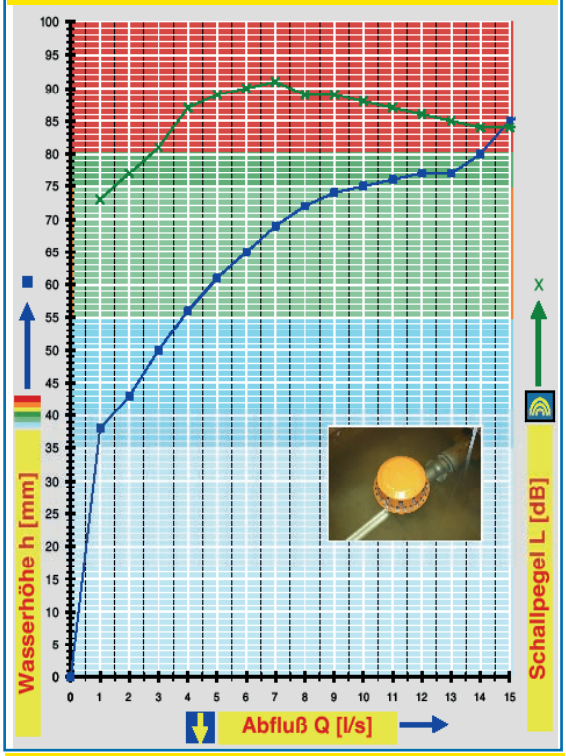

CAD

Systemleistung

Systemform

Wasserhöhe	mm	5	10	15	20	25	30	35	40	45	50	55	60	65	70	75
Abfluss	l/s								1,4	2,2	3	3,8	4,8	6	7,4	10
									Silent Power							

Bitte den entsprechenden Ablauf auswählen!

DN 70

ohne Wärmedämmung

LX889-5X
Ablauf Art.-Nr. 21714.070X

einteilig
Klemmflansch
für Bitumen und Kunststoff-Abdichtungsbahnen



LX889-6X
Ablauf Art.-Nr. 21734.070X

zweiteilig
Klemmflansch
für Bitumen und Kunststoff-Abdichtungsbahnen



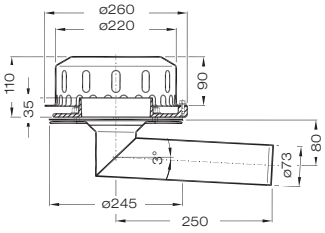

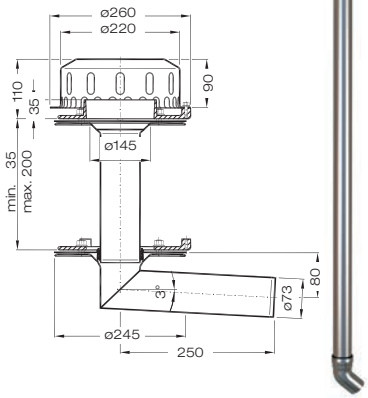

mit Wärmedämmung

LX889-7X
Ablauf Art.-Nr. 21715.070X

einteilig
Klemmflansch
für Bitumen und Kunststoff-Abdichtungsbahnen



LX889-8X
Ablauf Art.-Nr. 21735.070X

zweiteilig
Klemmflansch
für Bitumen und Kunststoff-Abdichtungsbahnen



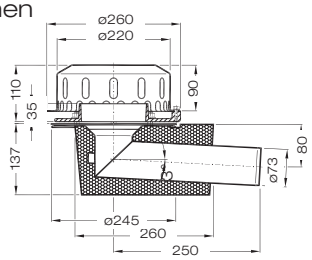

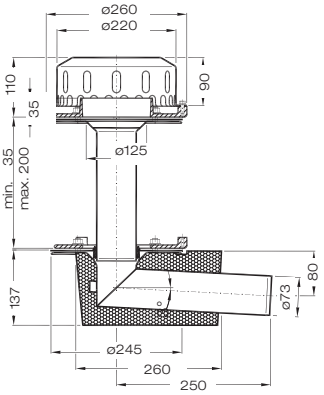

mit Wärmedämmung und Heizung

LX889-9X
Ablauf Art.-Nr. 21716.070X

einteilig
Klemmflansch
für Bitumen und Kunststoff-Abdichtungsbahnen



LX889-10X
Ablauf Art.-Nr. 21736.070X

zweiteilig
Klemmflansch
für Bitumen und Kunststoff-Abdichtungsbahnen



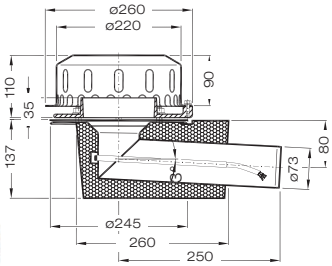

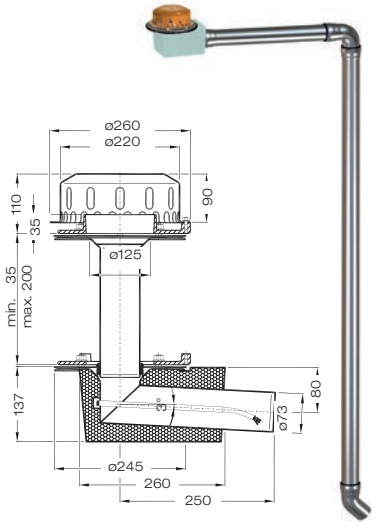

Begleitheizung: Wir empfehlen, nach Prüfung Dachabläufe und Leitungen in frostgefährdeten Bereichen gegebenfalls mit einer bauseitigen Begleitheizung zu versehen.

Datenblatt LX 875
Dachentwässerung
Serie 84 DRAINLET®

Notentwässerung

Freispiegelströmung

Silent Power

Abfluss:	**9,0 l/s**
Wasserhöhe:	**75 mm**
Eingrifftiefe:	**-**
Nennweite:	**DN 100**
LX-Nummer:	**LX 875**
Wehrhöhe:	**35 mm**
Haube:	**belüftet**
Fallleitung:	**nicht belüftet**
Fallleitungshöhe:	**4,2 m**
Entwässerung:	**ins Freie**

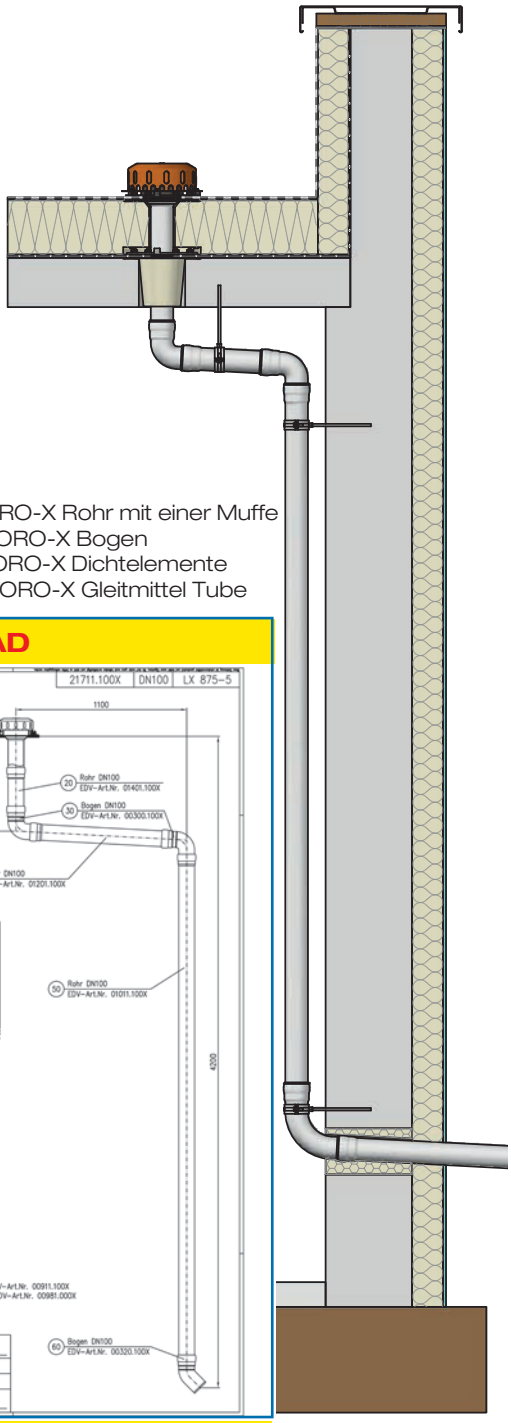

LX 875 Stückliste

1 x Art.-Nr. Ablauf auf Seite 2 auswählen!
1 x Art.-Nr. 01401.100X, LORO-X Rohr mit einer Muffe
2 x Art.-Nr. 00300.100X, LORO-X Bogen
1 x Art.-Nr. 01201.100X, LORO-X Rohr mit einer Muffe
1 x Art.-Nr. 01011.100X, LORO-X Rohr mit einer Muffe
1 x Art.-Nr. 00320.100X, LORO-X Bogen
6 x Art.-Nr. 00911.100X, LORO-X Dichtelemente
1 x Art.-Nr. 00986.000X, LORO-X Gleitmittel Tube

hQ - Abflusskurve

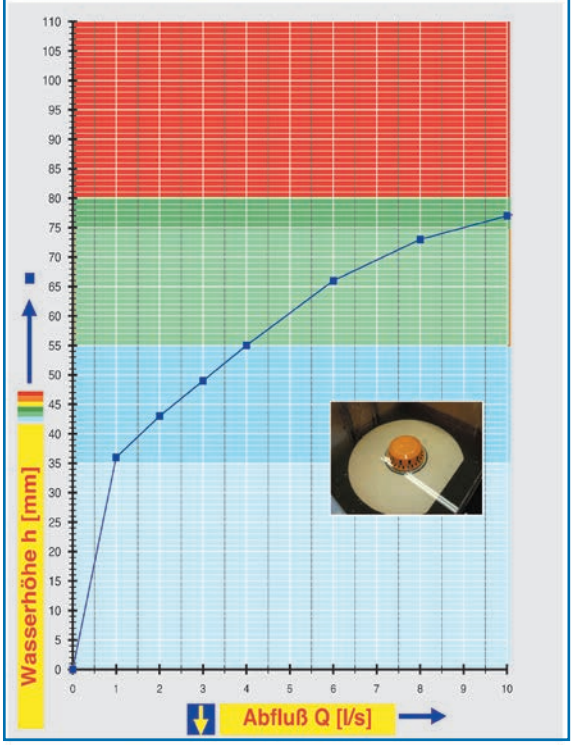

Systemleistung

CAD

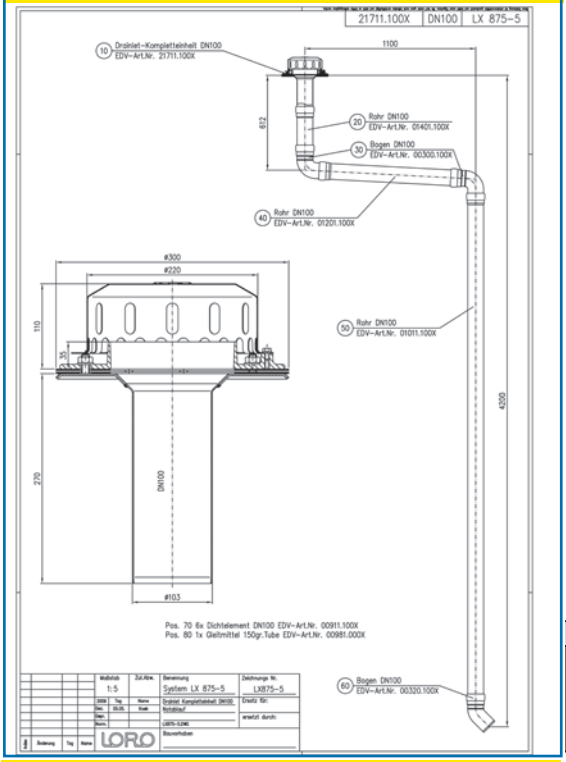

Systemform

Wasserhöhe	mm	5	10	15	20	25	30	35	40	45	50	55	60	65	70	75
Abfluss	l/s								1,4	2,2	3,2	4,1	4,7	5,6	7	9
									Silent Power							

Bitte den entsprechenden Ablauf auswählen!

DN 100

ohne Wärmedämmung

LX875-5X
Ablauf Art.-Nr. 21711.100X

einteilig
Klemmflansch
für Bitumen und Kunststoff-Abdichtungsbahnen



LX875-6X
Ablauf Art.-Nr. 21721.100X

zweiteilig
Klemmflansch
für Bitumen und Kunststoff-Abdichtungsbahnen



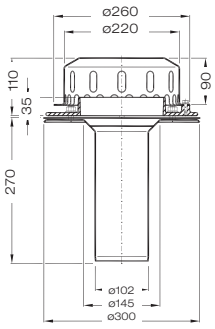

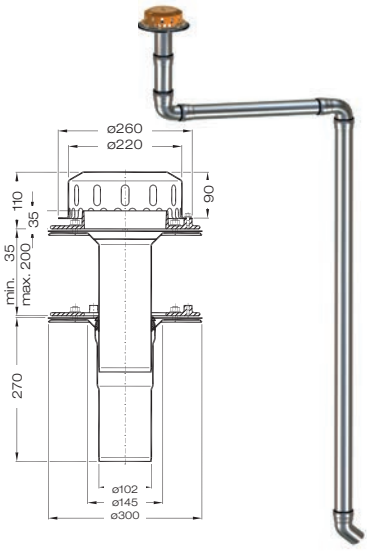

mit Wärmedämmung

LX875-7X
Ablauf Art.-Nr. 21712.100X

einteilig
Klemmflansch
für Bitumen und Kunststoff-Abdichtungsbahnen



LX875-8X
Ablauf Art.-Nr. 21722.100X

zweiteilig
Klemmflansch
für Bitumen und Kunststoff-Abdichtungsbahnen



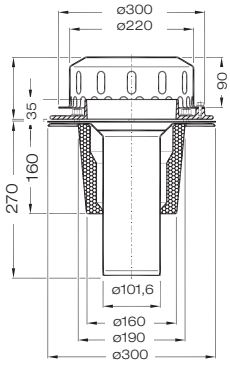

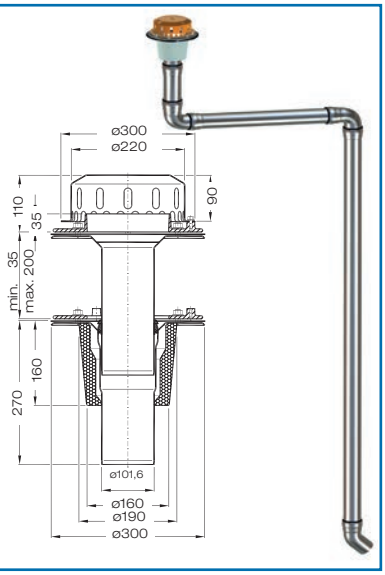

mit Wärmedämmung und Heizung

LX875-9X
Ablauf Art.-Nr. 21713.100X

einteilig
Klemmflansch
für Bitumen und Kunststoff-Abdichtungsbahnen



LX875-10X
Ablauf Art.-Nr. 21723.100X

zweiteilig
Klemmflansch
für Bitumen und Kunststoff-Abdichtungsbahnen



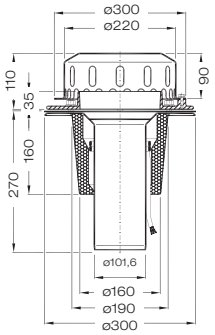

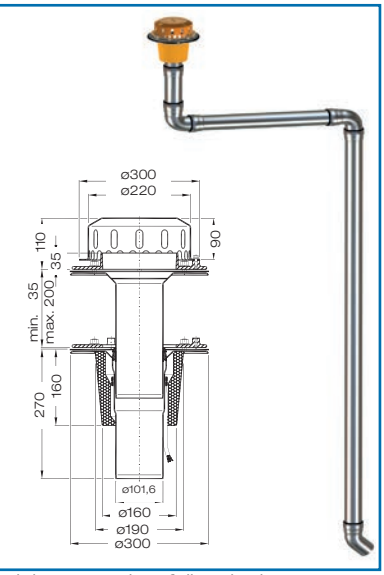

Begleitheizung: Wir empfehlen, nach Prüfung Dachabläufe und Leitungen in frostgefährdeten Bereichen gegebenfalls mit einer bauseitigen Begleitheizung zu versehen.

Datenblatt LX 854
Dachentwässerung
Serie 84 DRAINLET®

Notentwässerung

Freispiegelströmung

Silent Power

Abfluss:	**11,0 l/s**
Wasserhöhe:	**75 mm**
Eingrifftiefe:	**-**
Nennweite:	**DN 100**
LX-Nummer:	**LX 854**
Wehrhöhe:	**35 mm**
Haube:	**belüftet**
Fallleitung:	**nicht belüftet**
Fallleitungshöhe:	**4,2 m**
Entwässerung:	**ins Freie**

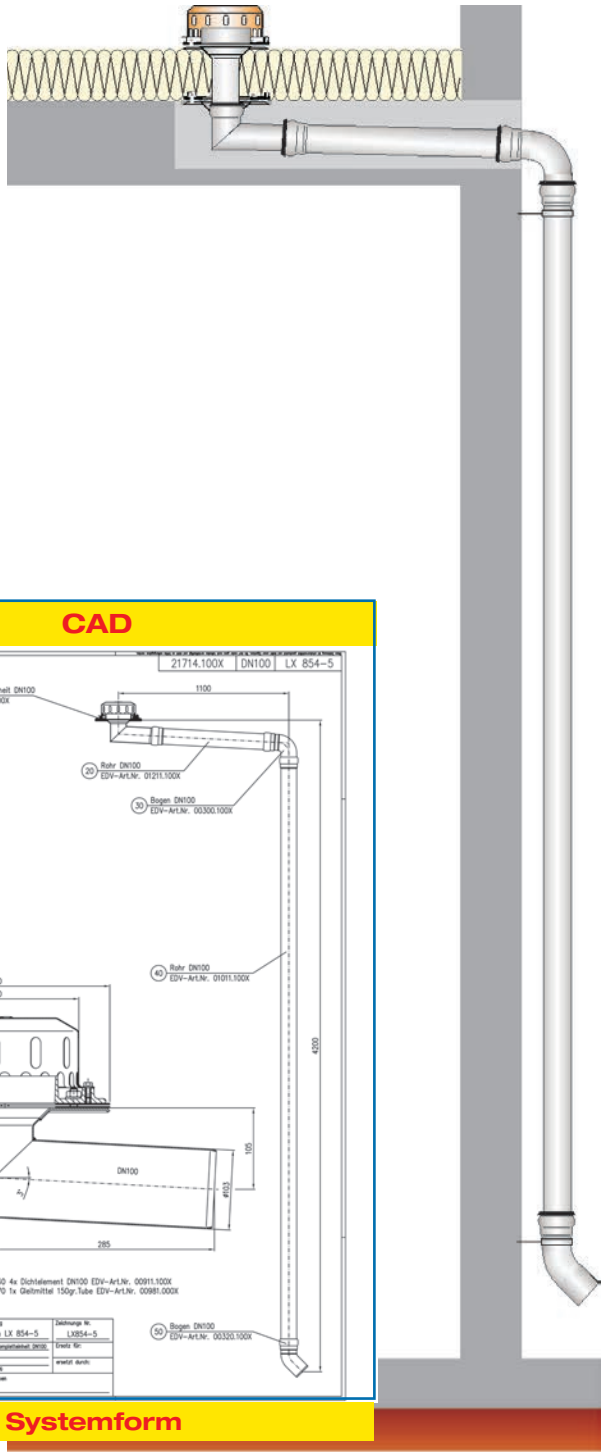

LX 854 Stückliste
1 x Art.-Nr. Ablauf auf Seite 2 auswählen!
1 x Art.-Nr. 01211.100X, LORO-X Rohr mit einer Muffe
1 x Art.-Nr. 00300.100X, LORO-X Bogen
1 x Art.-Nr. 01011.100X, LORO-X Rohr mit einer Muffe
1 x Art.-Nr. 00320.100X, LORO-X Bogen
4 x Art.-Nr. 00911.100X, LORO-X Dichtelemente
1 x Art.-Nr. 00981.000X, LORO-X Gleitmittel Tube

hQ - Abflusskurve

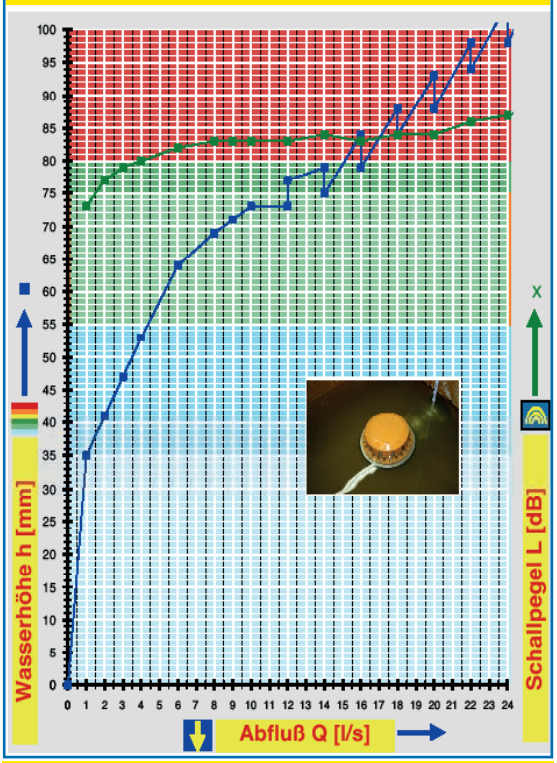

Systemleistung

CAD

Systemform

Wasserhöhe	mm	5	10	15	20	25	30	35	40	45	50	55	60	65	70	75
Abfluss	l/s							1	1,7	2,6	3,5	4,4	5,2	6,4	8,5	11
									Silent Power							

Bitte den entsprechenden Ablauf auswählen!

DN 100

ohne Wärmedämmung

LX854-5X
Ablauf Art.-Nr. 21714.100X

einteilig
Klemmflansch
für Bitumen und Kunststoff-Abdichtungsbahnen



LX854-6X
Ablauf Art.-Nr. 21734.100X

zweiteilig
Klemmflansch
für Bitumen und Kunststoff-Abdichtungsbahnen



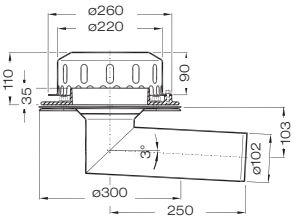

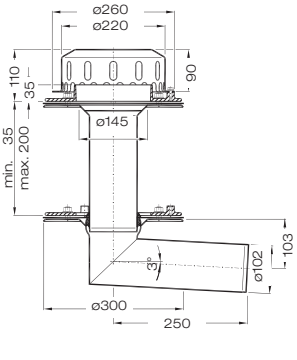

mit Wärmedämmung

LX854-7X
Ablauf Art.-Nr. 21715.100X

einteilig
Klemmflansch
für Bitumen und Kunststoff-Abdichtungsbahnen



LX854-8X
Ablauf Art.-Nr. 21735.100X

zweiteilig
Klemmflansch
für Bitumen und Kunststoff-Abdichtungsbahnen



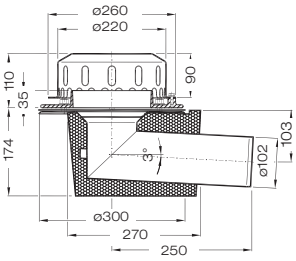

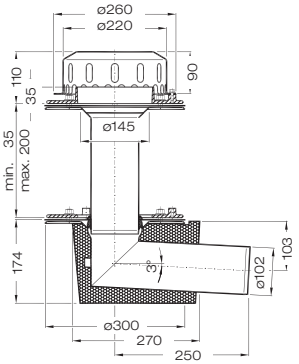

mit Wärmedämmung und Heizung

LX854-9X
Ablauf Art.-Nr. 21716.100X

einteilig
Klemmflansch
für Bitumen und Kunststoff-Abdichtungsbahnen



LX854-10X
Ablauf Art.-Nr. 21736.100X

zweiteilig
Klemmflansch
für Bitumen und Kunststoff-Abdichtungsbahnen



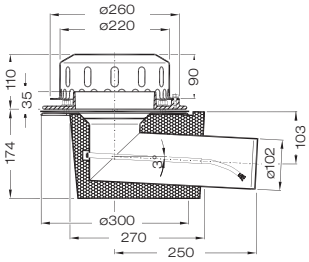

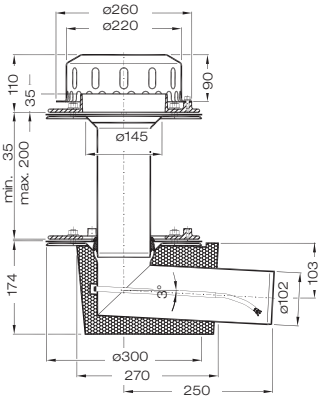

Begleitheizung: Wir empfehlen, nach Prüfung Dachabläufe und Leitungen in frostgefährdeten Bereichen gegebenfalls mit einer bauseitigen Begleitheizung zu versehen.

Datenblatt LX 1094
Dachentwässerung
Serie 84 DRAINLET®

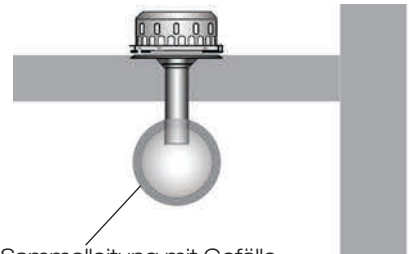
Horizontale Sammelleitung mit Gefälle

Hauptentwässerung

Freispiegelströmung

Silent Power

Abfluss:	**3,2 l/s**
Wasserhöhe:	**35 mm**
Eingrifftiefe:	**-**
Nennweite:	**DN 70**
LX-Nummer:	**LX 1094**
Wehrhöhe:	**0 mm**
Haube:	**belüftet**
Fallleitung:	**belüftet**
Fallleitungshöhe:	**-**
Entwässerung:	**ins Freie**

LX 1094 Stückliste
1 x Art.-Nr. Ablauf auf Seite 2 auswählen!

hQ - Abflusskurve

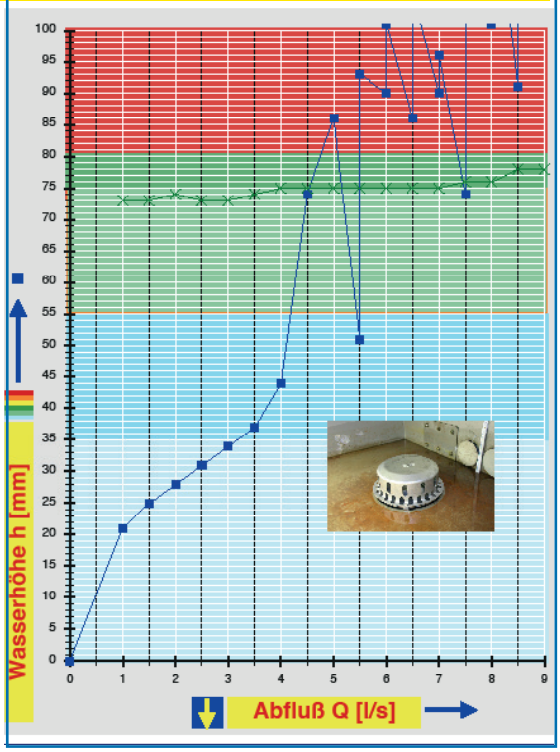

CAD

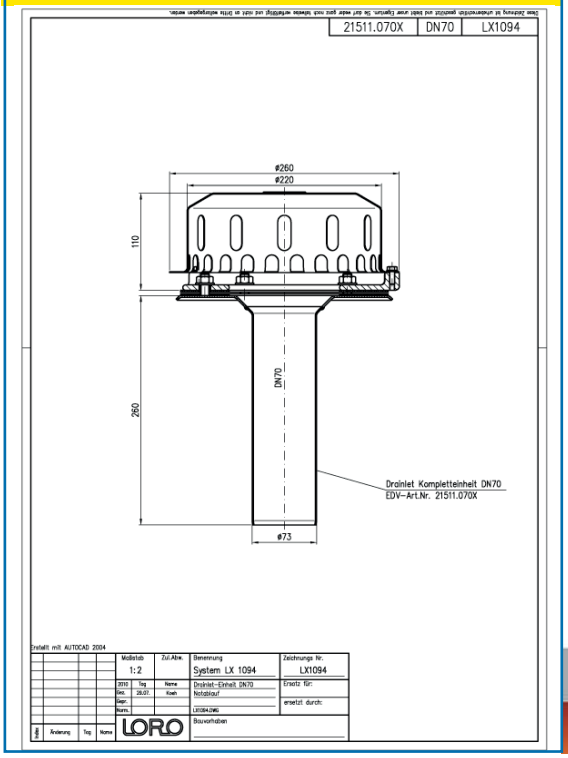

Systemleistung

Systemform

Wasserhöhe	mm	10	15	20	25	30	35	40	45	50	55	60	65	70	75	80	85	90	95
Abfluss	l/s	0,5	0,7	0,9	1,5	2,3	3,2	3,7	4,0	4,1	4,2	4,3	4,4	4,5					
		Silent Power																	

Bitte den entsprechenden Ablauf auswählen!

DN 70

ohne Wärmedämmung

LX1094-5X
Ablauf Art.-Nr. 21511.070X

einteilig
Klemmflansch
für Bitumen und Kunststoff-Abdichtungsbahnen



LX1094-6X
Ablauf Art.-Nr. 21521.070X

zweiteilig
Klemmflansch
für Bitumen und Kunststoff-Abdichtungsbahnen



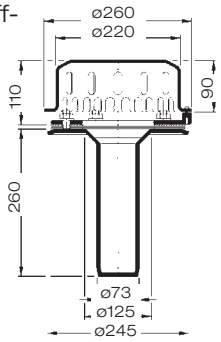

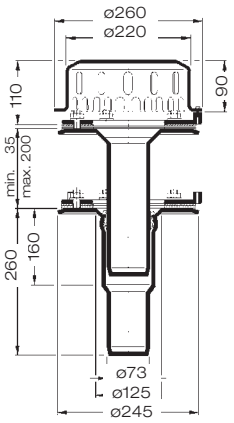

mit Wärmedämmung

LX1094-7X
Ablauf Art.-Nr. 21512.070X

einteilig
Klemmflansch
für Bitumen und Kunststoff-Abdichtungsbahnen



LX1094-8X
Ablauf Art.-Nr. 21522.070X

zweiteilig
Klemmflansch
für Bitumen und Kunststoff-Abdichtungsbahnen



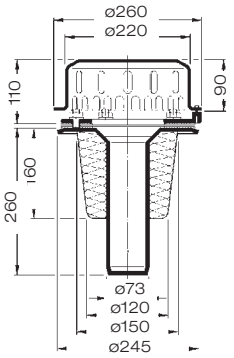

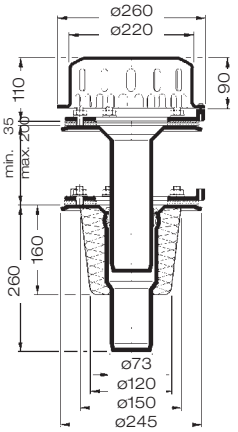

mit Wärmedämmung und Heizung

LX1094-9X
Ablauf Art.-Nr. 21513.070X

einteilig
Klemmflansch
für Bitumen und Kunststoff-Abdichtungsbahnen



LX1094-10X
Ablauf Art.-Nr. 21523.070X

zweiteilig
Klemmflansch
für Bitumen und Kunststoff-Abdichtungsbahnen



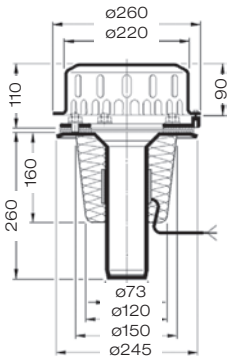

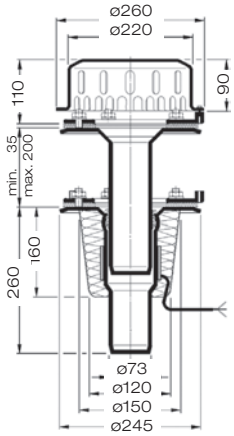

Begleitheizung: Wir empfehlen, nach Prüfung Dachabläufe und Leitungen in frostgefährdeten Bereichen gegebenfalls mit einer bauseitigen Begleitheizung zu versehen.

Datenblatt LX 1093
Dachentwässerung
Serie 84 DRAINLET®

Hauptentwässerung

Freispiegelströmung

Silent Power

Abfluss:	**5,0 l/s**
Wasserhöhe:	**35 mm**
Eingrifftiefe:	**-**
Nennweite:	**DN 100**
LX-Nummer:	**LX 1093**
Wehrhöhe:	**0 mm**
Haube:	**belüftet**
Fallleitung:	**belüftet**
Fallleitungshöhe:	**-**
Entwässerung:	**ins Freie**

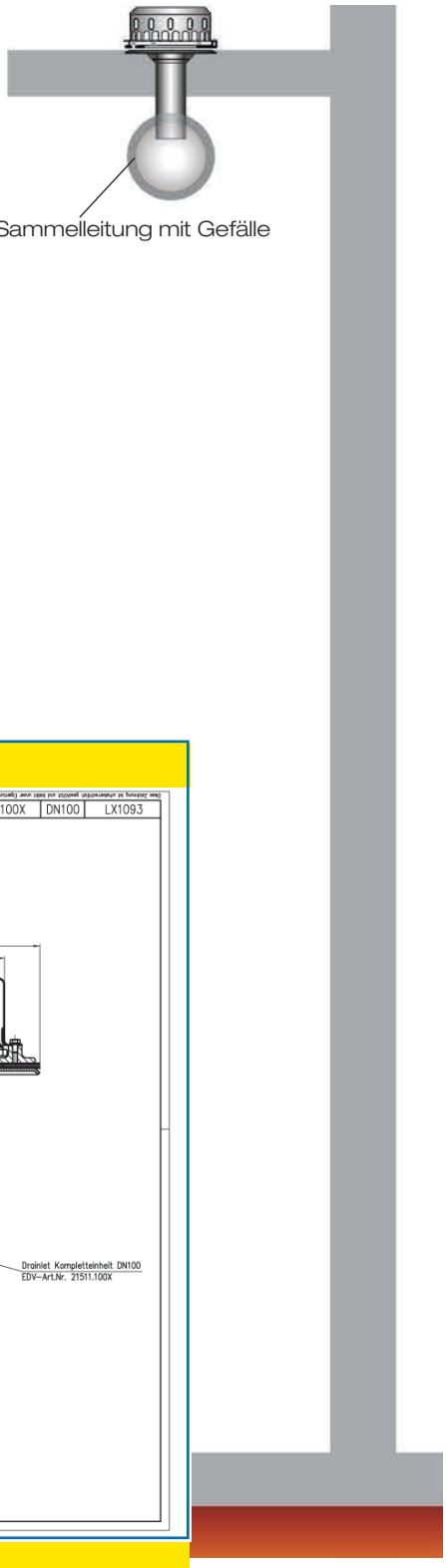

LX 1093 Stückliste
1 x Art.-Nr. Ablauf auf Seite 2 auswählen!

hQ - Abflusskurve

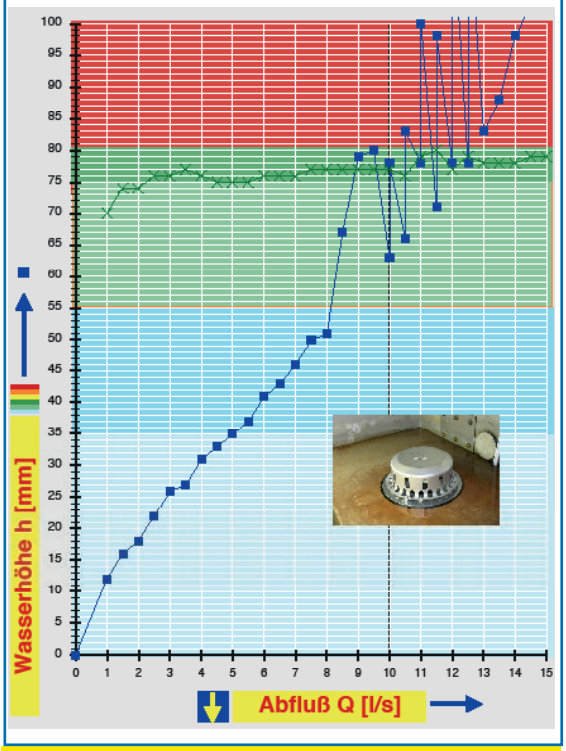

Systemleistung

CAD

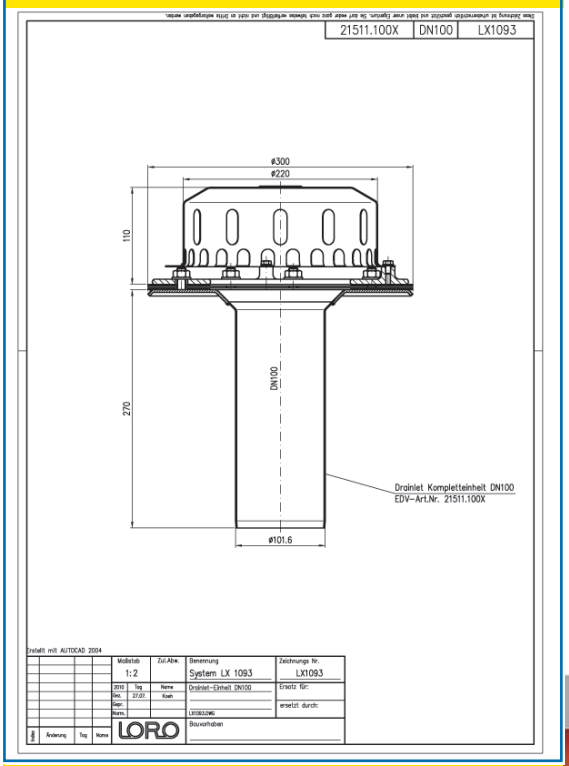

Systemform

Wasserhöhe	mm	10	15	20	25	30	35	40	45	50	55	60	65	70	75	80	85	90	95
Abfluss	l/s	0,4	0,8	3,4	2,9	3,8	5,0	5,9	6,8	7,5	8,1	8,3	8,4	8,6					
		Silent Power																	

Bitte den entsprechenden Ablauf auswählen!

DN 100

ohne Wärmedämmung

LX1093-5X
Ablauf Art.-Nr. 21511.100X

einteilig
Klemmflansch
für Bitumen und Kunststoff-Abdichtungsbahnen



LX1093-6X
Ablauf Art.-Nr. 21521.100X

zweiteilig
Klemmflansch
für Bitumen und Kunststoff-Abdichtungsbahnen



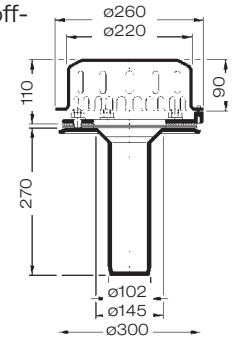

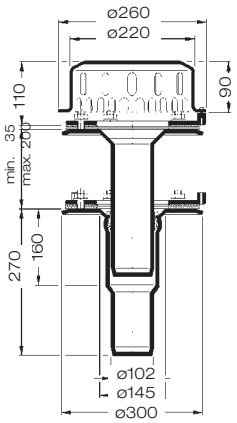

mit Wärmedämmung

LX1093-7X
Ablauf Art.-Nr. 21512.100X

einteilig
Klemmflansch
für Bitumen und Kunststoff-Abdichtungsbahnen



LX1093-8X
Ablauf Art.-Nr. 21522.100X

zweiteilig
Klemmflansch
für Bitumen und Kunststoff-Abdichtungsbahnen



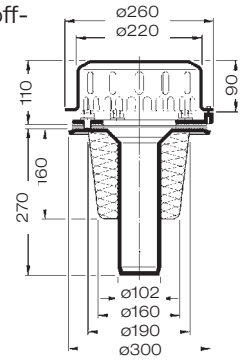

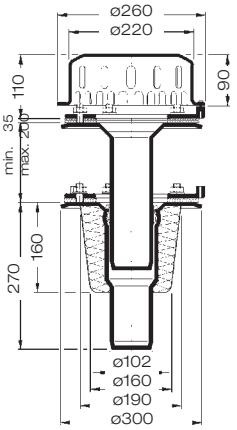

mit Wärmedämmung und Heizung

LX1093-9X
Ablauf Art.-Nr. 21513.100X

einteilig
Klemmflansch
für Bitumen und Kunststoff-Abdichtungsbahnen



LX1093-10X
Ablauf Art.-Nr. 21523.100X

zweiteilig
Klemmflansch
für Bitumen und Kunststoff-Abdichtungsbahnen



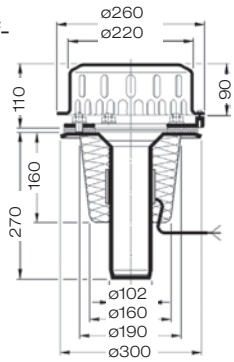

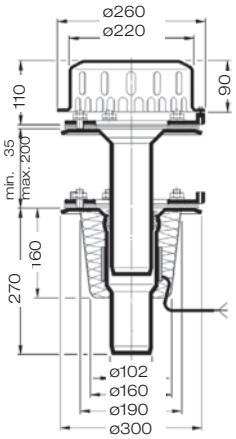

Begleitheizung: Wir empfehlen, nach Prüfung Dachabläufe und Leitungen in frostgefährdeten Bereichen gegebenfalls mit einer bauseitigen Begleitheizung zu versehen.

Datenblatt LX 1095
Dachentwässerung
Serie 84 DRAINLET®

Notentwässerung

Freispiegelströmung

Silent Power

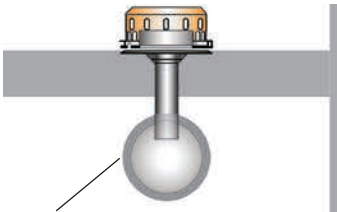

Horizontale Sammelleitung mit Gefälle

Abfluss:	**5,5 l/s**
Wasserhöhe:	**75 mm**
Eingrifftiefe:	**-**
Nennweite:	**DN 70**
LX-Nummer:	**LX 1095**
Wehrhöhe:	**35 mm**
Haube:	**belüftet**
Fallleitung:	**belüftet**
Fallleitungshöhe:	**-**
Entwässerung:	**ins Freie**

LX 1095 Stückliste
1 x Art.-Nr. Ablauf auf Seite 2 auswählen!

hQ - Abflusskurve

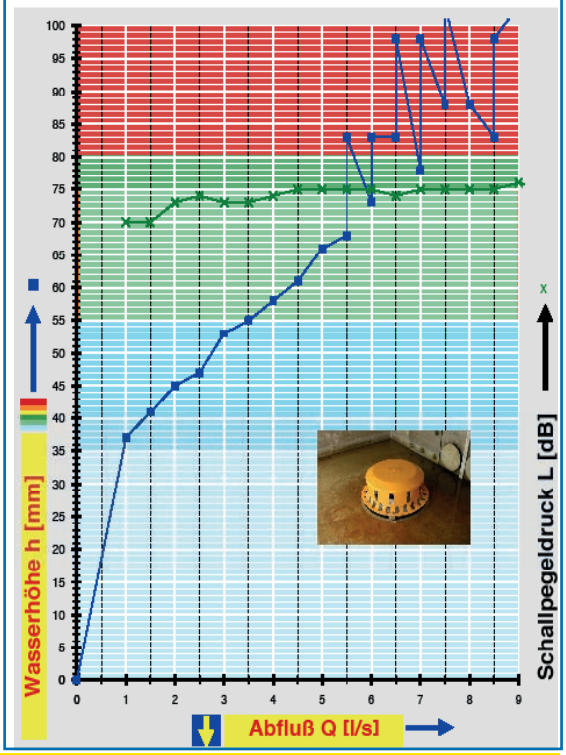

CAD

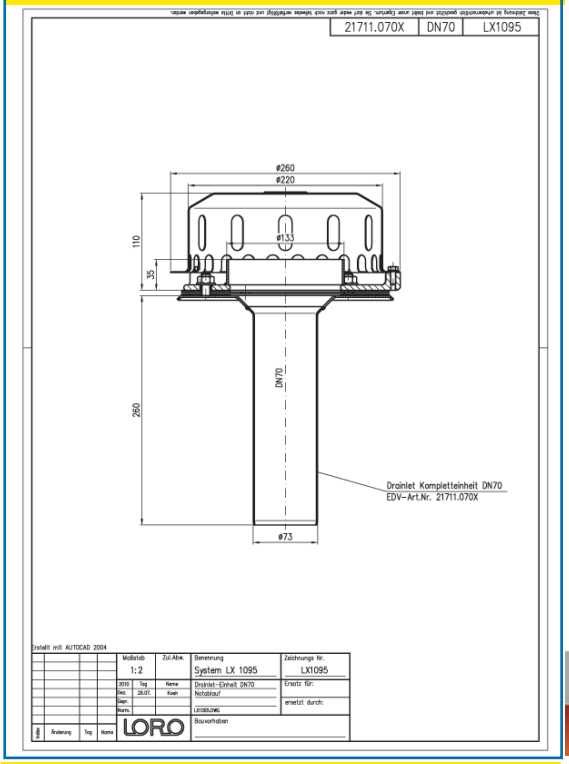

Systemleistung | **Systemform**

Wasserhöhe	mm	10	15	20	25	30	35	40	45	50	55	60	65	70	75	80	85	90	95
Abfluss	l/s							1,4	2,0	2,7	3,5	4,4	4,9	5,5	5,5	5,5	6,5	6,5	6,5
								Silent Power											

Bitte den entsprechenden Ablauf auswählen!

DN 70

ohne Wärmedämmung

LX1095-5X
Ablauf Art.-Nr. 21711.070X

einteilig
Klemmflansch
für Bitumen und Kunststoff-Abdichtungsbahnen



LX1095-6X
Ablauf Art.-Nr. 21721.070X

zweiteilig
Klemmflansch
für Bitumen und Kunststoff-Abdichtungsbahnen



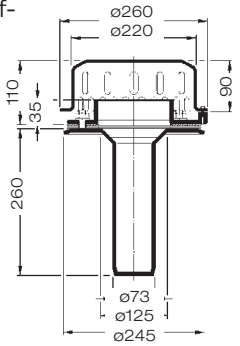

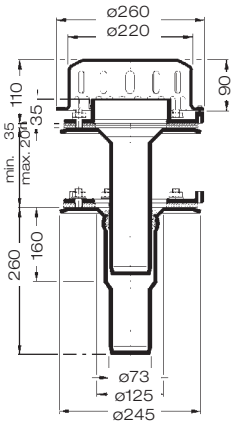

mit Wärmedämmung

LX1095-7X
Ablauf Art.-Nr. 21712.070X

einteilig
Klemmflansch
für Bitumen und Kunststoff-Abdichtungsbahnen



LX1095-8X
Ablauf Art.-Nr. 21722.070X

zweiteilig
Klemmflansch
für Bitumen und Kunststoff-Abdichtungsbahnen



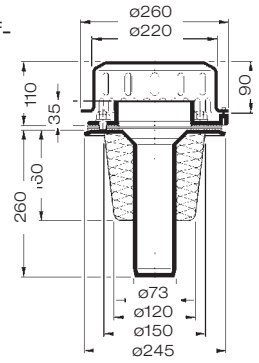

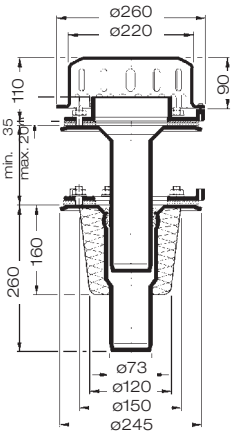

mit Wärmedämmung und Heizung

LX1095-9X
Ablauf Art.-Nr. 21713.070X

einteilig
Klemmflansch
für Bitumen und Kunststoff-Abdichtungsbahnen



LX1095-10X
Ablauf Art.-Nr. 21723.070X

zweiteilig
Klemmflansch
für Bitumen und Kunststoff-Abdichtungsbahnen



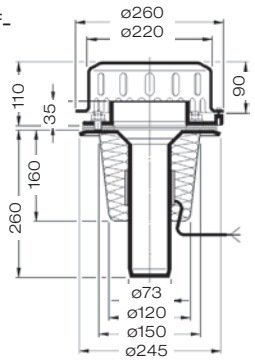

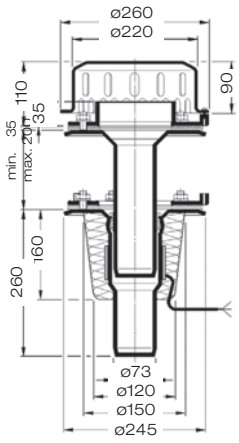

Begleitheizung: Wir empfehlen, nach Prüfung Dachabläufe und Leitungen in frostgefährdeten Bereichen gegebenfalls mit einer bauseitigen Begleitheizung zu versehen.

Datenblatt LX 1091
Dachentwässerung
Serie 84 DRAINLET®

Notentwässerung

Freispiegelströmung

Silent Power

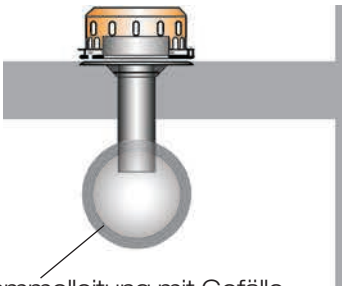

Horizontale Sammelleitung mit Gefälle

Abfluss:	**5,9 l/s**
Wasserhöhe:	**75 mm**
Eingrifftiefe:	**-**
Nennweite:	**DN 100**
LX-Nummer:	**LX 1091**
Wehrhöhe:	**35 mm**
Haube:	**belüftet**
Fallleitung:	**belüftet**
Fallleitungshöhe:	**-**
Entwässerung:	**ins Freie**

LX 1091 Stückliste
1 x Art.-Nr. Ablauf auf Seite 2 auswählen!

hQ - Abflusskurve

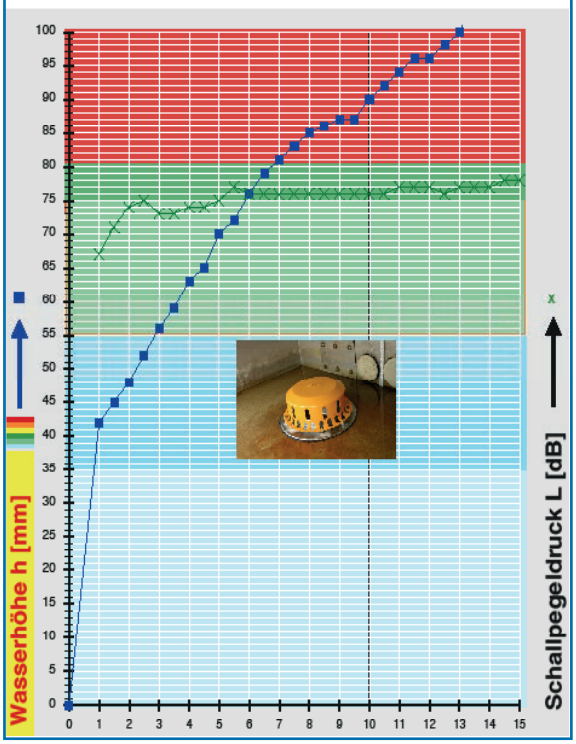

CAD

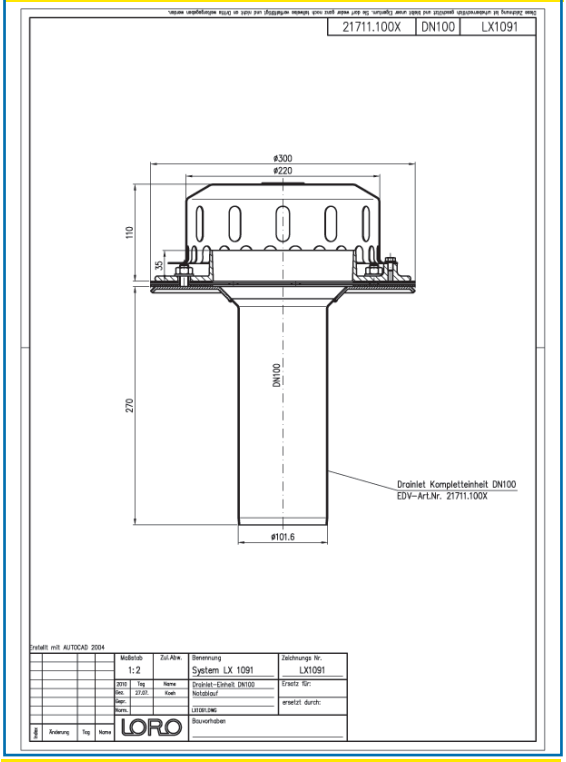

Systemleistung | **Systemform**

Wasserhöhe	mm	10	15	20	25	30	35	40	45	50	55	60	65	70	75	80	85	90	95
Abfluss	l/s							0,9	1,5	2,2	2,9	3,6	4,5	5,0	5,9	6,8	8,0	10,0	11,2
								Silent Power											

Bitte den entsprechenden Ablauf auswählen!

DN 100

LX1091-5X
Ablauf Art.-Nr. 21711.100X

einteilig
Klemmflansch
für Bitumen und Kunststoff-Abdichtungsbahnen



LX1091-6X
Ablauf Art.-Nr. 21721.100X

zweiteilig
Klemmflansch
für Bitumen und Kunststoff-Abdichtungsbahnen



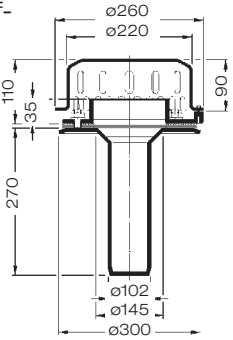

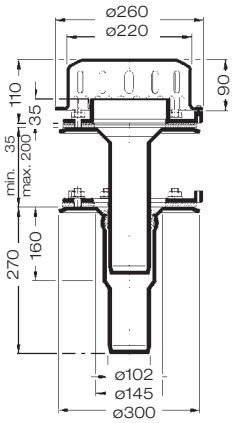

mit Wärmedämmung

LX1091-7X
Ablauf Art.-Nr. 21712.100X

einteilig
Klemmflansch
für Bitumen und Kunststoff-Abdichtungsbahnen



LX1091-8X
Ablauf Art.-Nr. 21722.100X

zweiteilig
Klemmflansch
für Bitumen und Kunststoff-Abdichtungsbahnen



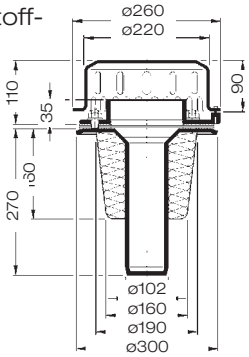

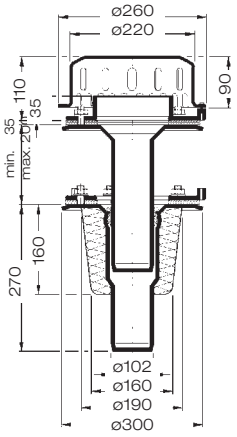

mit Wärmedämmung und Heizung

LX1091-9X
Ablauf Art.-Nr. 21713.100X

einteilig
Klemmflansch
für Bitumen und Kunststoff-Abdichtungsbahnen



LX1091-10X
Ablauf Art.-Nr. 21723.100X

zweiteilig
Klemmflansch
für Bitumen und Kunststoff-Abdichtungsbahnen



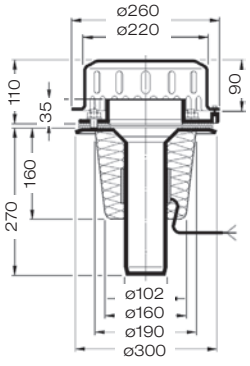

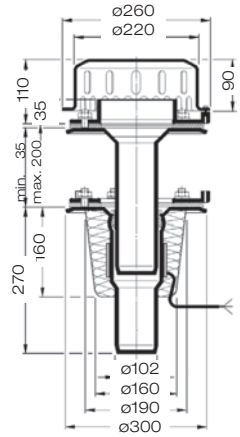

Begleitheizung: Wir empfehlen, nach Prüfung Dachabläufe und Leitungen in frostgefährdeten Bereichen gegebenfalls mit einer bauseitigen Begleitheizung zu versehen.



LORO-DRAINLET® Dachablauf, zweiteilig

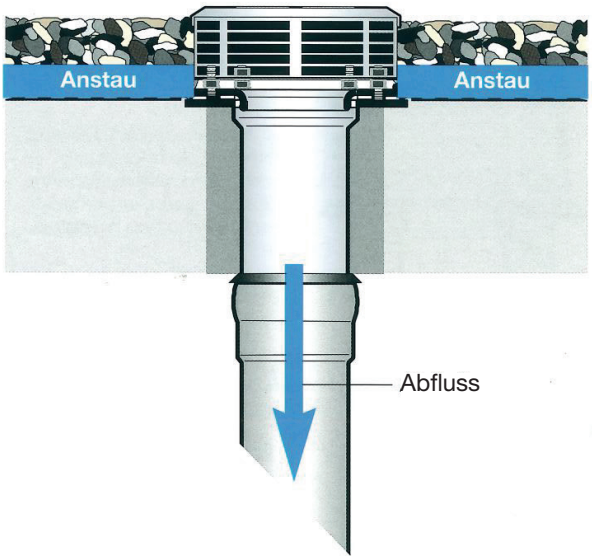

Der LORO-DRAINLET® Dachablauf ist ein Dachablauf für Dachentwässerung mit Freispiegelströmung gemäß beantragtem Schutzrecht.

Erfindungsgemäß ermöglicht der LORO-DRAINLET® Dachablauf bei **geringem Anstau** (s. Einsatzbeispiel) des Regenwassers auf dem Flachdach einen **starken Abfluss.**

Der strömungstechnisch optimierte LORO-DRAINLET® Dachablauf für Dachentwässerungen mit Freispiegelströmung ist durch genau definiertes Abflussverhalten gemäß der Abflusskurve gekennzeichnet für hohe Sicherheit des Ablaufsystems in Theorie und Praxis.

Die Freispiegelströmung (s. Abflusskurve) wird bis zu einem Abfluss von 4,5 l/s mit einem Anstau von unter 35 mm geführt.

LORO-DRAINLET® Dachablauf
Abflusskurve (schematisch)

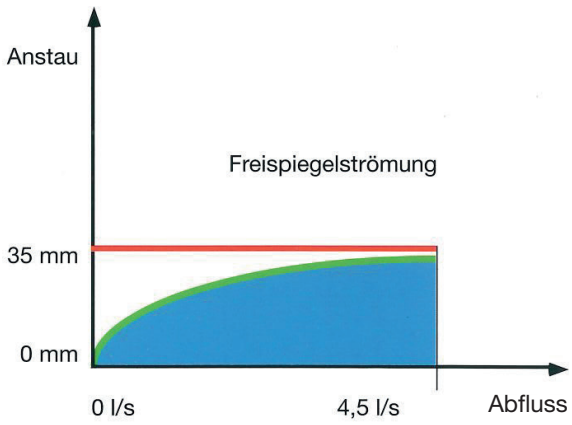

Vorteile von LORO-X Rohrsysteme aus Stahl mit LORO-X Steckmuffenverbindung



















Bitte kontaktieren Sie uns für weitere Informationen oder Bestellung:

LOROWERK
K.H. Vahlbrauk GmbH & Co. KG
Kriegerweg 1 • 37581 Bad Gandersheim,
Postfach 13 80 • 37577 Bad Gandersheim
Tel. +49 5382 71 0 • Telefax +49 5382 71 2 03
Internet: www.loro.de • e-mail: infocenter@lorowerk.de