LORO aktuell 151

LORO-X
Flachdachentwässerung
Haupt-Not-Kombi senkrecht
DN 100/50

Hauptentwässerung	Notentwässerung
Freispiegelströmung	Freispiegelströmung
Kombi	

Das LORO-X Rohr-in-Rohr Prinzip hat sich bei der Attikaentwässerung vielfach bewährt und bietet auch bei der senkrechten Entwässerung entscheidende Vorteile.

So lässt sich die Anzahl der Dachdurchführungen vom Dach ins Gebäude reduzieren, da die Notentwässerung mit separatem Fließweg durch die selbe Dachdurchführung geführt wird.

Bei speziellen Dachentwässerungsaufgaben - z.B. bei zentralen Omnibusbahnhöfen (ZOB) mit moderner Säulenentwässerung - werden Sicherheit und Ästhetik der ZOB Dachentwässerungen optimiert.

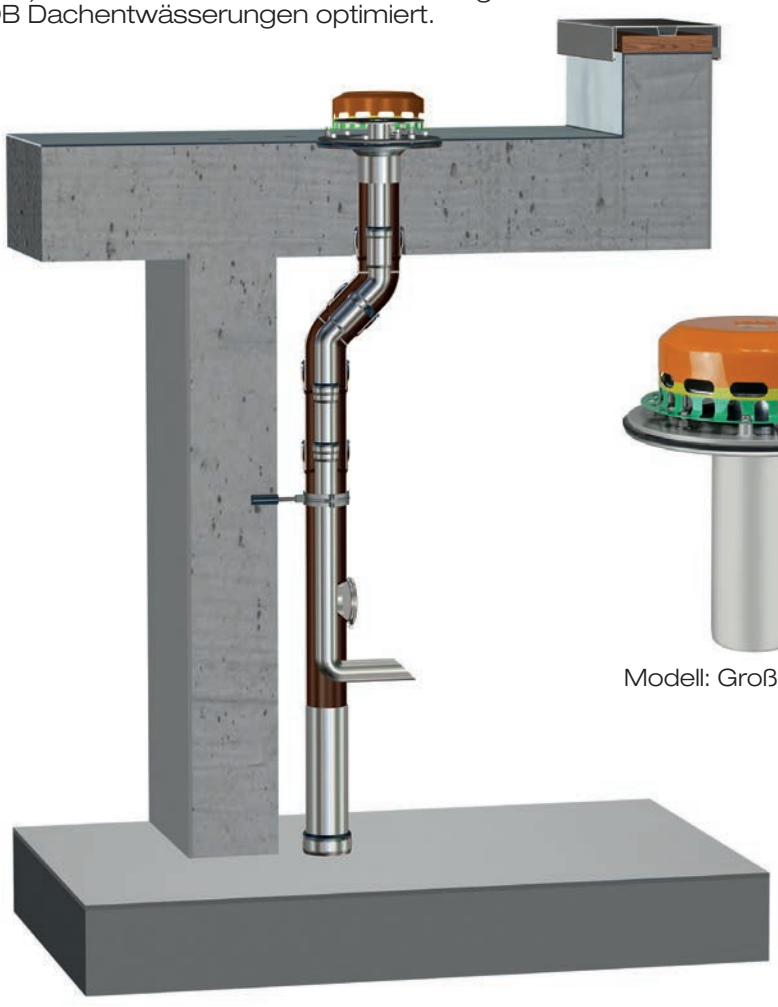

Modell: Große Platine

Vorteile:

- Haupt- und Notentwässerung in einem System
- Weniger Dachdurchführungen
- Optimal für Säulenentwässerung und Dachrandüberstände
- Hoher Abfluss bei kleinen Nennweiten
- Trennung der Haupt- und Notentwässerung im Gebäude in 2 Stränge

Datenblatt LX 1845

ZOB Dachentwässerung

Serie 49 Haupt-Not-Kombi

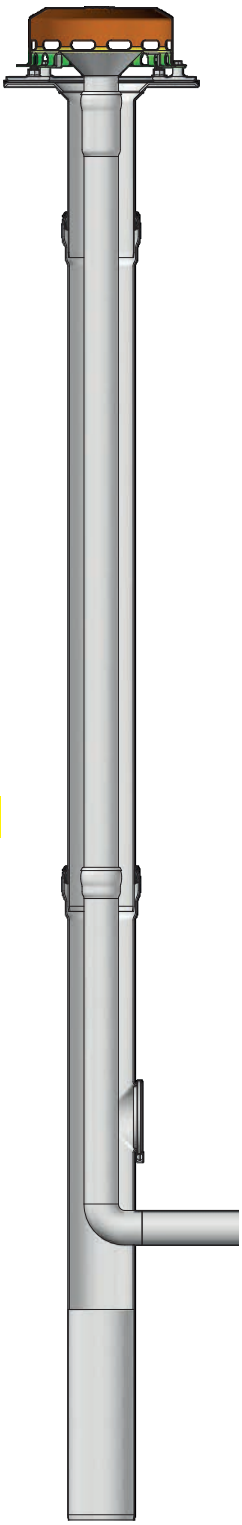

Hauptentwässeurng		Notentwässeurng	
Freispiegelströmung		Freispiegelströmung	
Silent		Silent Power	
Kombi			
Abfluss:	5,4 l/s	Abfluss:	3,4 l/s
Wasserhöhe:	35 mm	Wasserhöhe:	75 mm
Nennweite:	DN 100	Nennweite:	DN 50
LX-Nummer:	LX 1845	LX-Nummer:	LX 1845
Wehrhöhe:	0 mm	Wehrhöhe:	40 mm
Haube:	nicht belüftet	Haube:	nicht belüftet
Fallleitung:	nicht belüftet	Fallleitung:	nicht belüftet
Fallleitungshöhe:	min 4,2 m	Fallleitungshöhe:	min 4,2 m
Entwässerung:	in Grundleitung	Entwässerung:	ins Freie
Flanschform:	Klemmflansch	Flanschform:	Klemmflansch

LX 1845 Stückliste
1 x Art.-Nr. 21529.100X, Haupt-Not-Kombi Dachablauf

hQ - Abflusskurve

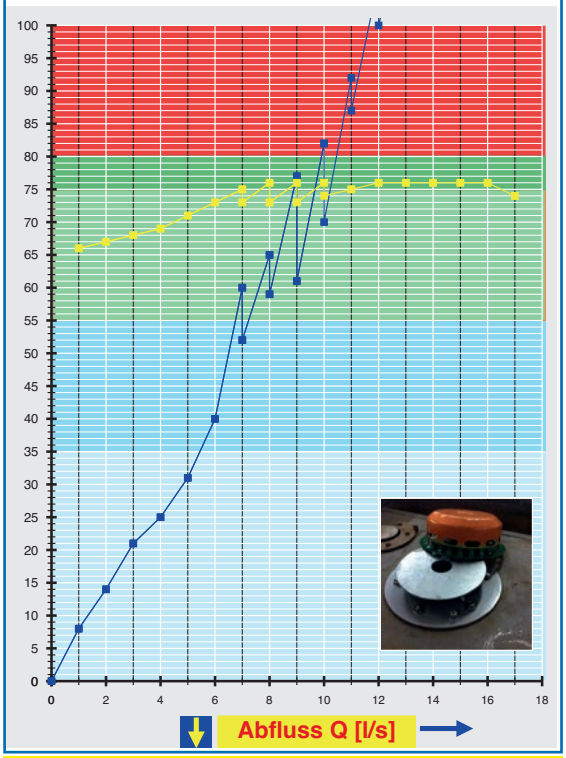

Systemleistung

CAD

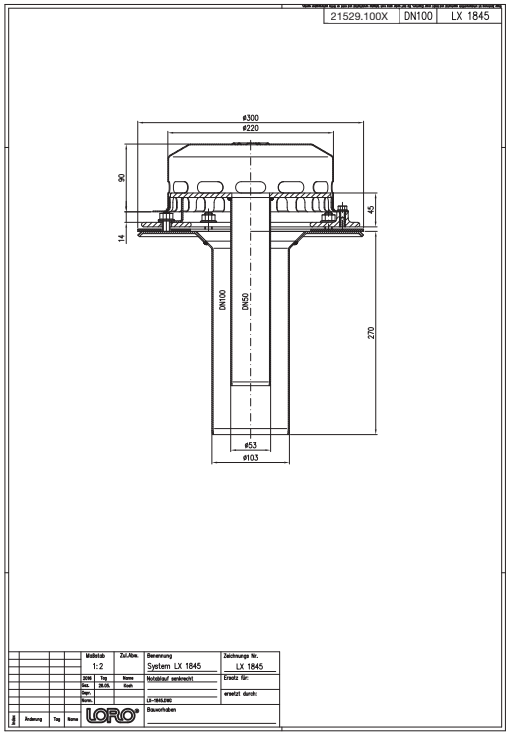

Systemform

Wasserhöhe	mm	10	15	20	25	30	35	40	45	50	55	60	65	70	75	80	85	90	95
Abfluss	l/s	1,3	2,1	2,8	4,0	4,8	5,4	6,0	6,2	6,4	6,7	7,0	8,0	8,6	8,8	9,9	10,7	10,9	11,3
							Silent												

LORO-X Haupt-Not-Kombi, Frei-Frei, DN 100/50

LX1845-4X

Serie 49
Ablauf Art.-Nr. 21529.100X
Gewicht: 7,2 kg

mit Klemmflansch



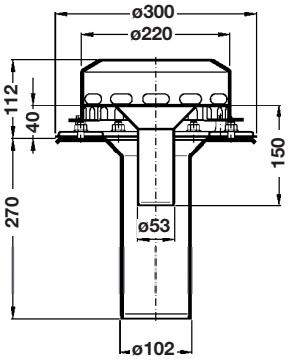

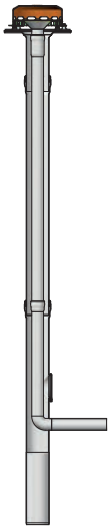

LORO-X Rohr mit Langmuffe

-Notablaufleitung (Innenrohr)
für LORO-X Haupt-Not-Kombi Attikaentwässerung
Stahl, feuerverzinkt, DN 50

500 mm lang	Art.-Nr. 01302.050X
1000 mm lang	Art.-Nr. 01203.050X
2000 mm lang	Art.-Nr. 01108.050X



LORO-X Rohr mit einer Muffe

aus Stahl, feuerverzinkt, **DN 100**
1000 mm lang Art.-Nr. 01201.100X
2500 mm lang Art.-Nr. 01004.100X



LORO-X Dichtelemente

DN 50
Art.-Nr. 00911.050X
DN 100
Art.-Nr. 00911.100X



LORO-X Regenstandrohr

- Rohr in Rohr -
mit verlängertem Auslauf,
aus Stahl, feuerverzinkt, DN 100/50
Art.-Nr.13509.100X
Gewicht: 6,7 kg



LORO-X Sicherungsschellen

DN 100
Art.-Nr. 00806.100X



Begleitheizung: Wir empfehlen, nach Prüfung Dachabläufe und Leitungen in frostgefährdeten Bereichen gegebenfalls mit einer bauseitigen Begleitheizung zu versehen.

Datenblatt LX 842
Dachentwässerung
Haupt-Not-Kombi

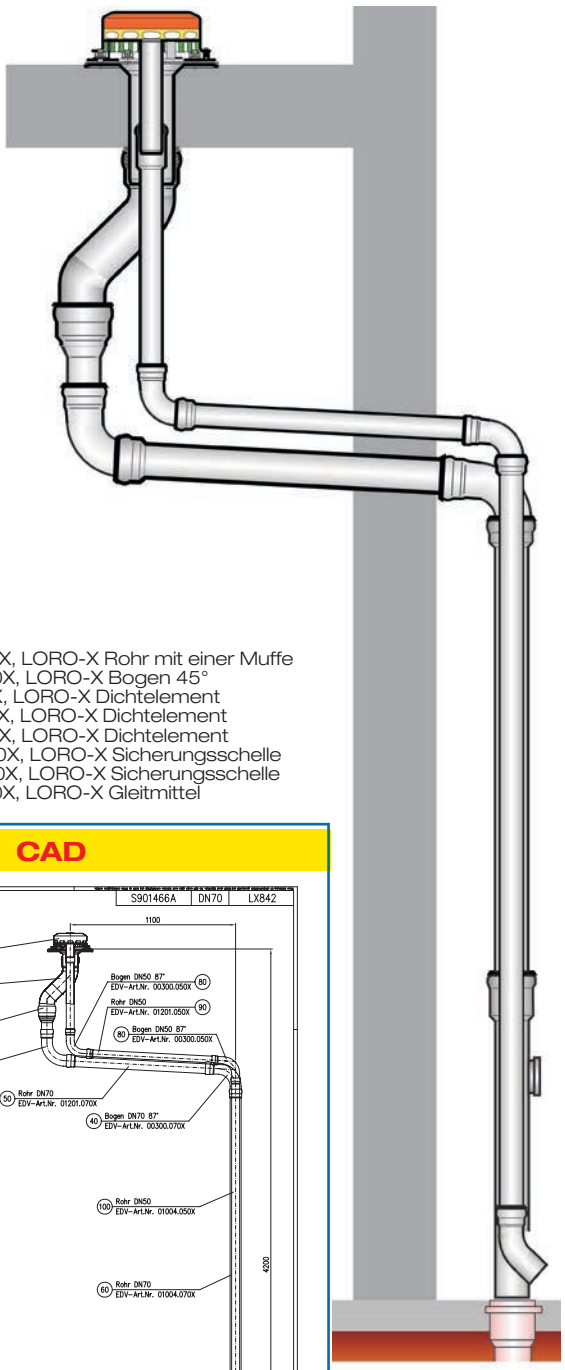

Haupt-Not-Kombi

Druckströmung Silent		Druckströmung Silent Power	
Abfluss:	9,0 l/s	Abfluss:	12,0 l/s
Wasserhöhe:	40 mm	Wasserhöhe:	75 mm
Nennweite:	DN 100	Nennweite:	DN 50
LX-Nummer:	LX 842	LX-Nummer:	LX 842
Wehrhöhe:	0 mm	Wehrhöhe:	40 mm
Haube:	nicht belüftet	Haube:	nicht belüftet
Fallleitung:	nicht belüftet	Fallleitung:	nicht belüftet
Fallleitungshöhe:	min 4,2 m	Fallleitungshöhe:	min 4,2 m
Entwässerung:	in Grundleitung	Entwässerung:	ins Freie
Flanschform:	Klemmflansch	Flanschform:	Klemmflansch

LX 842 Stückliste

1 x Art.-Nr. Ablauf auf Seite 2 auswählen!
1 x Art.-No. 05048.DB0X, Haupt-Not-Kombi Auslaufteil
1 x Art.-Nr. 19602.DC0X, LORO-X DRAINJET Abgleichsstück
2 x Art.-Nr. 00300.070X, LORO-X Bogen 87°
1 x Art.-Nr. 01201.070X, LORO-X Rohr mit einer Muffe
1 x Art.-Nr. 01004.070X, LORO-X Rohr mit einer Muffe
1 x Art.-Nr. 05510.070X, LORO-X Standrohr
2 x Art.-Nr. 00300.050X, LORO-X Bogen 87°
1 x Art.-Nr. 01201.050X, LORO-X Rohr mit einer Muffe
1 x Art.-Nr. 01004.050X, LORO-X Rohr mit einer Muffe
1 x Art.-Nr. 00320.050X, LORO-X Bogen 45°
1 x Art.-Nr. 00911.100X, LORO-X Dichtelement
5 x Art.-Nr. 00911.070X, LORO-X Dichtelement
5 x Art.-Nr. 00911.050X, LORO-X Dichtelement
3 x Art.-Nr. 00806.050X, LORO-X Sicherungsschelle
3 x Art.-Nr. 00806.070X, LORO-X Sicherungsschelle
1 x Art.-Nr. 00986.000X, LORO-X Gleitmittel

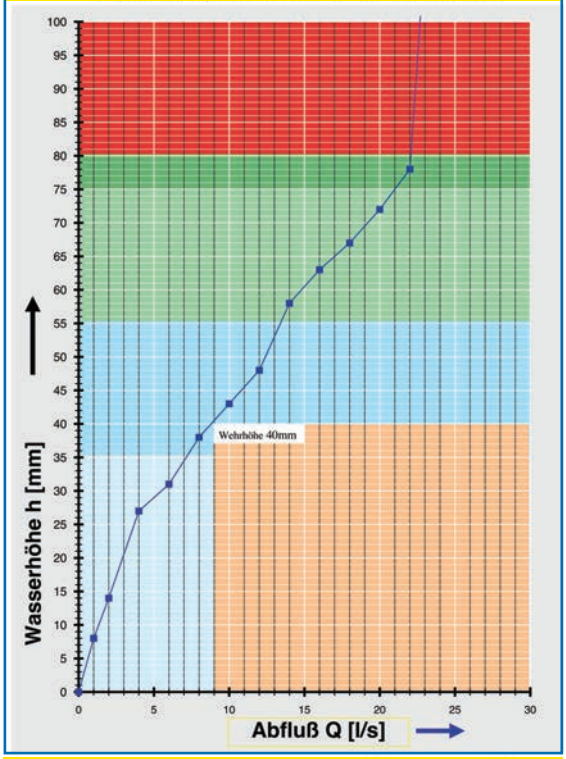

Systemleistung

CAD

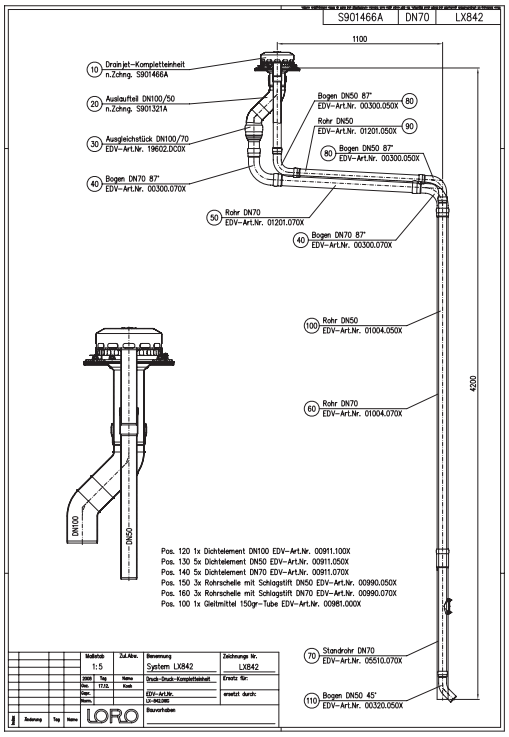

Systemform

Wasserhöhe	mm	5	10	15	20	25	30	35	40	45	50	55	60	65	70	75
Abfluss	l/s			2,0	3,0	3,8	5,5	7,0	9,0	10,5	12,2	13,5	15,0	17,0	19,0	21,0
		Silent								Silent Power						

LORO-X Haupt-Not-Kombi Dachablaufsystem
Bitte den entsprechenden Ablauf auswählen!

ohne Wärmedämmng

LX842-5X

Ablauf: Art.-Nr. 21529.100X

einteilig
mit Klemmflansch



mit Wärmedämmng

LX842-8X

Ablauf: Art.-Nr. 21528.100X

zweiteilig
mit Klemmflansch





Systemteile

LORO-X Auslaufteil
aus Stahl, feuerverzinkt,
DN 100/50
Art.-Nr. 05048.DB0X



LORO-X Abgleichstück
aus Stahl, feuerverzinkt,
DN 100/70
Art.-Nr. 19602.DC0X



LORO-X Rohr mit einer Muffe aus
Stahl, feuerverzink, **DN 50**
1000 mm lang Art.-No. 01201.050X
2500 mm lang Art.-No. 01004.050X

aus Stahl, feuerverzink, **DN 70**
1000 mm lang Art.-No. 01201.070X
2500 mm lang Art.-No. 01004.070X



Systemteile

LORO-X Bogen
87°, aus Stahl, feuerverzinkt,
DN 50
Art.-Nr. 00300.050X

45°, aus Stahl, feuerverzinkt,
DN 50
Art.-Nr. 00320.050X

87°, aus Stahl, feuerverzinkt,
DN 70
Art.-Nr. 00300.070X


15°


87°

LORO-X Regenstandrohr
mit Reinigungsöffnung, aus Stahl
feuerverzinkt, DN 70
Art.-Nr. 05510.070X
Gewicht: 3.0 kg



LORO-X Dichtelemente
DN 50
Art.-Nr. 00911.050X
DN 70
Art.-Nr. 00911.070X



LORO-X Sicherungsschellen
DN 50
Art.-Nr. 00806.050X
DN 70
Art.-Nr. 00806.070X



Begleitheizung: Wir empfehlen, nach Prüfung Dachabläufe und Leitungen in frostgefährdeten Bereichen gegebenfalls mit einer bauseitigen Begleitheizung zu versehen.



Einsatzbeispiel:
LORO-X ZOB Dachentwässerung für Zentralen Omnibusbahnhof Hannover von 1280 m² mit 10 Haupt-Not-Kombi-Abläufen



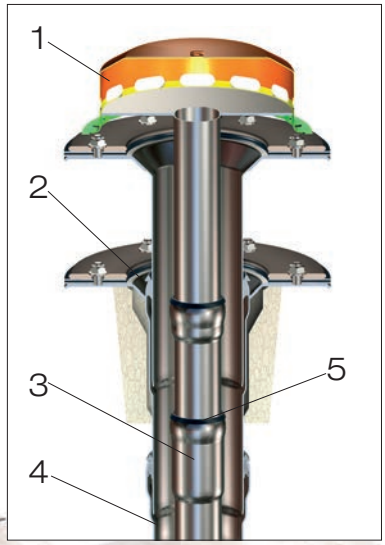

Pos.	Name	Art.-Nr.
1	DRAINJET® Haupt-Not-Kombi, senkrecht	21528.100X
2	LORO-X Dichtelement DN 100	00911.100X
3	LORO-X Rohr DN 50, mit Langmuffe	n.Rohrlänge
4	LORO-X Rohr DN 100	n.Rohrlänge
5	LORO-X Dichtelement DN 50	00911.050X
6	LORO-X Regenstandrohr Rohr in Rohr	13509.100X

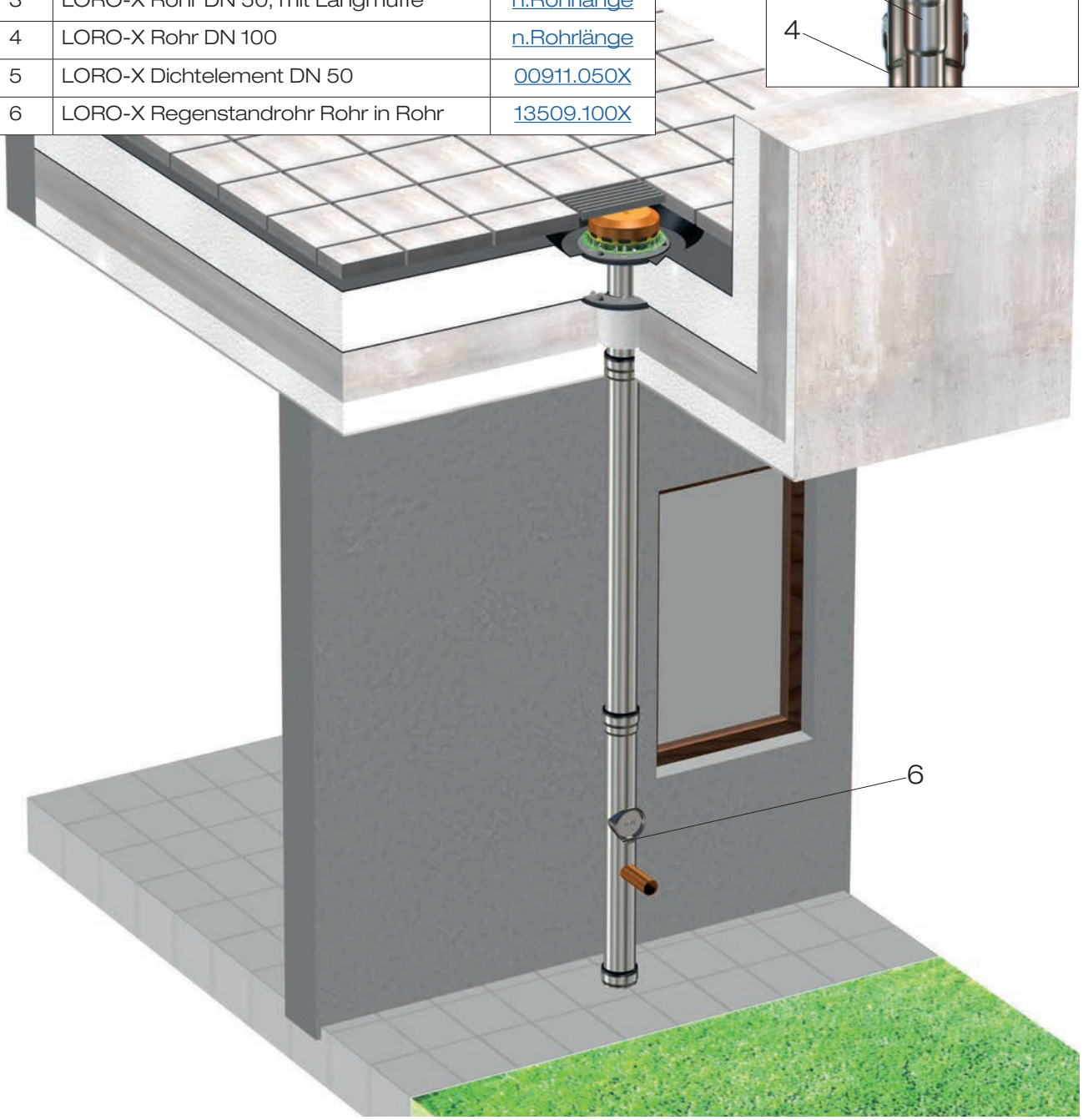

Einsatzbeispiel:
LORO-X Dachterrassenentwässerung

Werkvertretungen

Ihre Ansprechpartner



1 Rudolf Strauß GmbH Industrievertretung / Technische Betreuung
Tel: +49 40 88 365 77 0 • industrievertretungen@r-strauss.de
Thomas Scholz Gebiet Nord
Tel: +49 152 08735603 • scholz@r-strauss.de

1a: Innendienst: Hendrik Henze • Tel: +49 538271 257 • hendrik.henze@lorowerk.de
1b: Innendienst: Veronica Magnusson • Tel: +49 5382 71 258 • v.magnusson@lorowerk.de
1c: Innendienst: André Pralle • Tel: +49 5382 71300 • a.pralle@lorowerk.de

2 Ralf Kaminski Technischer Berater
Mobil: +49 175 524 64 94 • ralf.kaminski@lorowerk.de
2a: Innendienst: Thorsten Börstling • Tel: +49 5382 71 252 • t.boerstling@lorowerk.de
2b: Innendienst: Jared König • Tel: +49 5382 71 271 • j.koenig@lorowerk.de
Rabea Ebbecke • Tel: +49 5382 71 302 • r.ebbecke@lorowerk.de

3 Thomas Cassel Technischer Berater
Mobil: +49 170 9646066 • thomas.cassel@lorowerk.de

Innendienst: Jared König • Tel: +49 5382 71 271 • j.koenig@lorowerk.de
Rabea Ebbecke • Tel: +49 5382 71 302 • r.ebbecke@lorowerk.de

4 Markus Bernad Technischer Berater
Key Account Gebiet West
Mobil: +49 175 8421848 • markus.bernad@lorowerk.de
Stefan Kruska Technischer Berater
Mobil: +49 172 209 27 77 • kruska@kruska-beratung.de

LORO-X Lager West
Harald Peglow
Mewer Ring 7 • 58454 Witten • Tel: +49 2302 913160 • witten@lorowerk.de
4a: Innendienst: Jared König • Tel: +49 5382 71 271 • j.koenig@lorowerk.de
Rabea Ebbecke • Tel: +49 5382 71 302 • r.ebbecke@lorowerk.de
4b: Nadine Pralle • Tel: +49 5382 71 223 • n.pralle@lorowerk.de

5 Marco Lozano-Bonstein Technischer Berater
Mobil: +49 160 91662934 • marco.lozano@lorowerk.de
Innendienst: Jared König • Tel: +49 5382 71 271 • j.koenig@lorowerk.de
Rabea Ebbecke • Tel: +49 5382 71 302 • r.ebbecke@lorowerk.de

6 Bernd Albert Skiba Technischer Berater
Mobil: +49 160 97900435 • bernd.skiba@lorowerk.de
Innendienst: Thorsten Börstling • Tel: +49 5382 71252 • t.boerstling@lorowerk.de

7 René Kassin Technischer Berater
Key Account Gebiet Süd
Mobil: +49 175 5739364 • rene.kassin@lorowerk.de

Innendienst: Nadine Pralle
Tel: +49 5382 71 223 • n.pralle@lorowerk.de

8 Kevin Leuer Technischer Berater
Mobil: +49 16091662691 • kevin.leuer@lorowerk.de

Innendienst: Nadine Pralle
Tel: +49 5382 71 223 • n.pralle@lorowerk.de

9 Andreas Schneider Technischer Berater
Mobil: +49 160 98975044 • andreas.schneider@lorowerk.de

Innendienst: Annette Jürries-Hoppmann • Tel: +49 5382 71 296 • a.juerries-hoppmann@lorowerk.de

10 Udo Keidel Technischer Berater
Mobil: +49 160 90153146 • udo.keidel@lorowerk.de
Innendienst: Nadine Pralle • Tel: +49 5382 71 223 • n.pralle@lorowerk.de

11 Oliver Koch Technischer Berater
Mobil: +49 175 574 02 25 • oliver.koch@lorowerk.de

11a: Innendienst: Annette Jürries-Hoppmann • Tel: +49 5382 71 296 • a.juerries-hoppmann@lorowerk.de

11b: Innendienst: Christine Wille • Tel: +49 5382 71 303 • c.wille@lorowerk.de
Lucas Heuer • Tel: +49 5382 71 250 • l.heuer@lorowerk.de

LORO-X Lager Baden-Württemberg
Pierre Purgoll
Lise-Meitner-Ring 1 • 89231 Neu-Ulm • Tel: +49 731 8 33 00 • neu-ulm@lorowerk.de

12 Peter Wollitz Technischer Berater
Mobil: +49 170 921 16 62 • peter.wollitz@lorowerk.de

Innendienst: Christine Wille • Tel: +49 5382 71 303 • c.wille@lorowerk.de
Lucas Heuer • Tel: +49 5382 71 250 • l.heuer@lorowerk.de

13 Johann Schaub Technischer Berater
Mobil: + 49 151 62523524 • johann.schaub@lorowerk.de

Innendienst: Christine Wille • Tel: +49 5382 71 303 • c.wille@lorowerk.de
Lucas Heuer • Tel: +49 5382 71 250 • l.heuer@lorowerk.de

14 Alexander Dickhaut Technischer Berater
Key Account Gebiet Ost
Mobil: +49 170 5580199 • alexander.dickhaut@lorowerk.de
Ronny Amrey Technischer Berater
Mobil: +49 171 21344 35 • r.amrey@lorowerk.de

Innendienst: Marco Wolter • Tel: +49 5382 71 307 • m.wolter@lorowerk.de

Büro Leipzig
Iris Pohl, Susanne Kietz
Tel: +49 34205 42690 • wb.leipzig@lorowerk.de

15 Frank Lacina Technischer Berater
Mobil: +49 170 730 53 53 • frank.lacina@lorowerk.de

Innendienst: Melanie Hünecke • Tel: +49 5382 71 228 • m.huenecke@lorowerk.de

Oliver Spigaht Technischer Berater
Mobil: +49 160 6291623 • oliver.spigaht@lorowerk.de

Innendienst: Melanie Hünecke • Tel: +49 5382 71 228 • m.huenecke@lorowerk.de

---

Stefan Günther Leitung Vertrieb
Mobil: +49 175 2917864 • stefan.guenther@lorowerk.de

Steffen Spigaht Verkaufsleiter
Mobil: +49 171 9759168 • steffen.spigaht@lorowerk.de

Hendrik Henze Leitung Verkauf-Innendienst
Tel. +49 5382 71257 • hendrik.henze@lorowerk.de

LOROWERK K.H. Vahlbrauk GmbH & Co. KG
Kriegerweg 1 • 37581 Bad Gandersheim, Postfach 13 80 • 37577 Bad Gandersheim
Tel. +49 5382 71 0 • Telefax +49 5382 71 2 03 • Internet: www.loro.de • e-mail: infocenter@lorowerk.de