Aireco®

Dezentrale Wohnraumlüftung mit Wärmerückgewinnung. Seitlich am Rollladen- oder Raffstorekasten integriert und damit an der Fassade unsichtbar.

Die dezentrale Lüftung Aireco® zeichnet sich neben den technischen Eigenschaften durch eine ausgeklügelte Luftführung aus. Das Ergebnis ist ein Lüftungssystem, das von außen nahezu unsichtbar ist und gleichzeitig den Rollraum- bzw. die Schachtgröße nicht beeinträchtigt. Innenblenden in verschiedenen Designs bedienen alle architektonischen Bedürfnisse.

Vorteile:

- verringerter bauseitiger Montageaufwand, da werksseitig am ROK/RSK vormontiert
- nahezu unsichtbar von außen
- keine Beeinträchtigung des Rollraums bzw. Schachts
- hohe Luftleistung bis 60 m^3/h
- Energieeffizienzklasse A+
- gute Schalldämmung gegen Außenlärm
- sehr leise im Betrieb
- Bedarfsführung

Unsere Leistungen für Sie:

- objektbezogener Planungsservice mit Ausführungsvorschlägen und Detailplanung
- Unterstützung bei der Lüftungsauslegung
- objektbezogener Auslegungsvorschlag in Abstimmung mit Architekten und Fachplanern
- Einweisung vor Ort

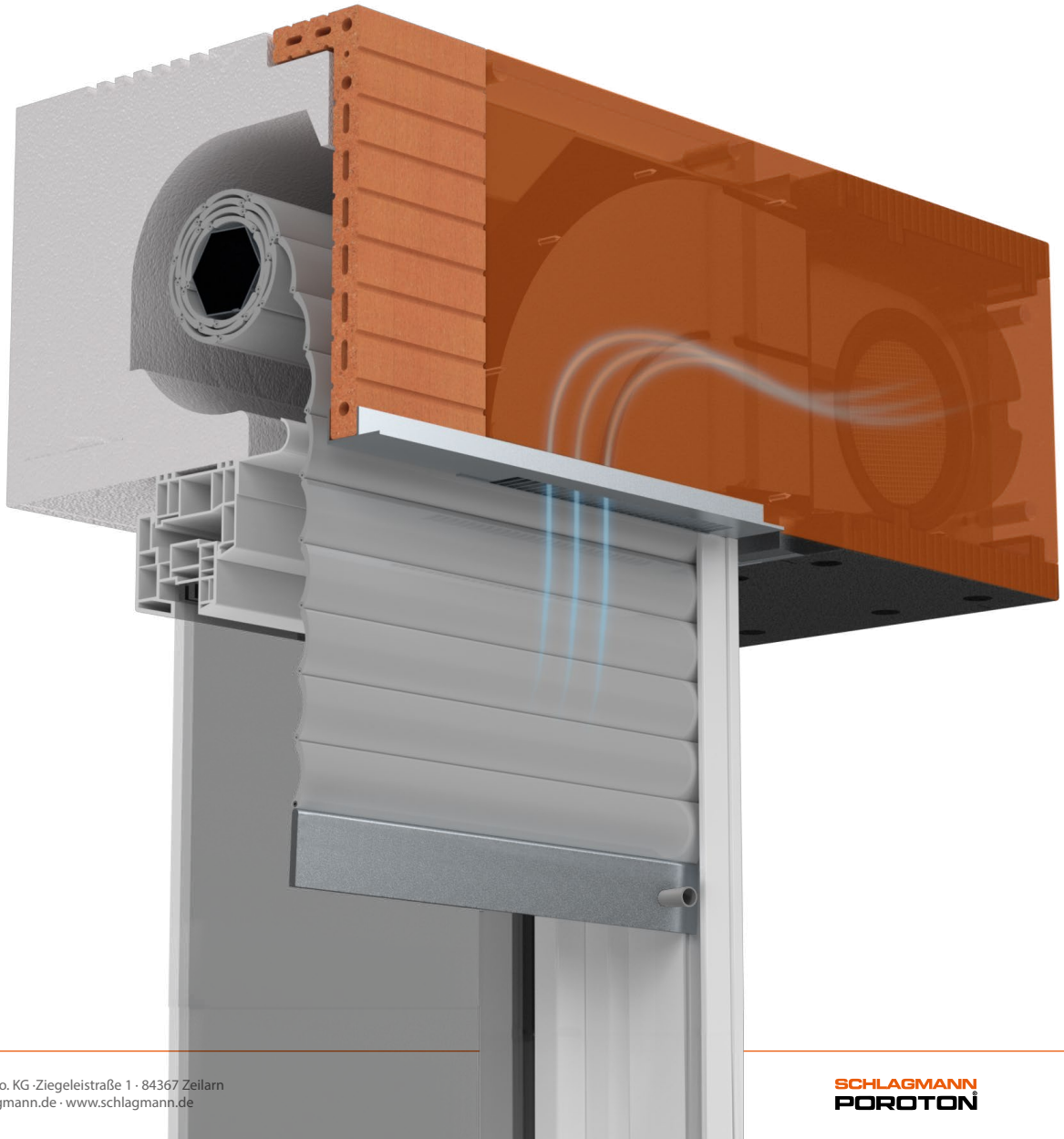

Stand 01.01.2025

Schlagmann Poroton GmbH & Co. KG · Ziegeleistraße 1 · 84367 Zeilarn
Telefon 08572 17-0 · info@schlagmann.de · www.schlagmann.de

SCHLAGMANN POROTON

- dezentrales Lüftungssystem
- mit Wärmerückgewinnung oder als Abluftsystem
- zum Einbau im Rollladen- bzw. Raffstorekasten
- oder zum Wandeinbau bei Neubau und Sanierung

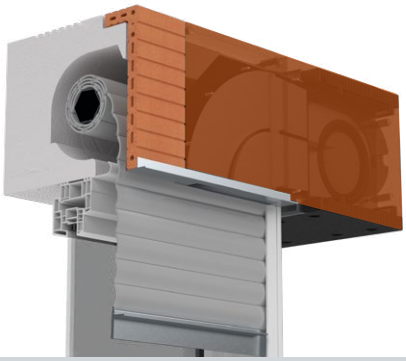

	Artikelnummer	Bezeichnung
Vorbereitungs-Sets		
	38580025 (links) 38580026 (rechts)	**Vorbereitungs-Set** für POROTON®-ROK/RSK Wandstärke 36,5 bis 49,0 cm bestehend aus Mauerstein, Umlenkkanal und Rundkanal
	38580029 (links) 38580030 (rechts)	**Vorbereitungs-Set mit verlängerter Abschlussleiste** für POROTON®-ROK/-RSK Wandstärke 36,5 bis 49,0 cm bestehend aus Mauerstein, Umlenkkanal und Rundkanal
	38580027 (links) 38580028 (rechts)	**Vorbereitungs-Set Flat** für POROTON®-ROK/-RSK Wandstärke 36,5 bis 49,0 cm bestehend aus Mauerstein, Rohbauträger, Umlenkkanal und Rundkanal
	38580031 (links) 38580032 (rechts)	**Vorbereitungs-Set Flat mit verlängerter Abschlussleiste** für POROTON®-ROK/-RSK Wandstärke 36,5 bis 49,0 cm bestehend aus Mauerstein, Rohbauträger, Umlenkkanal und Rundkanal
Fertigstellungs-Sets mit WRG		
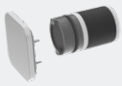	30098045	**Fertigstellungs-Set Eco** Dezentrales Lüftungssystem bestehend aus Lüftungsgerät 60 m³/h mit WRG, G3-Filter, Innenblende Eco
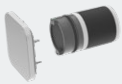	30098039 (Standard) 30098034 (Slim) 30098038 (Slim Protect)	**Fertigstellungs-Set** Dezentrales Lüftungssystem bestehend aus Lüftungsgerät 60 m³/h mit WRG, G3-Filter, Innenblende (Standard, Slim, Slim Protect)
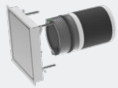	30098035	**Fertigstellungs-Set Flat** Dezentrales Lüftungssystem bestehend aus Lüftungsgerät 60 m³/h mit WRG, G3-Filter, Flat-Innenblende (putzbündig)
Fertigstellungs-Sets Abluft		
	30098046	**Fertigstellungs-Set Eco Abluft** Dezentrales Abluftsystem bestehend aus Einrohrlüfter 60 m³/h, G3-Filter, Netzteil UP, Innenblende Eco
	30098043 (Standard) 30098041 (Slim) 30098042 (Slim Protect)	**Fertigstellungs-Set Abluft** Dezentrales Abluftsystem bestehend aus Einrohrlüfter 60 m³/h, G3-Filter, Netzteil UP, Innenblende (Standard, Slim, Slim Protect)
	30098044	**Fertigstellungs-Set Flat Abluft** Dezentrales Abluftsystem bestehend aus Einrohrlüfter 60 m³/h, G3-Filter, Netzteil UP, Flat-Innenblende (putzbündig)

Stand 01.01.2025

	Artikelnummer	Bezeichnung
Steuerungen und Elektrozubehör		
	30098047	**Advanced Steuerung**
	30098018	**Multisensor (Feuchtesteuerung)** für den Automatikbetrieb in Kombination mit der Advanced bzw. Pure Steuerung
	30098048	**Pure Steuerung** für unbeheizte Keller Einsatz als Set mit Außen- und Multisensor
	30098049	**Außensensor** für Pure Steuerung
	30098050	**Style Steuerung** Kabellose Anbindung im Mesh-Netzwerk Betrieb von unpaarigen Lüftungssystemen, Badlüfterbetrieb usw.
	30098051	**Style Funk-Multisensor** Feuchtesensor für Style Steuerung
	30098052	**Style Funk Bedieneinheit** Bedieneinheit für Style Steuerung
	30098016	**Netzteil 230 V/12 V DC 2 A (24 W)** Bis 6 Geräte, Hutschienenmontage
	30098017	**Netzteil 230 V/12 V DC 2 A (36 W)** Bis 12 Geräte, Hutschienenmontage
	30098015	**Netzteil UP 18 W 12 V** Bis 4 Geräte, Unterputzmontage
Einbaulösungen für Wand, Dach und Keller		
	30098030	**Mauerstein L × H × B = 248 × 248 × 500 mm** Wandeinblock für Lüftungsgerät mit und ohne WRG (Zuschnitt Wandstärke bauseits)
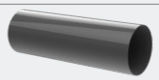	30098031	**Rundkanal 500 mm/DN 160** für Wandeinbau mit Kernbohrung z. B. bei Sanierung
	30098053	**Vorbereitungs-Set Dachmodul** Enthält: Abzweiger, Rohrdoppelmuffe, Deckel, Kondensatschlauch PTF knickfest und kondensatbeständig 50 cm, vertikaler Rundkanal DN125 mit Reduzierstück auf DN125, horizontaler Rundkanal DN 160
	30098054	**Steildachhaube SDL, naturrot** Enthält: Steildachhaube 6° bis 45°, Dichtmanschette, Verlängerungsstück, Reduzierstück DN125/100, Kompriband, Klebeband, Schrauben
	30098055	**Steildachhaube SDL, schwarz**

Stand 01.01.2025

	Artikelnummer	Bezeichnung
	30098056	**Vorbereitung-Set Kellermodul** Enthält: Abzweiger, Doppelmuffe, Deckel mit Kondensatablauf, Kondensatschlauch PTFE 50 cm
	30098057	**Keller Ansaugturm DN 160 grau** Oberteil mit Ansaugung, Unterteil mit Übergang auf Rundkanal DN 160
	30098058	**Keller Ansaugturm DN 160 hellgrau**
	30098060	**Keller Ansaugturm DN 160 schwarz**
	30098061	**Keller Ansaugturm DN 160 weiß**
Innenblenden		
	30098062	**Eco Innenblende** 228 × 228 × 20 mm
	30098019	**Standard Innenblende** 228 × 228 × 39,5 mm; mit Verschluss
	30098020	**Slim Innenblende** 228 × 228 × 32,5 mm; dezente Blende ohne Verschluss
	30098021	**Slim Protect Innenblende** 228 x 228 x 32,5 mm; Slim Innenblende mit schraubbarer Kindersicherung
	30098036	**Flat Innenblende** Putzbündige Innenblende ab Wandstärke 365 mm Bestehend aus Rohbauträger und putzbündiger Innenblende
Außenhauben		
	30098026	**Außenhaube Slim weiß** 262 × 243 × 36 mm; dezentes Design in Aluminiumausführung zum Verschrauben (Weiß RAL 9016 matt)
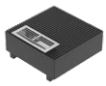	30098040	**Smart Außengitter (putzbündig)** Bestehend aus Rohbauträger und putzbündigem Smart-Außengitter
Lüftungsgeräte		
	30098023	**Lüftungsgerät mit WRG** Bis zu 60 m³/h für Wandeinbau in Kombination mit Mauerstein und/oder Rundkanal
	30098024	**Einrohrlüfter** Abluftgerät für Nassräume (z. B. Bad); bis zu 60 m³/h für Wandeinbau mit Mauerstein und/oder Rundkanal
Sonstiges Zubehör		
	30098028	**G3 Filter** Ersatzfilter der Klasse G3
	30098029	**Pollenfilter** Klasse M5
	30098032	**Schalldämmmodul** Schalldämmeinlage zur Verbesserung der Normschallpegeldifferenz und des Eigenschalls (Verbesserungsmaß $D_{n,e,w}$ ca. 1 bis 5 dB)
	38580015	**Luftdurchlassschlitz als Vorbereitung für ALD Aereco ZUROH** (oder ZUROH 110 mit Öffnungs- und Verschlusshebel) inkl. Putzrahmen zur bauseitigen Montage

Stand 01.01.2025

Technische Daten Aireco®

Lüftungsgerät mit WRG	
Bezeichnung	**Aireco® mit Wärmerückgewinnung**
Bedarfsführung: Führungsgröße	Feuchte (optional mit Multisensor)
Betriebsweise/Intervallzeit	alternierend/70 Sekunden
Energetische Angaben	
Energieeffizienzklasse nach EU 1254/2014	A+
max. Volumenstrom[1]	60 m^3/h
Temperaturänderungsgrad[2]	81 %
max. Temperaturänderungsgrad	> 90 %
Wärmerückgewinnung	
Wärmeübertrager	Keramik
Bypass (Sommerlüftung)	ja (Betätigung durch Schalter)
Art der Rückgewinnung	regenerative Wärme- und Feuchterückgewinnung
Akustische Angaben	
Schallleistungspegel Lw[2]	49 dB
Schallleistungspegel (Zuluft/Abluft) (bei Stufe 1, 21 m^3/h)	36,4 dB / 31,7 dB
Normschallpegeldifferenz $D_{n,e,w}$ (ROK-365, Lüfter geschlossen, Behang unten)	58,8 dB
Normschallpegeldifferenz $D_{n,e,w}$ (ROK-365, Lüfter geöffnet, Behang unten)	49,4 dB (53,8 dB mit Schalldämmmodul)
Elektrische Angaben	
Spannungsversorgung	12 V DC
EC-Technik	ja
elektrische Eingangsleistung des Ventilatorantriebs[1]	2,7 W
spezifische elektrische Leistungsaufnahme p_{el}	Referenzwert 0,12 W/(m^3/h)
Eigenschaften	
Filter/Filterwechselanzeige	G3/optisch am Schalter
Zertifikate	CE, schlagregendicht
DiBt-Zulassung	Z-51.3-59 beantragt

[1] Pro Gerätepaar. [2] Bei Bezugsvolumenstrom.

Aireco
Systemübersicht
und Schaltpläne

Anleitung
Advanced
Steuerung

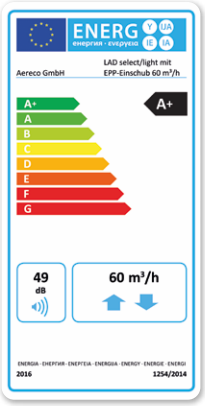

Stand 01.01.2025

Schlagmann Poroton GmbH & Co. KG · Ziegeleistraße 1 · 84367 Zeilarn
Telefon 08572 17-0 · info@schlagmann.de · www.schlagmann.de

SCHLAGMANN POROTON